Brogatan 7
S-311 64 VESSIGEBRO
Ph:+46 (0)346 713330
www.el-andersson.se

Kund	Tomal Bol 110 311 65 Vessigebro +46 (0)346 713100	Projektingenjör	A.N

Anläggningsnamn	NCC Ålesund Styrskåp -U1	Maskintyp	Pelletsanläggning
		Dokumentbeteckning	58092
		Ritningsnummer	T23002

Matningsspänning	3x400/230 VAC 50Hz	Sista nollnummer	0152
Matningsström	450 Amp		
Styrspänning	230 VAC, 24 VDC		
Styrsystem	ABB AC500 PM573-ETH + CP665		

Färgkod ledare

Kraft		Manöverspänning			
Kraftkretsar:	Svart	230 VAC:L :	Röd	24 VDC:+ :	Mörkblå
Neutral:	Ljusblå	230 VAC:N :	Röd	24 VDC:- :	Mörkblå
Skyddsledare:	Grön/gul	24 VAC:L :	Röd	Främmande spänning :	Orange
		24 VAC:N :	Röd		

Innehållsförteckning

Kolumn X: ett automatist genererat blad har efterredigerats manuellt El-Andersson innehållsförteckning

Blad	Bladbeskrivning	Ritningsnummer	Datum	Redigerare	X
/1	Titelblad	T23002	2023-03-08	Mathias	X
/2	Innehållsförteckning	T23002	2023-08-29	MATHIAS	
/2.a	Innehållsförteckning	T23002	2023-08-29	MATHIAS	
/2.b	Innehållsförteckning	T23002	2023-08-29	MATHIAS	
/2.c	Innehållsförteckning	T23002	2023-08-29	MATHIAS	
/2.d	Innehållsförteckning	T23002	2023-08-29	MATHIAS	
/3	Symbol översikt	T23002	2023-03-08	Mathias	X
/4	Maskinöversikt	T23002	2023-08-28	MATHIAS	
/5	Skåplayout	T23002	2023-08-28	MATHIAS	
/5.a	Skåpsplacering	T23002	2023-08-29	MATHIAS	
/5.b	Montageplåt	T23002	2023-08-29	MATHIAS	
/5.c	Montageplacering	T23002	2023-03-27	Mathias	
/5.d	Kopplingslåda +U10	T23002	2023-08-28	MATHIAS	
/5.e	Tryckknappslåda +U12	T23002	2023-08-29	MATHIAS	
/5.f	Kopplingslåda +U13	T23002	2023-03-08	Mathias	
/6	PLC-kortöversikt	T23002	2023-03-08	Mathias	
/6.a	PLC-kortöversikt	T23002	2023-03-08	Mathias	
/6.b	PLC-kortöversikt	T23002	2023-03-08	Mathias	
/6.c	PLC-kortöversikt	T23002	2023-03-08	Mathias	
/6.d	PLC-kortöversikt	T23002	2023-03-08	Mathias	
/6.e	PLC-kortöversikt	T23002	2023-03-08	Mathias	
/8	Skyltlista	T23002	2023-03-08	Mathias	
/9	Översikt potentialutjämning	T23002	2023-03-08	Mathias	
=AP11.UC1+U1/101	Inkommande/kraft	T23002	2023-03-23	Mathias	
=AP11.UC1+U1/102	Kraft 230/400VAC	T23002	2023-08-28	MATHIAS	
=AP11.UC1+U1/103	Kraft 230/400VAC	T23002	2023-08-28	MATHIAS	
=AP11.UC1+U1/104	Kraft 230/400VAC	T23002	2023-08-28	MATHIAS	
=AP11.UC1+U1/105	Kraft 230/400VAC	T23002	2023-08-28	MATHIAS	
=AP11.UC1+U1/106	DC manöver	T23002	2023-08-28	MATHIAS	
=AP11.UC1+U1/107	Operatörspanel	T23002	2023-03-23	Mathias	
=AP11.UC1+U1/108	Styrsystem	T23002	2023-03-23	Mathias	
=AP11.UC1+U1/109	Styrsystem	T23002	2023-03-23	Mathias	
=AP11.UC1+U1/109.a	Nätverksswitch	T23002	2023-08-28	MATHIAS	

Innehållsförteckning

Kolumn X: ett automatist genererat blad har efterredigerats manuellt El-Andersson innehållsförteckning

Blad	Bladbeskrivning	Ritningsnummer	Datum	Redigerare	X
=AP11.UC1+U1/110	Nödstopp	T23002	2023-03-23	Mathias	
=AP11.UC1+U1/111	Nödstopp	T23002	2023-03-23	Mathias	
=AP11.UC1+U1/112	Signaler	T23002	2023-03-23	Mathias	
=AP11.UC1+U1/113	Temperaturgivare container	T23002	2023-08-28	MATHIAS	
=AP11.UC1+U1/114	Larmkretsar	T23002	2023-03-23	Mathias	
=AP11.UC1+U1/115	Driftsignaler	T23002	2023-08-28	MATHIAS	
=AP11.UC1+U1/116	Larmkretsar FireFly	T23002	2023-08-29	MATHIAS	
=AP11.UC1+U1/119	Astrour styrning	T23002	2023-08-29	MATHIAS	
=AP11.BP1+U1/120	Tryckvakt tryckluft	T23002	2023-08-29	MATHIAS	
=CM11.HQ1+U1/121	Pelletssilo, dammfilter	T23002	2023-08-29	MATHIAS	
=CM11.BX1+U1/122	Pelletssilo, tryckavlastningsventil	T23002	2023-08-29	MATHIAS	
=CM11.BX1+U1/123	Pelletssilo, tryckavlastningsventil	T23002	2023-08-29	MATHIAS	
=CM11.VL3+U1/125	Pelletssilo, Slangventil	T23002	2023-08-29	MATHIAS	
=CM11.BL1+U1/126	Pelletssilo, nivåvakt	T23002	2023-08-29	MATHIAS	
=CM11.VL2+U1/127	Pelletssilo, tryckknappslåda +U12	T23002	2023-08-29	MATHIAS	
=CM11.VL2+U1/128	Pelletssilo, tryckknappslåda +U12	T23002	2023-08-29	MATHIAS	
=CM11.BW1+U1/129	Vägningssystem, pelletssilo	T23002	2023-08-29	MATHIAS	
=CM11.BW1+U1/130	Vägningssystem, pelletssilo	T23002	2023-03-23	Mathias	
=GL11.GL2+U1/131	Pelletsskruv	T23002	2023-03-23	Mathias	
=GL11.GL2+U1/132	Pelletsskruv	T23002	2023-08-29	MATHIAS	
=GL11.BL1+U1/133	Fullnivå buffertbehållare kvarn	T23002	2023-08-29	MATHIAS	
=HU11.BP1+U1/134	Differentialtrycksmätare insug kvarn	T23002	2023-03-23	Mathias	
=GL11.GL1+U1/135	Doserare, kvarn	T23002	2023-03-23	Mathias	
=GL11.GL1+U1/136	Doserare, kvarn	T23002	2023-08-29	MATHIAS	
=HU11.HU1+U1/137	Kvarn MA1	T23002	2023-03-23	Mathias	
=HU11.HU1+U1/138	Kvarn MA1	T23002	2023-08-29	MATHIAS	
=HU11.HU1+U1/139	Rotationsvakter kvarn	T23002	2023-08-29	MATHIAS	
=HU11.HU1+U1/140	Lagerövervakning kvarn	T23002	2023-03-23	Mathias	
=HU11.HU2+U1/141	Kvarn MA2	T23002	2023-03-23	Mathias	
=HU11.HU2+U1/142	Kvarn MA2	T23002	2023-08-29	MATHIAS	
=HU11.HU2+U1/143	Rotationsvakter kvarn	T23002	2023-08-29	MATHIAS	
=HU11.HU2+U1/144	Lagerövervakning kvarn	T23002	2023-03-23	Mathias	
=GQ11.RN1+U1/145	Cellmatare 1, Kvarn	T23002	2023-08-28	MATHIAS	

Innehållsförteckning

Kolumn X: ett automatist genererat blad har efterredigerats manuellt El-Andersson innehållsförteckning

Blad	Bladbeskrivning	Ritningsnummer	Datum	Redigerare	X
=GQ11.RN1+U1/146	Cellmatare 1, Kvarn	T23002	2023-08-29	MATHIAS	
=GQ11.GQ1+U1/147	Fläkt, kvarn	T23002	2023-03-23	Mathias	
=GQ11.GQ1+U1/148	Fläkt, kvarn	T23002	2023-08-29	MATHIAS	
=GQ11.RN2+U1/149	Cellmatare 2, Kvarn	T23002	2023-08-28	MATHIAS	
=GQ11.RN2+U1/150	Cellmatare 2, Kvarn	T23002	2023-08-29	MATHIAS	
=GQ12.GQ1+U1/151	Cyklonfilter fläkt	T23002	2023-03-23	Mathias	
=GQ12.GQ1+U1/152	Cyklonfilter fläkt	T23002	2023-08-29	MATHIAS	
=GQ12.GQ1+U1/153	Cyklonfilter flödesmätare	T23002	2023-08-29	MATHIAS	
=CM12.HQ1+U1/154	Cyklonfilter styrenhet	T23002	2023-08-29	MATHIAS	
=CM12.HQ1+U1/155	Cyklonfilter styrenhet	T23002	2023-03-23	Mathias	
=CM11.MM1+U1/156	Pneumatisk kulhammare	T23002	2023-08-29	MATHIAS	
=CM12.BL1+U1/158	Cyklon, nivåvakt	T23002	2023-08-29	MATHIAS	
=GL12.HQ1+U1/159	Läckluftsfläkt	T23002	2023-08-28	MATHIAS	
=GL12.HQ1+U1/160	Läckluftsfläkt	T23002	2023-08-29	MATHIAS	
=GL12.HQ1+U1/161	Dammfilter styrenhet läckluftfilter	T23002	2023-08-29	MATHIAS	
=GL12.RN1+U1/162	Cellmatare cyklonfilter	T23002	2023-08-28	MATHIAS	
=GL12.RN1+U1/163	Cellmatare cyklonfilter	T23002	2023-08-29	MATHIAS	
=CM13.BL1+U1/164	Silo, nivåvakt överfyllnad	T23002	2023-08-29	MATHIAS	
=CM13.MA1+U1/165	Valvbrytare	T23002	2023-08-28	MATHIAS	
=CM13.MA1+U1/166	Valvbrytare	T23002	2023-08-29	MATHIAS	
=GL13.BL1+U1/167	Silo, nivåvakt valv/tomnivå	T23002	2023-08-29	MATHIAS	
=GL13.CM1+U1/168	Manslucka, silo	T23002	2023-08-29	MATHIAS	
=GL13.GL1+U1/169	Doserare, Silo	T23002	2023-03-23	Mathias	
=GL13.GL1+U1/170	Doserare, Silo	T23002	2023-08-29	MATHIAS	
=GL13.GL1+U1/171	Rotationsvakt doserare, Silo	T23002	2023-08-29	MATHIAS	
=GL13.GL1+U1/172	Pulsgivare doserare, Silo	T23002	2023-08-29	MATHIAS	
=GL13.RN1+U1/173	Cellmatare pulversilo	T23002	2023-08-28	MATHIAS	
=GL13.RN1+U1/174	Cellmatare pulversilo	T23002	2023-08-29	MATHIAS	
=CM13.BW1+U1/175	Vägningssystem pulversilo	T23002	2023-08-29	MATHIAS	
=CM13.BW1+U1/176	Vägningssystem pulversilo	T23002	2023-03-23	Mathias	
=Rapporter+Yttre_plint/1	Plintanslutningsschema +	T23002	2023-08-29	MATHIAS	
=Rapporter+Yttre_plint/2	Plintanslutningsschema +-X3		2023-08-29	MATHIAS	
=Rapporter+Yttre_plint/3	Plintanslutningsschema +U1-X1	T23002	2023-08-29	MATHIAS	

Innehållsförteckning

Kolumn X: ett automatist genererat blad har efterredigerats manuellt

El-Andersson innehållsförteckning

Blad	Bladbeskrivning	Ritningsnummer	Datum	Redigerare	X
=Rapporter+Yttre_plint/4	Plintanslutningsschema +U1-X1		2023-08-29	MATHIAS	
=Rapporter+Yttre_plint/5	Plintanslutningsschema +U1-X3	T23002	2023-08-29	MATHIAS	
=Rapporter+Yttre_plint/6	Plintanslutningsschema +U1-X3	T23002	2023-08-29	MATHIAS	
=Rapporter+Yttre_plint/7	Plintanslutningsschema +U1-X3	T23002	2023-08-29	MATHIAS	
=Rapporter+Yttre_plint/8	Plintanslutningsschema +U1-X3	T23002	2023-08-29	MATHIAS	
=Rapporter+Yttre_plint/9	Plintanslutningsschema +U1-X3		2023-08-29	MATHIAS	
=Rapporter+Yttre_plint/10	Plintanslutningsschema +U1-X4	T23002	2023-08-29	MATHIAS	
=Rapporter+Yttre_plint/11	Plintanslutningsschema +U1-X4		2023-08-29	MATHIAS	
=Rapporter+Yttre_plint/12	Plintanslutningsschema +U1-X5		2023-08-29	MATHIAS	
=Rapporter+Yttre_plint/13	Plintanslutningsschema +U1-X6	T23002	2023-08-29	MATHIAS	
=Rapporter+Yttre_plint/14	Plintanslutningsschema +U1-X6		2023-08-29	MATHIAS	
=Rapporter+Yttre_plint/15	Plintanslutningsschema +U1-X109-24V		2023-08-29	MATHIAS	
=Rapporter+Yttre_plint/16	Plintanslutningsschema +U10-X3		2023-08-29	MATHIAS	
=Rapporter+Yttre_plint/17	Plintanslutningsschema +U10-X4		2023-08-29	MATHIAS	
=Rapporter+Yttre_plint/18	Plintanslutningsschema +U12-X3		2023-08-29	MATHIAS	
=Rapporter+Yttre_plint/19	Plintanslutningsschema +U12-X4		2023-08-29	MATHIAS	
=Rapporter+Yttre_plint/20	Plintanslutningsschema +U12-X6		2023-08-29	MATHIAS	
=Rapporter+Yttre_plint/21	Plintanslutningsschema +U13-X3		2023-08-29	MATHIAS	
=Rapporter+Kabel/1	Kabellista	T23002	2023-08-29	MATHIAS	
=Rapporter+Kabel/1.a	Kabellista	T23002	2023-08-29	MATHIAS	
=Rapporter+Kabel/1.b	Kabellista	T23002	2023-08-29	MATHIAS	
=Rapporter+Kabel/1.c	Kabellista	T23002	2023-08-29	MATHIAS	
=Rapporter+Apparater/1	Apparatlista	T23002	2023-03-08	Mathias	
=Rapporter+Apparater/1.a	Apparatlista	T23002	2023-08-29	MATHIAS	
=Rapporter+Apparater/1.b	Apparatlista	T23002	2023-08-29	MATHIAS	
=Rapporter+Apparater/1.c	Apparatlista	T23002	2023-08-29	MATHIAS	
=Rapporter+Apparater/1.d	Apparatlista	T23002	2023-08-29	MATHIAS	
=Rapporter+Beställning/1	Summerad apparatlista : ABB.1SAP240000R0001 - ABB.1SCA022812R4160	T23002	2023-03-08	Mathias	
=Rapporter+Beställning/1.a	Summerad apparatlista : CPRO.TES1141 - GRO.SH60/24	T23002	2023-03-08	Mathias	
=Rapporter+Beställning/1.b	Summerad apparatlista : CG.PPA01CM44 - CG.PPA01CM44	T23002	2023-03-08	Mathias	
=Rapporter+Beställning/1.c	Summerad apparatlista : COM.S3S - COM.S3S	T23002	2023-03-27	Mathias	
=Rapporter+Beställning/1.d	Summerad apparatlista : FIB.PC382818G-2FSH - FIB.EKPVT	T23002	2023-03-27	Mathias	
=Rapporter+Beställning/1.e	Summerad apparatlista : FIN.12.81.8.230.0000 - FIN.12.81.8.230.0000	T23002	2023-08-29	MATHIAS	

Innehållsförteckning

Kolumn X: ett automatist genererat blad har efterredigerats manuellt El-Andersson innehållsförteckning

Blad	Bladbeskrivning	Ritningsnummer	Datum	Redigerare	X
=Rapporter+Beställning/1.f	Summerad apparatlista : GAR.UI416-6S+RU - GAR.UI416-6S+RU	T23002	2023-08-29	MATHIAS	
=Rapporter+Beställning/1.g	Summerad apparatlista : GRO.7298421 - GRO.5380965	T23002	2023-08-29	MATHIAS	
=Rapporter+Beställning/1.h	Summerad apparatlista : HMT.AFTI-20/50 - HMT.AFTI-20/50	T23002	2023-08-29	MATHIAS	
=Rapporter+Beställning/1.i	Summerad apparatlista : IFM.PV7004 - IFM.IG510A	T23002	2023-08-29	MATHIAS	
=Rapporter+Beställning/1.j	Summerad apparatlista : MERI.IBS185-830-10 - MERI.IBS185-830-10	T23002	2023-08-29	MATHIAS	
=Rapporter+Beställning/1.k	Summerad apparatlista : MIT.FR-F846-00170 - MIT.FR-F846-00620	T23002	2023-08-29	MATHIAS	
=Rapporter+Beställning/1.l	Summerad apparatlista : OEM.FTO011 - OEM.06000.1-00	T23002	2023-08-29	MATHIAS	
=Rapporter+Beställning/1.m	Summerad apparatlista : PR.4104 - PR.4501	T23002	2023-08-29	MATHIAS	
=Rapporter+Beställning/1.n	Summerad apparatlista : PXC.2902056 - PXC.2902056	T23002	2023-08-29	MATHIAS	
=Rapporter+Beställning/1.o	Summerad apparatlista : RIT.8880000 - RIT.9340290	T23002	2023-08-29	MATHIAS	
=Rapporter+Beställning/1.p	Summerad apparatlista : RIT.9345610 - RIT.9340410	T23002	2023-08-29	MATHIAS	
=Rapporter+Beställning/1.q	Summerad apparatlista : SE.LV429008 - SE.LC1D38BL	T23002	2023-08-29	MATHIAS	
=Rapporter+Beställning/1.r	Summerad apparatlista : SE.ZB4BZ103 - SE.GV3L65	T23002	2023-08-29	MATHIAS	
=Rapporter+Beställning/1.s	Summerad apparatlista : SE.A9A26924 - SE.GV2L16	T23002	2023-08-29	MATHIAS	
=Rapporter+Beställning/1.t	Summerad apparatlista : WEI.1020000000 - WEI.8808360000		2023-08-29	MATHIAS	
=Rapporter+Yttre_app/1	Yttre apparatlista	T23002	2023-03-08	Mathias	
=Rapporter+Yttre_app/1.a	Yttre apparatlista	T23002	2023-03-08	Mathias	

Status
Relationshandling 230828

Rev	Ändring	Datum	Namn	Ursprung	
				Datum	2023-08-29
				Redigerare.	MATHIAS
				Kontollerad	

Brogatan 7
S-311 64 VESSIGEBRO
Ph:+46 (0)346 713330
www.el-andersson.se

NCC Ålesund

Innehållsförteckning

Innehållsförteckning

Tomal
Bol 110
311 65 Vessigebro
+46 (0)346 713100

==	=	++	+
Antal Blad 149	Nästa Blad 3		Blad 2.d
Ordernr. 58092		Ritn.Nr. T23002	

Beteckningssystem
för objekt och ritningsstruktur
används EN81346-2

Som identifieringsmärkning
för interna kretsar används metod R (nollnummer)
och för externa används metod CL enligt EN62491.

Förklaring på de olika nivåerna på maskinen :

==	=	Maskin :
=	=	Funktion :
+	=	Kopplingslåda, Placering :
-	=	Reference beteckning :

Definition av färger på ledare :
Svart : Kraftkretsar för växelspänning eller likspänning
Ljus blå : Nollledare
Grön-Gul : Jordledare
Röd : Styrkretsar för växelspänning
Blå : Styrkretsar för likspänning
Orange : Ledare med främmande spänning

Definition av plint rader :
-X0 : Inkommande matning
-X1 : Motorer och Bromsar
-X2 : Övrig kraft
-X3 : Manöver tryckknappar,givare, ventiler
-X4 : Analoga signaler
-X5 : Främmande spänning
-X6 : Säkerhet

Blad beskrivning :
1 Titelblad
2 Innehållsförteckning
3 Symbol översikt, allmänna regler
4 Maskin layout
5 Skåp layout
6 PLC översikt
7 Bus översikt
8 Skyltlista
9 Översikt potentialutjämning
101-799 Krets schema
=Rapporter+Yttre_plint/1 Anslutnings scheman
=Rapporter+Kabel/1 Kabellista
=Rapporter+Apparater/1 Apparatlista
=Rapporter+Yttre_app/1 Yttre apparatlista

Benämning på hänvisningspilar :
Hänvisningspilar kraft : L1, L2, L3 obruten spänning
Hänvisningspilar kraft : 1L1, 1L2, 1L3, 2L1, 2L2, 2L3 bruten spänning av nödstopps kontaktor
Hänvisningspilar : F...L+ Avsäkrad 24VDC obruten spänning
Hänvisningspilar : F... .1L+ Avsäkrad 24VDC bruten spänning av nödstopp
Hänvisningspilar : F...L- 0V DC
Hänvisningspilar styrsignaler : I/O nummer, Referensbeteckning_uttagsbeteckning

Säkring 1 polig -F1	Plint -X1	Tryck brytare -B1	Lampa -P1
Säkring 2 polig -F1	Kontakt don -X1	Tryckknapp -S1	Blink lampa -P1
Säkring 3 polig -F1	Relä -K1	Nödstopp -S1	Ljud signal -P1
Motorskydd -F1	Kontaktor -Q1	Vridknapp -S1	Ventil -MB1
Huvudbrytare -QB1	Tid relä -K1	Gränslägesbrytare NO -B1	Broms -MB1
Transformator -T1	Potentiometer -R1	Gränslägesbrytare NC -B1	Motor -MA1
Nätaggregat 1-fas eller 2-fas -T1	Diod -R1	Fotocell -B1	Motor med klixon -MA1
Nätaggregat 3 fas -T1	Motstånd -R1	Säkerhets fotocell -B100	
PLC -KF1	Optokopplare -T1	Relä fotocell -B1	
Frekvens-omformare -TA1	-K101 Skyddsrelä	Induktivgivare NC -BS1	
Skåp -U1		Induktivgivare NO -BS1	

Status **Relationshandling 230828**					
				Datum	2023-03-08
				Redigerare.	Mathias
				Kontollerad	
Rev	Ändring	Datum	Namn	Ursprung	

Brogatan 7
S-311 64 VESSIGEBRO
Ph:+46 (0)346 713330
www.el-andersson.se

NCC Ålesund

Symbol översikt

Titel- / försättsblad

Tomal
Bol 110
311 65 Vessigebro
+46 (0)346 713100

==	=	++	+
Antal Blad 149	Nästa Blad 4		Blad 3
Ordernr. 58092		Ritn.Nr. T23002	

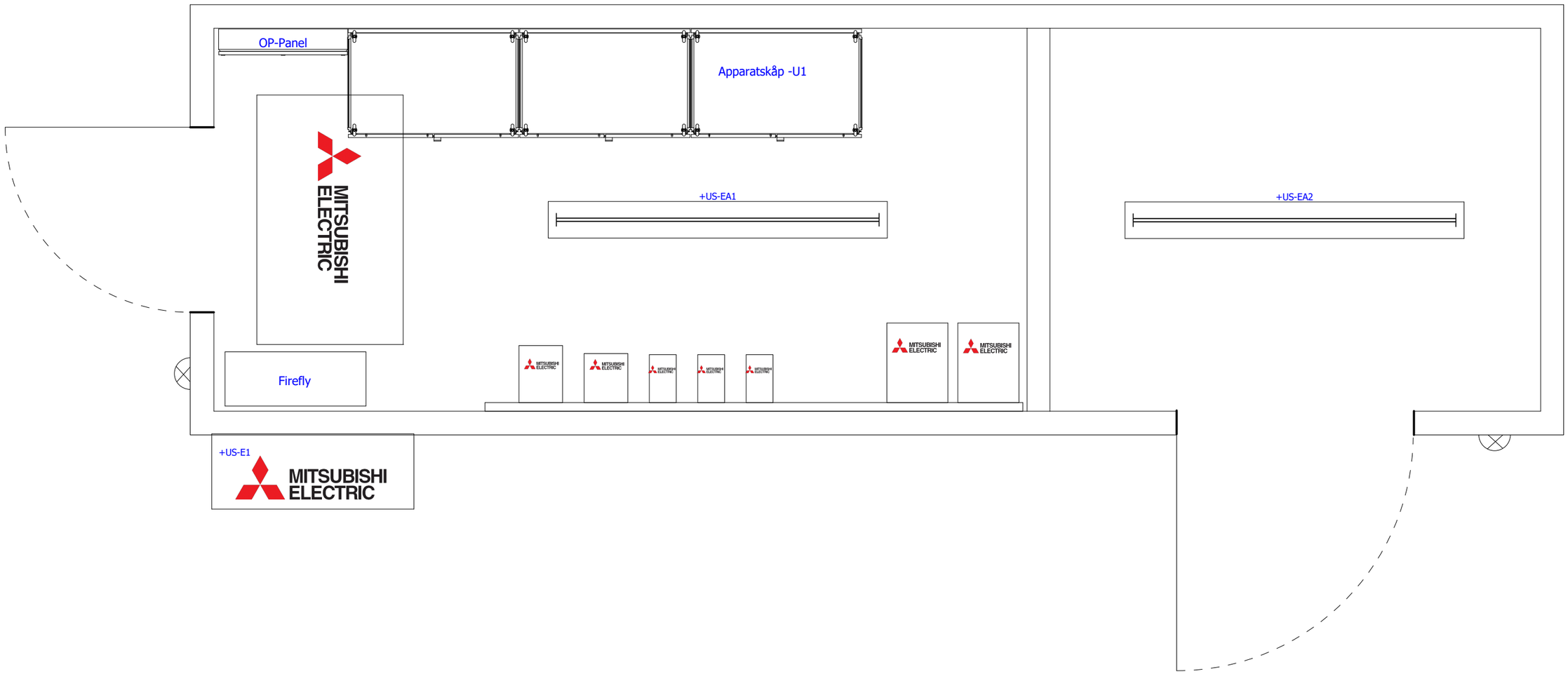

Status
Relationshandling 230828

				Datum	2023-08-28
				Redigerare.	MATHIAS
				Kontollerad	
Rev	Ändring	Datum	Namn	Ursprung	

Brogatan 7
S-311 64 VESSIGEBRO
Ph:+46 (0)346 713330
www.el-andersson.se

NCC Ålesund

Maskinöversikt

Grafik

Tomal
Bol 110
311 65 Vessigebro
+46 (0)346 713100

==	=	++	+
Antal Blad 149	Nästa Blad 5		Blad 4
Ordernr. 58092		Ritn.Nr. T23002	

+U1

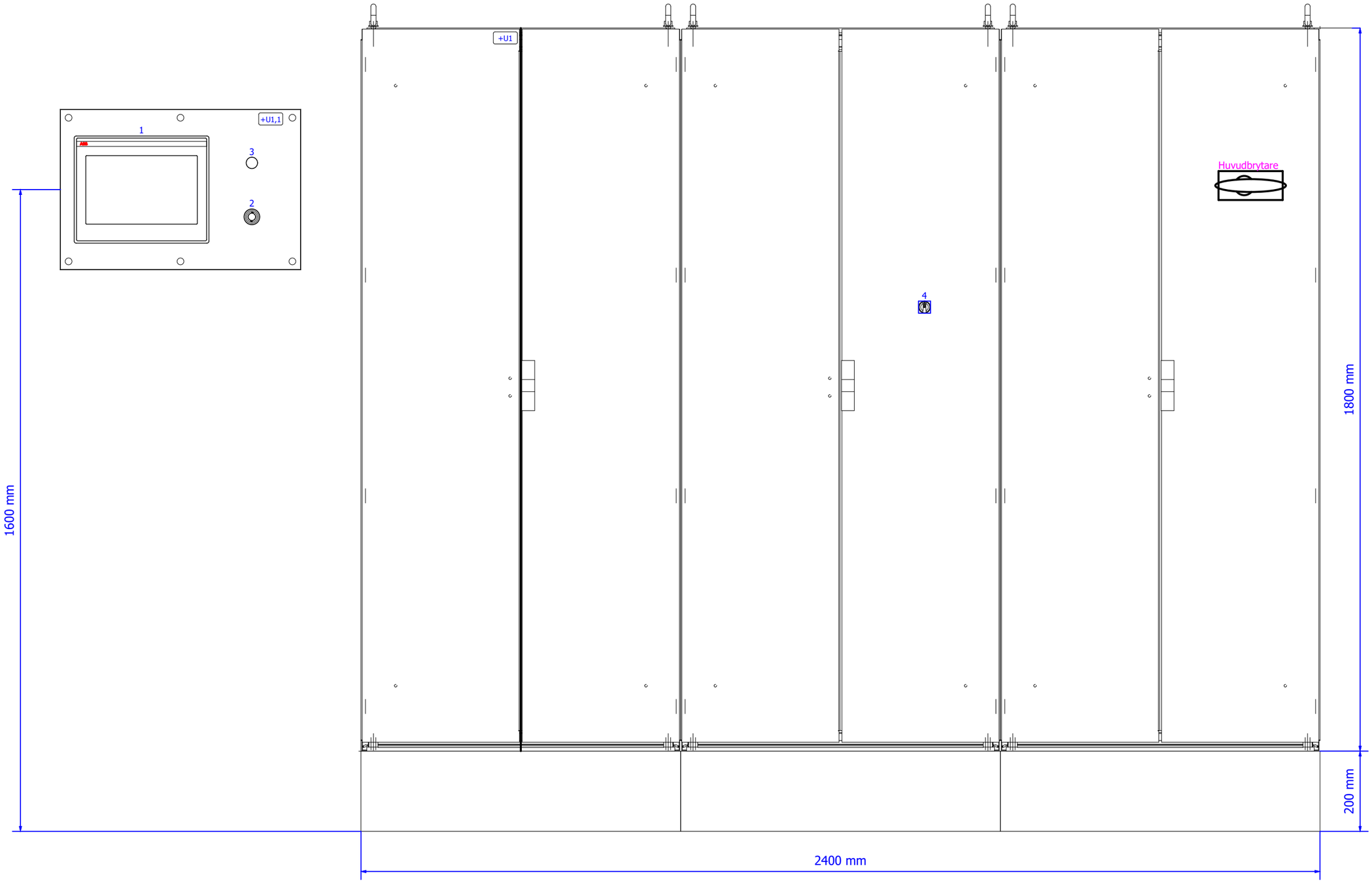

Status **Relationshandling 230828**					
				Datum	2023-08-28
				Redigerare.	MATHIAS
				Kontollerad	
Rev	Ändring	Datum	Namn	Ursprung	

Brogatan 7
S-311 64 VESSIGEBRO
Ph:+46 (0)346 713330
www.el-andersson.se

NCC Ålesund

Skåplayout

Skåpslayout

Tomal
Bol 110
311 65 Vessigebro
+46 (0)346 713100

==	=	++	+
Antal Blad 149	Nästa Blad 5.a		Blad 5
Ordernr. 58092		Ritn.Nr. T23002	

Positionlista layout

+U1		
Positionsnummer	Postbeteckning	Graveringstext
1	=AP11.UC1+U1 -A1	OPERATÖRSPANEL
2	=AP11.UC1+U1,1 -S1	NÖDSTOPP
3	=AP11.UC1+U1 -P1	GENERELLT LARM
4	=AP11.UC1+U1 -S2	YTTERBELYSNING MAN 0 AUTO

+U1.1

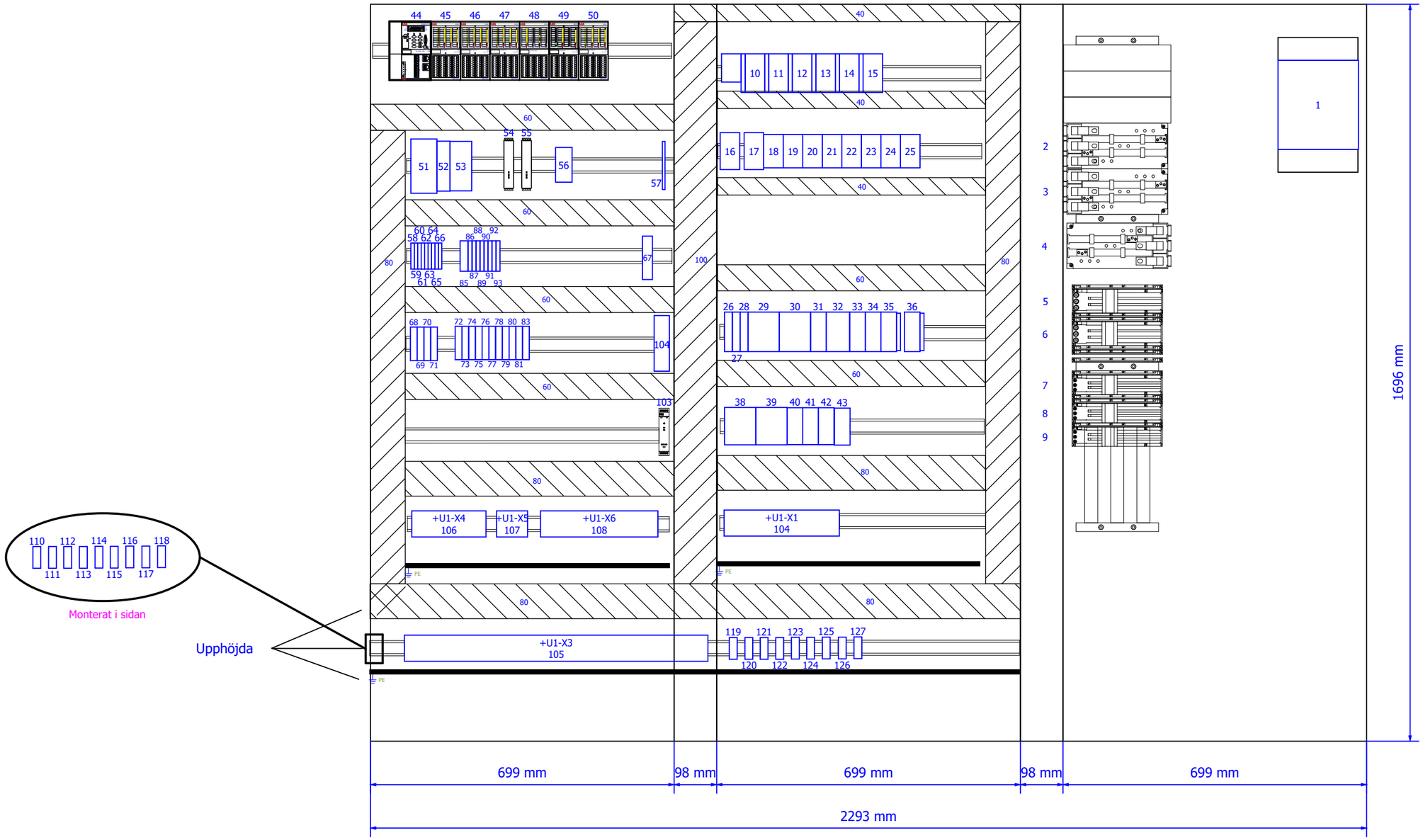

Status **Relationshandling 230828**					
				Datum	2023-08-29
				Redigerare.	MATHIAS
				Kontollerad	
Rev	Ändring	Datum	Namn	Ursprung	

Brogatan 7
S-311 64 VESSIGEBRO
Ph:+46 (0)346 713330
www.el-andersson.se

NCC Ålesund

Montageplåt

Skåpslayout

Tomal
Bol 110
311 65 Vessigebro
+46 (0)346 713100

==	=	++	+
Antal Blad 149	Nästa Blad 5.c		Blad 5.b
Ordernr. 58092		Ritn.Nr. T23002	

Positionlista layout

+U1.1	
Positionsnummer	Postbeteckning
1	=AP11.UC1+U1-Q1
2	=HU11.HU1+U1-F1
3	=HU11.HU2+U1-F2
4	=AP11.UC1+U1-F2
5	=GQ11.GQ1+U1-F1
6	=GQ12.GQ1+U1-F1
7	=GL11.GL2+U1-F1
8	=GL11.GL1+U1-F1
9	=GL13.GL1+U1-F1
10	=GQ11.RN1+U1-F1
11	=GQ11.RN2+U1-F1
12	=GL13.RN1+U1-F1
13	=CM13.MA1+U1-F1
14	=GL12.HQ1+U1-F1
15	=GL12.RN1+U1-F1
16	=AP11.UC1+U1-Q101.1
17	=AP11.UC1+U1-Q101.2
18	=AP11.UC1+U1-Q2
19	=AP11.UC1+U1-Q3
20	=GQ11.RN1+U1-Q1
21	=GQ11.RN2+U1-Q1
22	=GL13.RN1+U1-Q1
23	=CM13.MA1+U1-Q1
24	=GL12.HQ1+U1-Q1
25	=GL12.RN1+U1-Q1
26	=AP11.UC1+U1-F11
27	=AP11.UC1+U1-F12
28	=AP11.UC1+U1-F13
29	=AP11.UC1+U1-F14
30	=AP11.UC1+U1-F15
31	=AP11.UC1+U1-F16
32	=AP11.UC1+U1-F17
33	=AP11.UC1+U1-F18
34	=AP11.UC1+U1-F19
35	=CM12.HQ1+U1-F1
36	=GL12.HQ1+U1-F2
38	=AP11.UC1+U1-F31
39	=AP11.UC1+U1-F32
40	=AP11.UC1+U1-F33
41	=AP11.UC1+U1-F34
42	=AP11.UC1+U1-F35
43	=AP11.UC1+U1-F36
44	=AP11.UC1+U1-KF10.0
45	-KF10.1
46	-KF10.2
47	-KF10.3
48	-KF10.4
49	-KF10.5
50	-KF10.6
51	=AP11.UC1+U1-T1
52	=AP11.UC1+U1-KF1
53	=AP11.UC1+U1-KF2
54	=AP11.UC1+U1-K101
55	=AP11.UC1+U1-K102
56	=AP11.UC1+U1-BA1
57	=GL13.GL1+U1-TF1
58	=AP11.UC1+U1-F101
59	=AP11.UC1+U1-F102
60	=AP11.UC1+U1-F103
61	=AP11.UC1+U1-F104
62	=AP11.UC1+U1-F105
63	=AP11.UC1+U1-F106
64	=AP11.UC1+U1-F107
65	=AP11.UC1+U1-F108
66	=AP11.UC1+U1-F109
67	=CM13.MA1+U1-K1
68	=AP11.UC1+U1-K1
69	=AP11.UC1+U1-K2
70	=AP11.UC1+U1-K3
71	=AP11.UC1+U1-K4
72	=CM11.HQ1+U1-K1
73	=CM11.BX1+U1-K1
74	=CM11.BX1+U1-K2
75	=CM11.VL3+U1-K1
76	=CM11.VL2+U1-K1
77	=CM11.VL2+U1-K2
78	=CM11.VL2+U1-K3
79	=CM12.HQ1+U1-K1
80	=CM12.HQ1+U1-K2
81	=CM11.MM1+U1-K1
83	=GL12.HQ1+U1-K1
85	+U1-X101-0V
86	+U1-X101-24V
87	+U1-X102-24V
88	+U1-X103-24V
89	+U1-X104-24V
90	+U1-X105-24V
91	+U1-X106-24V
92	+U1-X107-24V
93	+U1-X108-24V
103	=CM11.BW1+U1-U1
104	+U1-X1
104	=AP11.UC1+U1-K10
105	+U1-X3
106	+U1-X4
107	+U1-X5
108	+U1-X6
110	=AP11.UC1+U1-XF0
111	=AP11.UC1+U1-XF1
112	=AP11.UC1+U1-XF2
113	=AP11.UC1+U1-XF3
114	=AP11.UC1+U1-XF4
115	=AP11.UC1+U1-XF5
116	=AP11.UC1+U1-XF6
117	=AP11.UC1+U1-XF7
118	=AP11.UC1+U1-XF8
119	=AP11.UC1+U1-XF0
120	=AP11.UC1+U1-XF1
121	=AP11.UC1+U1-XF2
122	=AP11.UC1+U1-XF3
123	=AP11.UC1+U1-XF4
124	=AP11.UC1+U1-XF5
125	=AP11.UC1+U1-XF6
126	=AP11.UC1+U1-XF7
127	=AP11.UC1+U1-XF8

+U10

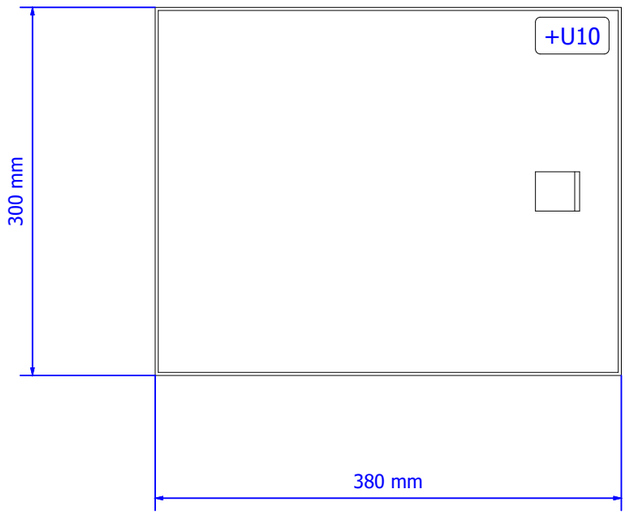

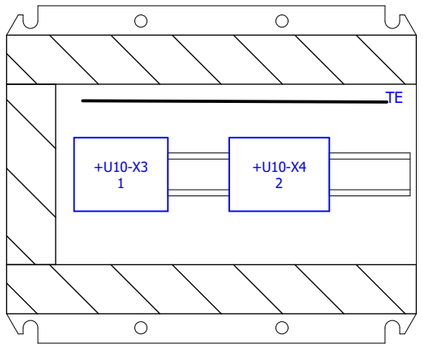

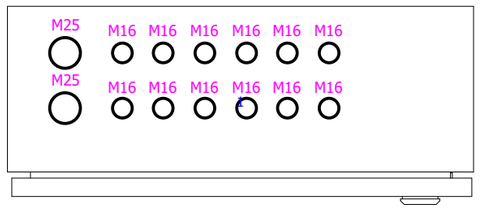

Status
Relationshandling 230828

				Datum	2023-08-28
				Redigerare.	MATHIAS
				Kontollerad	
Rev	Ändring	Datum	Namn	Ursprung	

Brogatan 7
S-311 64 VESSIGEBRO

Ph:+46 (0)346 713330
www.el-andersson.se

NCC Ålesund

Kopplingslåda +U10

Skåpslayout

Tomal
Bol 110
311 65 Vessigebro
+46 (0)346 713100

==	=	++	+
Antal Blad 149	Nästa Blad 5.e		Blad 5.d
Ordernr. 58092		Ritn.Nr. T23002	

+U12

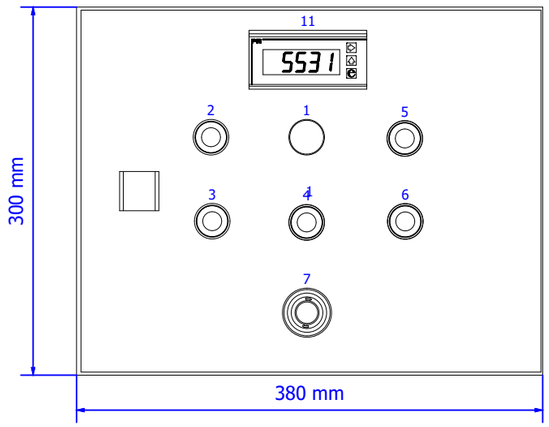

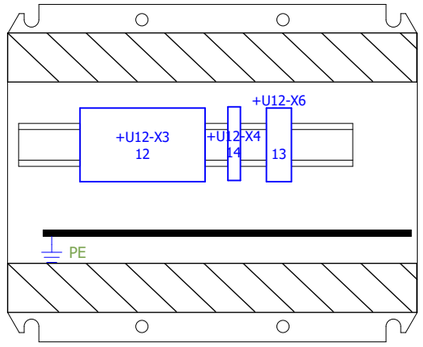

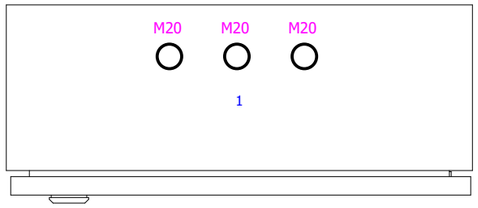

Positionlista layout

+U12		
Positionsnummer	Postbeteckning	Graveringstext
1	=CM11.VL2+U12 -P1	SILO FULL
2	=CM11.VL2+U12 -S1	START FYLLNING / FYLLNING PÅGÅR
3	=CM11.VL2+U12 -S2	STOPP FYLLNING
4	=CM11.VL2+U12 -S3	RENBLÅSNING PÅFYLLNINGSRÖR
5	=CM11.VL2+U12 -S4	TYSTA LARM / LARM SILO
6	=CM11.VL2+U12 -S5	SIGNALTEST
7	=CM11.VL2+U12 -S101	NÖDSTOPP
11	=CM11.BW1+U12 -U2	DISPLAY VÅG
14	+U12 -X4	

Status **Relationshandling 230828**

Rev	Ändring	Datum	Namn	Ursprung	
				Datum	2023-08-29
				Redigerare.	MATHIAS
				Kontollerad	

Brogatan 7
S-311 64 VESSIGEBRO
Ph:+46 (0)346 713330
www.el-andersson.se

NCC Ålesund

Tryckknappslåda +U12

Skåpslayout

Tomal
Bol 110
311 65 Vessigebro
+46 (0)346 713100

==	=	++	+
Antal Blad 149	Nästa Blad 5.f		Blad 5.e
Ordernr. 58092		Ritn.Nr. T23002	

+U13

Positionlista layout

+U13	
Positionsnummer	Postbeteckning
1	=CM11.BX1+U13-B1
2	=CM11.BX1+U13-E1
3	+U13-X3

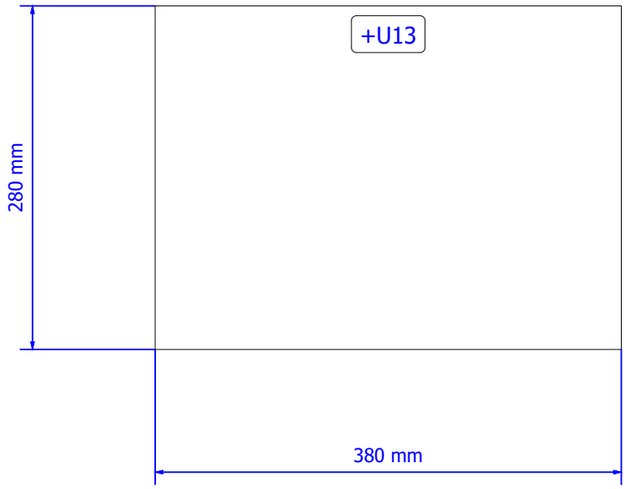

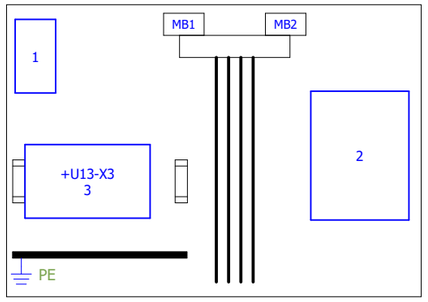

Status **Relationshandling 230828**					
				Datum	2023-03-08
				Redigerare.	Mathias
				Kontollerad	
Rev	Ändring	Datum	Namn	Ursprung	

Brogatan 7
S-311 64 VESSIGEBRO
Ph:+46 (0)346 713330
www.el-andersson.se

NCC Ålesund

Kopplingslåda +U13

Skåpslayout

Tomal
Bol 110
311 65 Vessigebro
+46 (0)346 713100

==	=	++	+
Antal Blad 149	Nästa Blad 6		Blad 5.f
Ordernr. 58092		Ritn.Nr. T23002	

0 1 2 3 4 5 6 7 8 9

-KF10.1
DIGITAL ING.
DI524

I0	=AP11.UC1+U1-BA1:3 I0	1.0	=AP11.UC1+U1/112.1	Fasfelsrelä ok
I1	-X5:2 I1	1.1	=AP11.UC1+U1/115.1	Yttre start doserare
I2	=AP11.UC1+U1-K101:14 I2	1.2	=AP11.UC1+U1/110.2	Nödstopp ok
I3	=GL11.GL2+U1-F1:34 I3	1.3	=GL11.GL2+U1/132.1	Motorskydd ok pelletsskruv
I4	=GL11.GL2+UY-QB1:14 I4	1.4	=GL11.GL2+U1/132.4	Arbetsbrytare "till" pelletsskruv
I5	=GL11.BL1+UY-BL1:7 I5	1.5	=GL11.BL1+U1/133.3	Fullnivå buffertbehållare
I6	=GL11.GL1+U1-F1:34 I6	1.6	=GL11.GL1+U1/136.1	Motorskydd ok doserare,kvarn
I7	=GL11.GL1+UY-QB1:14 I7	1.7	=GL11.GL1+U1/136.4	Arbetsbrytare "till" doserare, kvarn
I8	=HU11.HU1+U1-F1:14 I8	2.0	=HU11.HU1+U1/138.1	Motorskydd ok kvarnmotor MA1
I9	=HU11.HU1+UY-QB1:14 I9	2.1	=HU11.HU1+U1/138.4	Arbetsbrytare "till" kvarnmotor MA1
I10	=HU11.HU2+U1-F2:14 I10	2.2	=HU11.HU2+U1/142.1	Motorskydd ok kvarnmotor MA2
I11	=HU11.HU2+UY-QB2:14 I11	2.3	=HU11.HU2+U1/142.4	Arbetsbrytare "till" kvarnmotor MA2
I12	=GQ12.GQ1+U1-F1:34 I12	2.4	=GQ12.GQ1+U1/152.1	Motorskydd ok cyklonfilter fläkt
I13	=GQ12.GQ1+UY-QB1:14 I13	2.5	=GQ12.GQ1+U1/152.4	Arbetsbrytare "till" cyklonfilter fläkt
I14	=CM11.HQ1+UY-KF1:5 I14	2.6	=CM11.HQ1+U1/121.4	Larm dammfilter styrenhet, pelletssilo
I14	I15	2.7		
+24V	UP	1.8	=AP11.UC1+U1/109.1	Kortmatning
0V	ZP	1.9	=AP11.UC1+U1/109.1	Kortmatning
+24V	UP	2.8		
0V	ZP	2.9		

-KF10.1
DIGITAL ING.
DI524

I16	=GQ11.RN1+U1-F1:34 I16	3.0	=GQ11.RN1+U1/145.4	Motorskydd ok cellmatare 1
I17	=GQ11.RN1+U1-Q1:14 I17	3.1	=GQ11.RN1+U1/145.5	Drift cellmatare 1
I18	=GQ11.RN1+UY-QB1:14 I18	3.2	=GQ11.RN1+U1/146.4	Arbetsbrytare "till" cellmatare 1
I19	=GQ11.GQ1+U1-F1:34 I19	3.3	=GQ11.GQ1+U1/148.1	Motorskydd ok fläkt,kvarn
I20	=GQ11.GQ1+UY-QB1:14 I20	3.4	=GQ11.GQ1+U1/148.4	Arbetsbrytare "till" fläkt, kvarn
I21	=GQ11.RN2+U1-F1:34 I21	3.5	=GQ11.RN2+U1/149.4	Motorskydd ok cellmatare 2
I22	=GQ11.RN2+U1-Q1:14 I22	3.6	=GQ11.RN2+U1/149.5	Drift cellmatare 2
I23	=GQ11.RN2+UY-QB1:14 I23	3.7	=GQ11.RN2+U1/150.4	Arbetsbrytare "till" cellmatare 2
I24	=HU11.HU1+UY-BS1:4 I24	4.0	=HU11.HU1+U1/139.2	Kvarn, rotationsvakt -BS1
I25	=HU11.HU1+UY-BS2:4 I25	4.1	=HU11.HU1+U1/139.3	Kvarn, rotationsvakt -BS2
I26	=CM12.HQ1+UY-KU1:23 I26	4.2	=CM12.HQ1+U1/154.4	Larm cyklonfilter styrenhet
I27	=CM12.HQ1+U1-F1:14 I27	4.3	=CM12.HQ1+U1/155.1	Utlöst säkring cyklonfilter styrenhet
I28	=CM12.BL1+UY-B1:7 I28	4.4	=CM12.BL1+U1/158.3	Cyklon, nivåvakt lågnivå
I29	=GL13.RN1+U1-F1:34 I29	4.5	=GL13.RN1+U1/173.4	Motorskydd ok cellmatare pulversilo
I30	=GL13.RN1+U1-Q1:14 I30	4.6	=GL13.RN1+U1/173.5	Drift cellmatare pulversilo
I31	=GL13.RN1+UY-QB1:14 I31	4.7	=GL13.RN1+U1/174.4	Arbetsbrytare "till" cellmatare 1
+24V	UP	3.8		
0V	ZP	3.9		
+24V	UP	4.8		
0V	ZP	4.9		

-KF10.2
DIGITAL ING.
DI524

I0	=GL13.RN1+UY-BS1:BK I0	1.0	=GL13.RN1+U1/174.5	Varvtalsvakt cellmatare 1
I1	=GL13.BL1+UY-B1:3 I1	1.1	=GL13.BL1+U1/167.3	Silo, nivåvakt valv/tomnivå
I2	=CM13.BL1+UY-B1:7 I2	1.2	=CM13.BL1+U1/164.3	Silo, nivåvakt överfyllnad
I3	=CM13.MA1+U1-F1:34 I3	1.3	=CM13.MA1+U1/165.4	Motorskydd ok valvbrytare
I4	=CM13.MA1+U1-Q1:14 I4	1.4	=CM13.MA1+U1/165.5	Drift valvbrytare
I5	=CM13.MA1+UY-QB1:14 I5	1.5	=CM13.MA1+U1/166.4	Arbetsbrytare "till" valvbrytarmotor
I6	=CM13.MA1+U1-K1:95 I6	1.6	=CM13.MA1+U1/166.6	Hög temperatur valvbrytarmotor
I7	=GL13.GL1+U1-F1:34 I7	1.7	=GL13.GL1+U1/170.1	Motorskydd ok doserare, silo
I8	=GL13.GL1+UY-QB1:14 I8	2.0	=GL13.GL1+U1/170.4	Arbetsbrytare "till" doserare,silo
I9	=GL13.GL1+UY-BS1:4 I9	2.1	=GL13.GL1+U1/171.4	Rotationsvakt doserare, silo
I10	=GL12.HQ1+U1-F1:34 I10	2.2	=GL12.HQ1+U1/159.4	Motorskydd ok läckluftsfläkt
I11	=GL12.HQ1+U1-Q1:14 I11	2.3	=GL12.HQ1+U1/159.5	Drift läckluftsfläkt
I12	=GL12.HQ1+UY-QB1:14 I12	2.4	=GL12.HQ1+U1/160.4	Arbetsbrytare "till" läckluftsfläkt
I13	=GL12.HQ1+U1-F2:14 I13	2.5	=GL12.HQ1+U1/161.4	Utlöst säkring dammfilter styrenhet läckluftsfilter
I14	=GL12.RN1+U1-F1:34 I14	2.6	=GL12.RN1+U1/162.4	Motorskydd ok cellmatare cyklonfilter
I14	=GL12.RN1+U1-Q1:14 I15	2.7	=GL12.RN1+U1/162.5	Drift cellmatare cyklonfilter
+24V	UP	1.8	=AP11.UC1+U1/109.2	Kortmatning
0V	ZP	1.9	=AP11.UC1+U1/109.2	Kortmatning
+24V	UP	2.8		
0V	ZP	2.9		

-KF10.2
DIGITAL ING.
DI524

I16	=GL12.RN1+UY-QB1:14 I16	3.0	=GL12.RN1+U1/163.4	Arbetsbrytare "till" cellmatare cyklonfilter
I17	=GL12.RN1+UY-BS1:BK I17	3.1	=GL12.RN1+U1/163.5	Varvtalsvakt cellmatare cyklonfilter
I18	=GL13.CM1+UY-B1:4 I18	3.2	=GL13.CM1+U1/168.5	Manslucka silo
I19	I19	3.3		
I20	=CM11.BX1+UY-BG1:4 I20	3.4	=CM11.BX1+U1/122.2	Tryckavlastningsventil 1 öppen -BG1, pelletssilo
I21	=CM11.BX1+UY-BG2:4 I21	3.5	=CM11.BX1+U1/122.3	Tryckavlastningsventil 2 öppen -BG2, pelletssilo
I22	=CM11.BL1+UY-B1:7 I22	3.6	=CM11.BL1+U1/126.3	Nivåvakt överfyllnad, pelletssilo
I23	I23	3.7		
I24	=HU11.HU2+UY-BS1:4 I24	4.0	=HU11.HU2+U1/143.3	Kvarn, rotationsvakt -BS1
I25	=HU11.HU2+UY-BS2:4 I25	4.1	=HU11.HU2+U1/143.5	Kvarn, rotationsvakt -BS2
I26	=CM11.VL3+UY-B1:14 I26	4.2	=CM11.VL3+U1/125.7	Slangventil öppen
I27	=CM11.VL2+U12-S1:14 I27	4.3	=CM11.VL2+U1/128.5	Start fyllning, pelletssilo
I28	=CM11.VL2+U12-S2:14 I28	4.4	=CM11.VL2+U1/128.6	Stopp fyllning, pelletssilo
I29	=CM11.VL2+U12-S3:14 I29	4.5	=CM11.VL2+U1/128.7	Renblåsning påfyllningsrör, pelletssilo
I30	=CM11.VL2+U12-S4:14 I30	4.6	=CM11.VL2+U1/128.8	Tysta larm, pelletssilo
I31	=CM11.VL2+U12-S5:14 I31	4.7	=CM11.VL2+U1/128.8	Signaltest ind.lampor +U12
+24V	UP	3.8		
0V	ZP	3.9		
+24V	UP	4.8		
0V	ZP	4.9		

Status
Relationshandling 230828

				Datum	2023-03-08
				Redigerare.	Mathias
				Kontollerad	
Rev	Ändring	Datum	Namn	Ursprung	

Brogatan 7
S-311 64 VESSIGEBRO
Ph:+46 (0)346 713330
www.el-andersson.se

NCC Ålesund

PLC-kortöversikt

Översikt

Tomal
Bol 110
311 65 Vessigebro
+46 (0)346 713100

==	=	++	+
Antal Blad 149	Nästa Blad 6.c		Blad 6.b
Ordernr. 58092		Ritn.Nr. T23002	

-KF10.4
DIGITAL UTG.
DO524

O0	=AP11.UC1+U1-K1:A1 O0	1.0	=AP11.UC1+U1/114.2	A2-Larm
O1	=AP11.UC1+U1-P1:X1 O1	1.1	=AP11.UC1+U1/114.3	Generellt larm
O2	=GQ11.RN1+U1-Q1:A1 O2	1.2	=GQ11.RN1+U1/145.7	Start cellmatare 1
O3	=GQ11.RN2+U1-Q1:A1 O3	1.3	=GQ11.RN2+U1/149.7	Start cellmatare 2
O4	=CM12.HQ1+U1-K2:A1 O4	1.4	=CM12.HQ1+U1/155.7	Start efterrensning cyklonfilter
O5	=CM12.HQ1+U1-K1:A1 O5	1.5	=CM12.HQ1+U1/155.6	Start cyklonfilter
O6	=CM11.MM1+U1-K1:A1 O6	1.6	=CM11.MM1+U1/156.3	Magnetventil pneumatisk kulhammare
O7	=GL13.RN1+U1-Q1:A1 O7	1.7	=GL13.RN1+U1/173.7	Start cellmatare pulversilo
O8	=CM13.MA1+U1-Q1:A1 O8	2.0	=CM13.MA1+U1/165.7	Start valvbrytare
O9	=GL12.HQ1+U1-Q1:A1 O9	2.1	=GL12.HQ1+U1/159.7	Start läckluftsfläkt
O10	=GL12.HQ1+U1-K1:A1 O10	2.2	=GL12.HQ1+U1/161.7	Start dammfilter styrenhet läckluftsfilter
O11	=GL12.RN1+U1-Q1:A1 O11	2.3	=GL12.RN1+U1/162.7	Start cellmatare cyklonfilter
O12	=CM11.HQ1+U1-K1:A1 O12	2.4	=CM11.HQ1+U1/121.7	Start dammfilter styrenhet, pelletssilo
O13	=CM11.BX1+U1-K1:A1 O13	2.5	=CM11.BX1+U1/123.6	Magnetventil tryckavls.ventil öppna
O14	=CM11.BX1+U1-K2:A1 O14	2.6	=CM11.BX1+U1/123.7	Magnetventil tryckavls.ventil stäng
O15	=CM11.VL3+U1-K1:A1 O15	2.7	=CM11.VL3+U1/125.3	Magnetventil slangventil
+24V	UP	1.8	=AP11.UC1+U1/109.4	Kortmatning
0V	ZP	1.9	=AP11.UC1+U1/109.5	Kortmatning
+24V	UP	2.8		
0V	ZP	2.9		

-KF10.4
DIGITAL UTG.
DO524

O16	=CM11.VL2+U1-K1:A1 O16	3.0	=CM11.VL2+U1/127.1	Blixtlampa överfull nivålarm, pelletssilo
O17	=CM11.VL2+U1-K2:A1 O17	3.1	=CM11.VL2+U1/127.2	Blixtlampa full nivålarm, pelletssilo
O18	=CM11.VL2+U1-K3:A1 O18	3.2	=CM11.VL2+U1/127.4	Signalhorn, pelletssilo
O19	=CM11.VL2+U12-S1:x1 O19	3.3	=CM11.VL2+U1/128.1	Fyllning tillåten, pelletssilo
O20	=CM11.VL2+U12-S3:X1 O20	3.4	=CM11.VL2+U1/128.2	Renblåsning påfyllningsrör pågår, pelletssilo
O21	=CM11.VL2+U12-S4:x1 O21	3.5	=CM11.VL2+U1/128.3	Larm pelletssilo
O22	=CM11.VL2+U12-P1:X1 O22	3.6	=CM11.VL2+U1/128.4	Pelletssilo full
O23	O23	3.7		
O24	=AP11.UC1+U1-K2:A1 O24	4.0	=AP11.UC1+U1/114.4	A2-Larm Ammann
O25	=AP11.UC1+U1-K3:A1 O25	4.1	=AP11.UC1+U1/114.6	Generellt larm Ammann
O26	=AP11.UC1+U1-K4:A1 O26	4.2	=AP11.UC1+U1/114.7	Växla till olja Ammann
O27	=AP11.UC1+U1-Q2:A1 O27	4.3	=AP11.UC1+U1/113.7	Styrning kanalfläkt
O28	O28	4.4		
O29	O29	4.5		
O30	O30	4.6		
O31	O31	4.7		
+24V	UP	3.8		
0V	ZP	3.9		
+24V	UP	4.8		
0V	ZP	4.9		

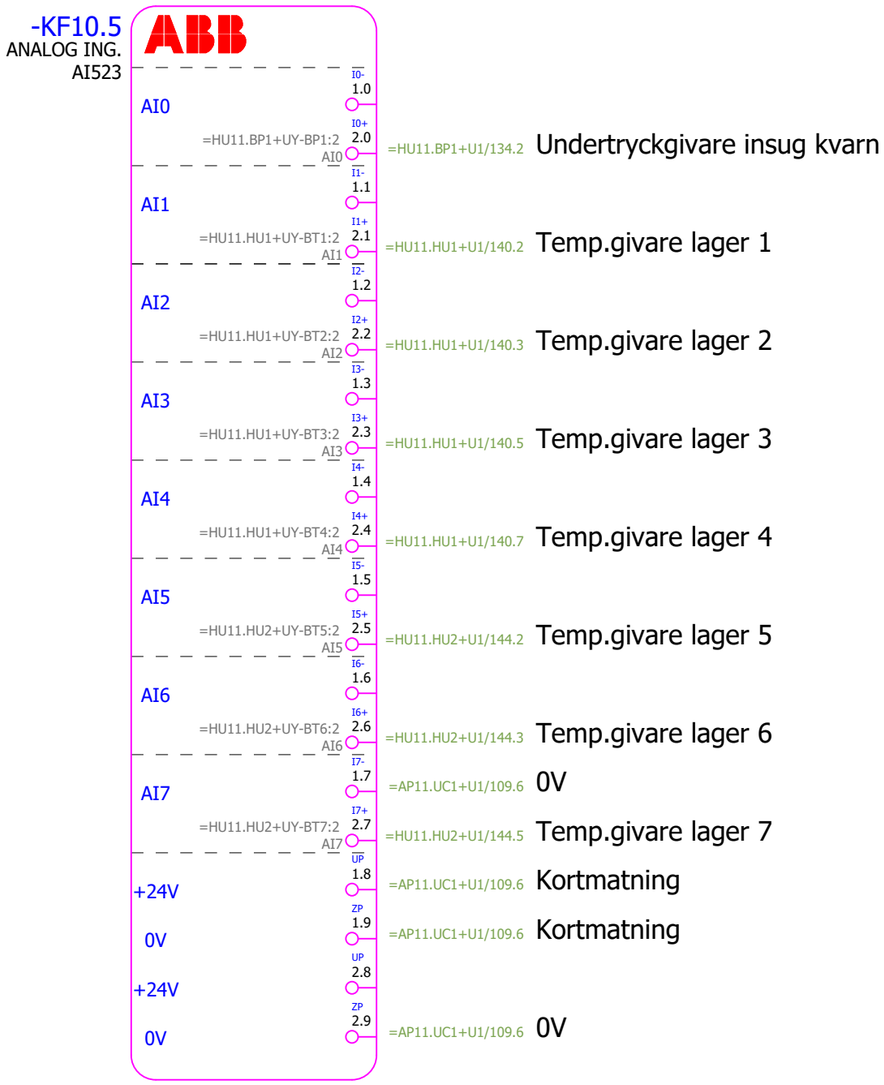

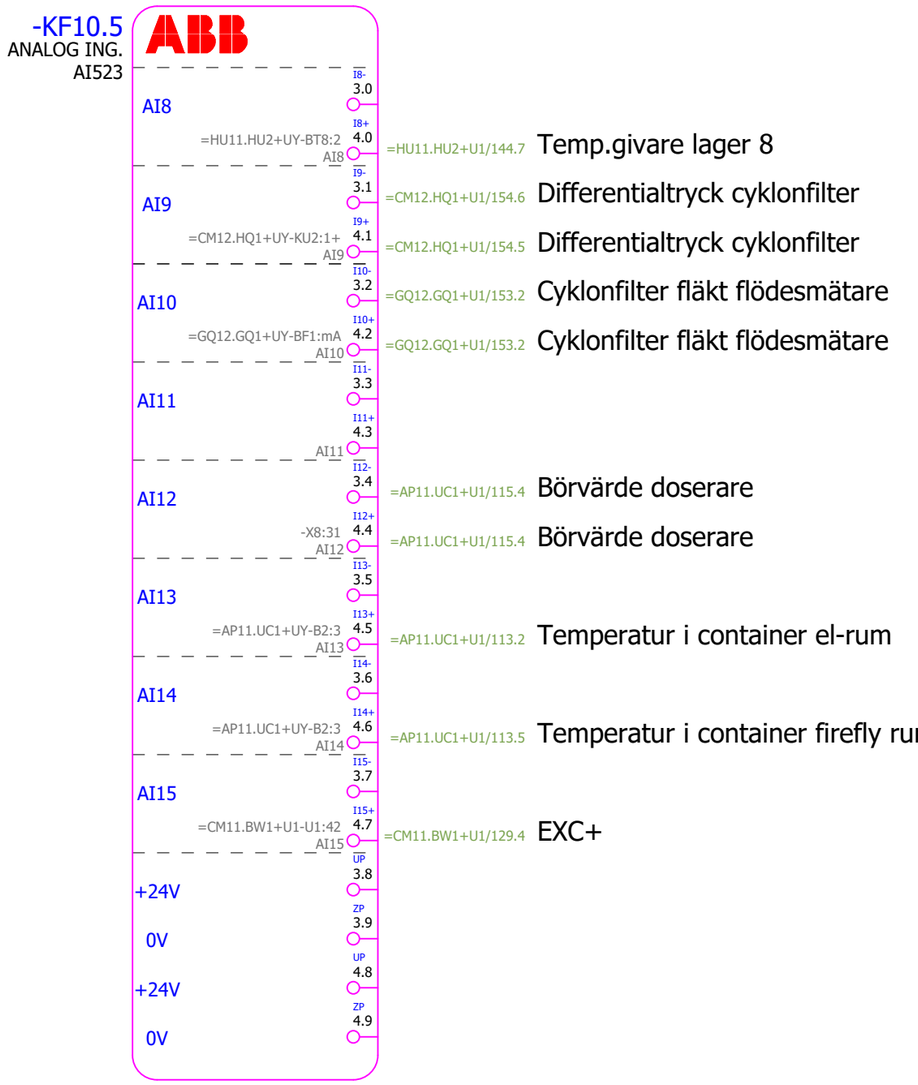

Status **Relationshandling 230828**

Rev	Ändring	Datum	Namn		
				Datum	2023-03-08
				Redigerare.	Mathias
				Kontollerad	
				Ursprung	

Brogatan 7
S-311 64 VESSIGEBRO
Ph:+46 (0)346 713330
www.el-andersson.se

NCC Ålesund

PLC-kortöversikt

Översikt

Tomal
Bol 110
311 65 Vessigebro
+46 (0)346 713100

==	=	++	+
Antal Blad 149	Nästa Blad 6.e		Blad 6.d
Ordernr. 58092		Ritn.Nr. T23002	

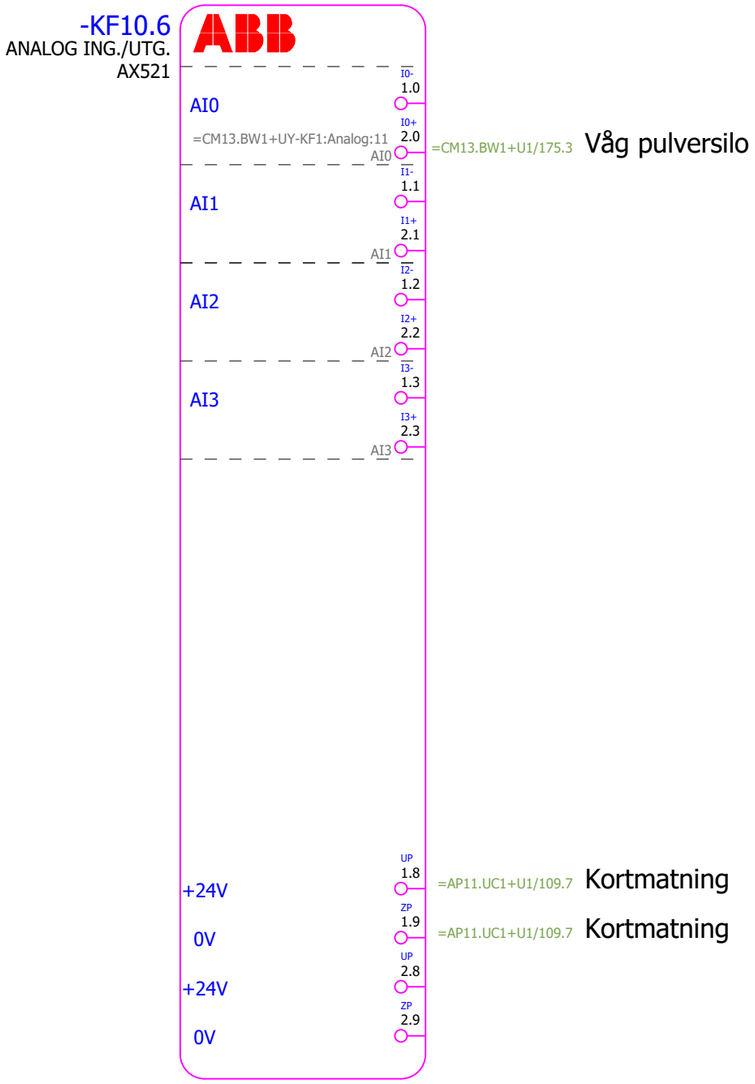

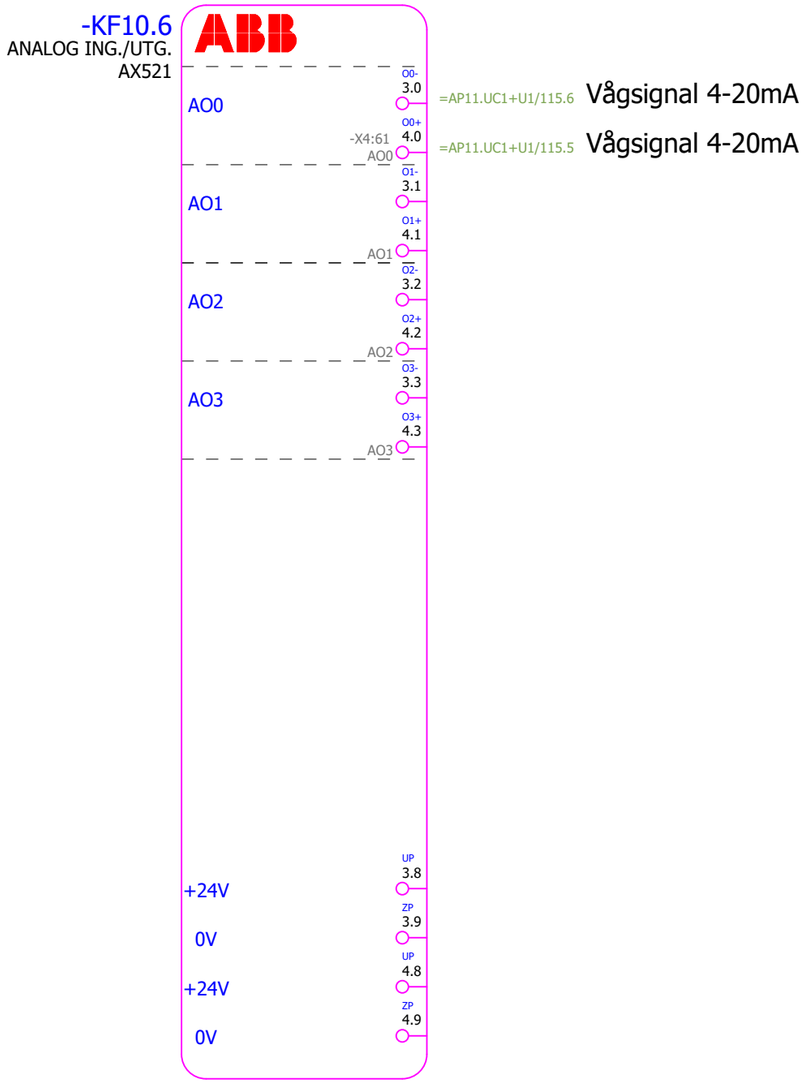

Status
Relationshandling 230828

				Datum	2023-03-08
				Redigerare.	Mathias
				Kontollerad	
Rev	Ändring	Datum	Namn	Ursprung	

Brogatan 7
S-311 64 VESSIGEBRO
Ph:+46 (0)346 713330
www.el-andersson.se

NCC Ålesund

PLC-kortöversikt

Översikt

Tomal
Bol 110
311 65 Vessigebro
+46 (0)346 713100

==	=	++	+
Antal Blad 149	Nästa Blad 8		Blad 6.e
Ordernr. 58092		Ritn.Nr. T23002	

YTTRE POSITIONSSKYLTAR
Ex.

Text: 5mm
Text: 3mm
Text: 3mm

=ML21.HU+UY-QB1
Avloppspump
Från U1 GR -F1

30 mm
80 mm

=AP11.UC1+US-QB1
Arbetsbrytare Kyl-/Värmeaggregat
Från U1 Gr. =AP11.UC1-F14

= HU11.HU2-QB2
Arbetsbrytare kvarn MA2
Från U1 Gr. =HU11.HU2-F2

=GL12.HQ1-QB1
Arbetsbrytare läckluftsfilter
Från U1 Gr. =GL12.HQ1-F1

=AP11.UC1-X101
Uttag
Från U1 Gr. =AP11.UC1-F31

=GQ11.RV1-QB1
Arbetsbrytare Cellmatare 1
Från U1 Gr. =GQ11.RN1-F1

=GL12.RN1-QB1
Arbetsbrytare Cellmatare cyklonfilter
Från U1 Gr. =GL12.RN1-F1

=AP11.UC1-X102
Uttag
Från U1 Gr. =AP11.UC1-F31

=GQ11.GQ1-TA1
Frekvensomformare fläkt
Från U1 Gr. =GQ11.GQ1-F1

PUS-X0
Huvudjordningsskena

=AP11.UC1-B2
Fukt-/temperaturgivare

=GQ11.GQ1-QB1
Arbetsbrytare fläkt
Från U1 Gr. =GQ11.GQ1-F1

HUVUDBRYTARE

=GL11.GL2-TA1
Frekvensomformare pelletsskruv
Från U1 Gr. =GL11.GL2-F1

=GQ11.RN2-QB1
Arbetsbrytare Cellmatare 2
Från U1 Gr. =GQ11.RN2-F1

AP11.UC1+UY-QB1
Firefly hydropressenhet HPP:1
Från U1 Gr. =AP11.UC1-F15

=GL11.GL2-QB1
Arbetsbrytare pelletsskruv
Från U1 Gr. =GL11.GL2-F1

=GQ12.GQ1-TA1
Frekvensomformare cyklonfilter fläkt
Från U1 Gr. =GQ12.GQ1-F1

=GL11.GL1.-TA1
Frekvensomformare doserare kvarn
Från U1 Gr. =GL11.GL1-F1

=GQ12.GQ1-QB1
Arbetsbrytare cyklonfilter fläkt
Från U1 Gr. =GQ12.GQ1-F1

=GL11.GL1-QB1
Arbetsbrytare doserare
Från U1 Gr. =GL11.FE1-F1

=GL13.RN1-QB1
Arbetsbrytare Cellmatare pulversilo
Från U1 Gr. =GL13.RN1-F1

= HU11.HU1-TA1
Frekvensomformare kvarn MA1
Från U1 Gr. = HU11.HU1-F1

=CM13.MA1-QB1
Arbetsbrytare valvbrytare
Från U1 Gr. =CM13.MA1-F1

= HU11.HU1-QB1
Arbetsbrytare kvarn MA1
Från U1 Gr. = HU11.HU1-F1

=GL13.GL1-TA1
Frekvensomformare doserare silo
Från U1 Gr. =GL13.GL1-F1

= HU11.HU2-TA1
Frekvensomformare kvarn MA2
Från U1 Gr. = HU11.HU2-F2

=GL13.GL1-QB1
Arbetsbrytare doserare
Från U1 Gr. =GL13.GL1-F1

Status
Relationshandling 230828

				Datum	2023-03-08
				Redigerare.	Mathias
				Kontollerad	
Rev	Ändring	Datum	Namn	Ursprung	

Brogatan 7
S-311 64 VESSIGEBRO
Ph:+46 (0)346 713330
www.el-andersson.se

NCC Ålesund

Skyltlista

Grafik

Tomal
Bol 110
311 65 Vessigebro
+46 (0)346 713100

==	=	++	+
Antal Blad 149	Nästa Blad 9		Blad 8
Ordernr. 58092		Ritn.Nr. T23002	

Potentialutjämning

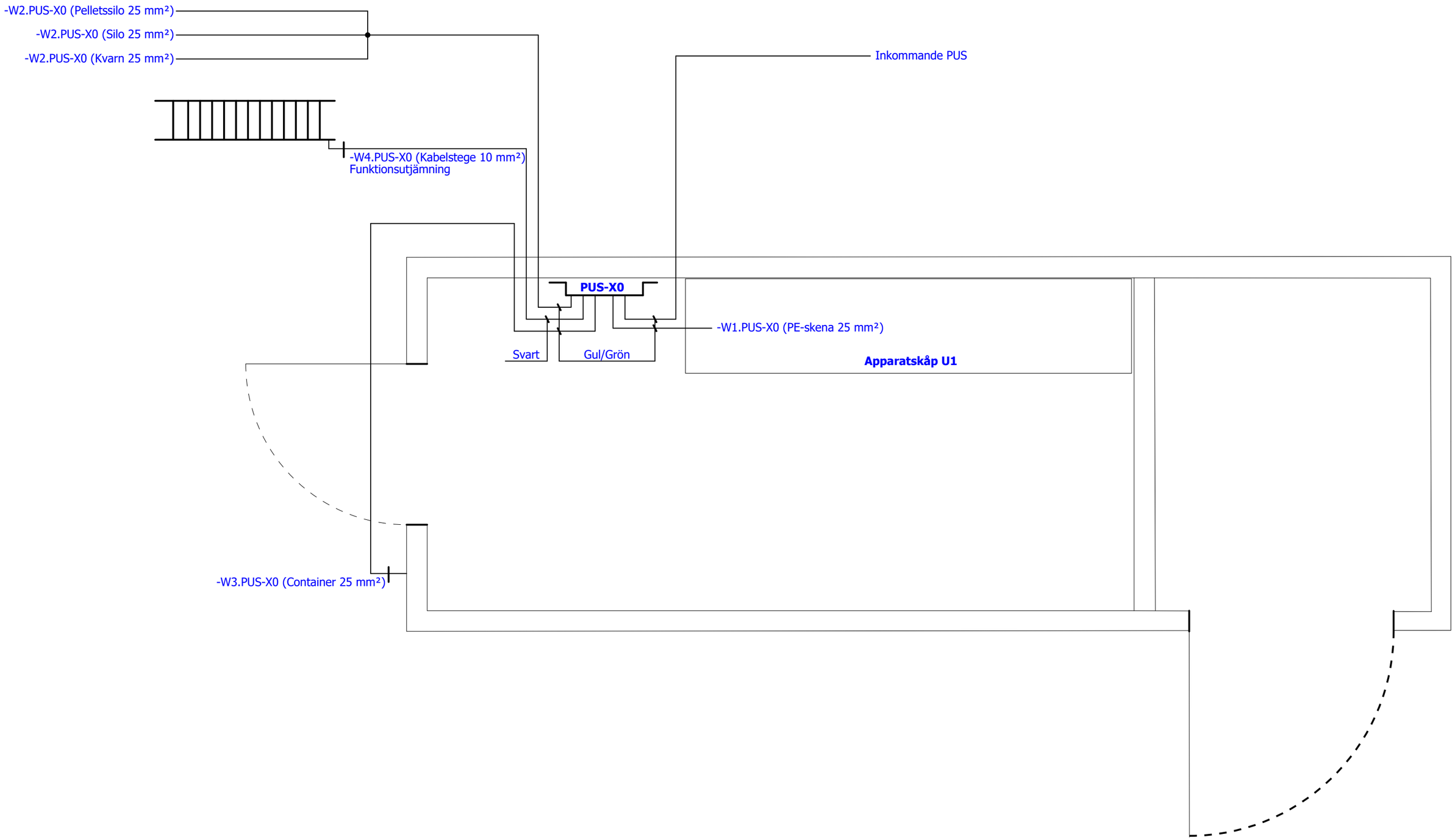

Status **Relationshandling 230828**					
				Datum	2023-03-08
				Redigerare.	Mathias
				Kontollerad	
Rev	Ändring	Datum	Namn	Ursprung	

Brogatan 7
S-311 64 VESSIGEBRO
Ph:+46 (0)346 713330
www.el-andersson.se

NCC Ålesund

Översikt potentialutjämning

Grafik

Tomal
Bol 110
311 65 Vessigebro
+46 (0)346 713100

==	=	++	+
Antal Blad 149	Nästa Blad =AP11.UC1+U1/101		Blad 9
Ordernr. 58092		Ritn.Nr. T23002	

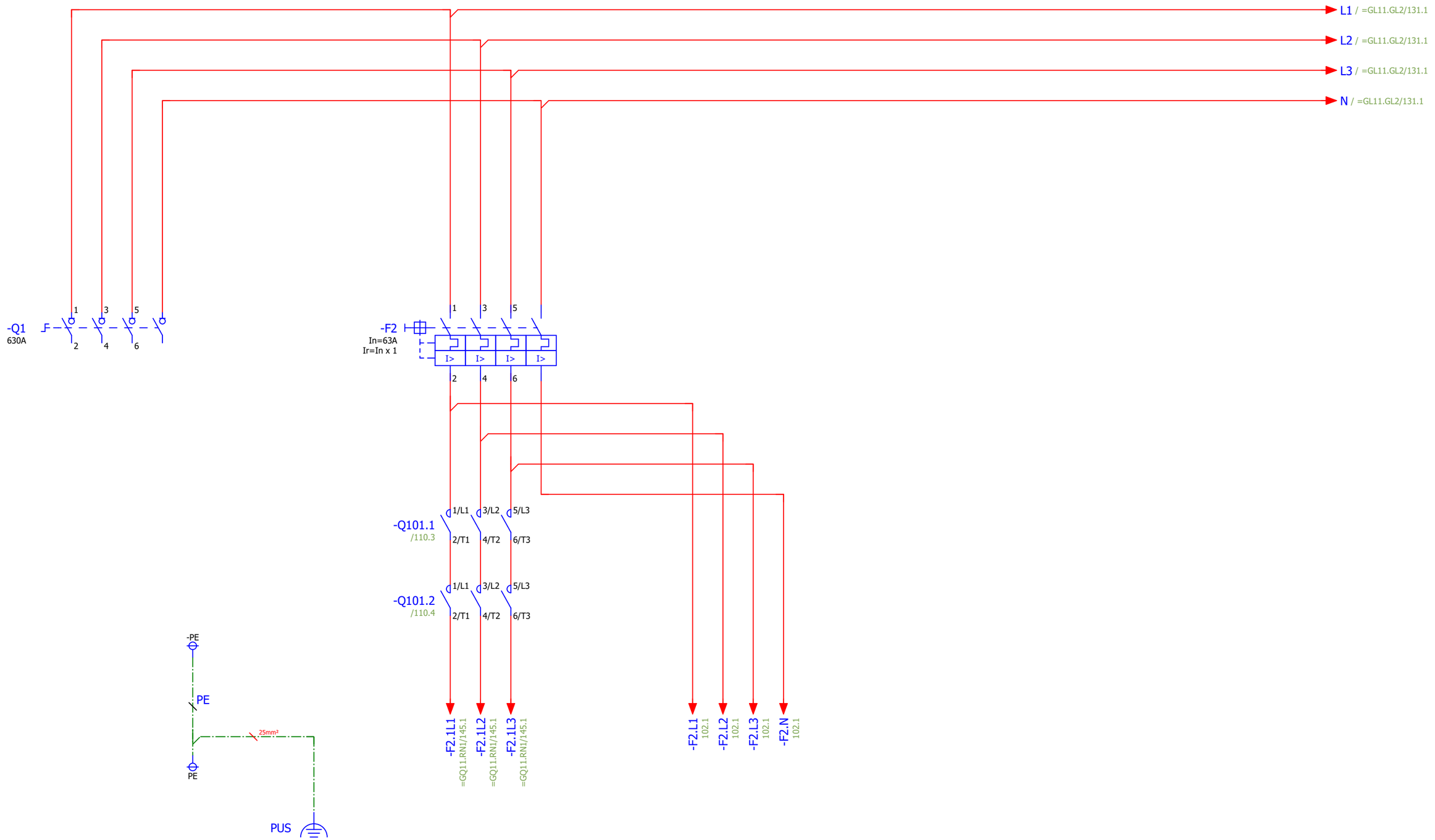

3x400VAC 50Hz
500 Amp

Huvudjordningsskena
placerad intill apparatskåp

Nödstoppad
Kraft

Status **Relationshandling 230828**					
				Datum	2023-03-23
				Redigerare.	Mathias
				Kontollerad	
Rev	Ändring	Datum	Namn	Ursprung	

Brogatan 7
S-311 64 VESSIGEBRO
Ph:+46 (0)346 713330
www.el-andersson.se

NCC Ålesund

Inkommande/kraft

Flerpoligt kretsschema

Tomal
Bol 110
311 65 Vessigebro
+46 (0)346 713100

==	=AP11.UC1	++	+U1
Antal Blad 149	Nästa Blad 102		Blad 101
Ordernr. 58092		Ritn.Nr. T23002	

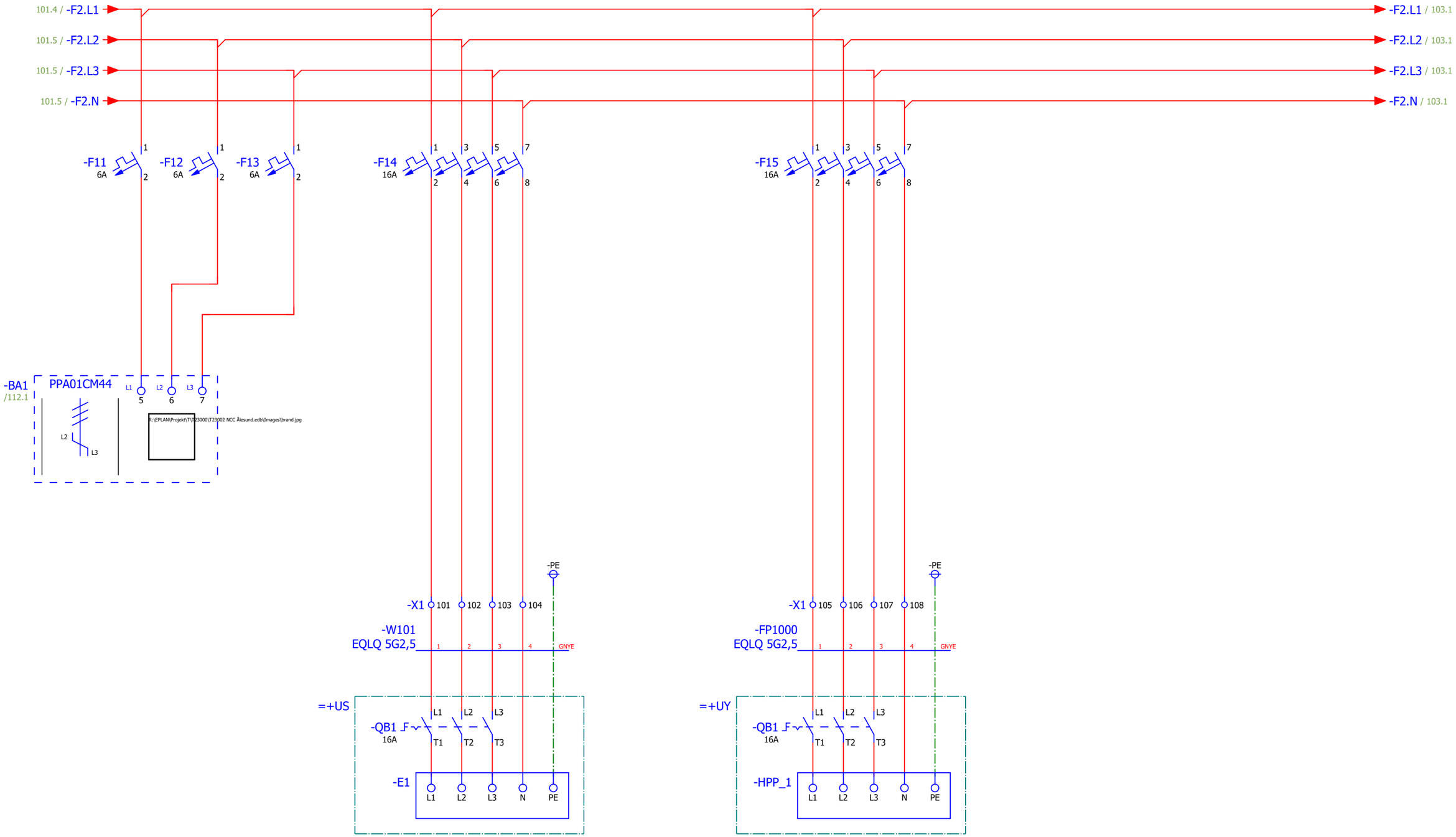

Fasfelsrelä

Kyl-/Värmeaggregat

Firefly
hydropressenhet HPP:1

Status **Relationshandling 230828**					
				Datum	2023-08-28
				Redigerare.	MATHIAS
				Kontollerad	
Rev	Ändring	Datum	Namn	Ursprung	

Brogatan 7
S-311 64 VESSIGEBRO
Ph:+46 (0)346 713330
www.el-andersson.se

NCC Ålesund

Kraft 230/400VAC

Flerpoligt kretsschema

Tomal
Bol 110
311 65 Vessigebro
+46 (0)346 713100

==	=AP11.UC1	++	+U1
Antal Blad 149	Nästa Blad 103		Blad 102
Ordernr. 58092		Ritn.Nr. T23002	

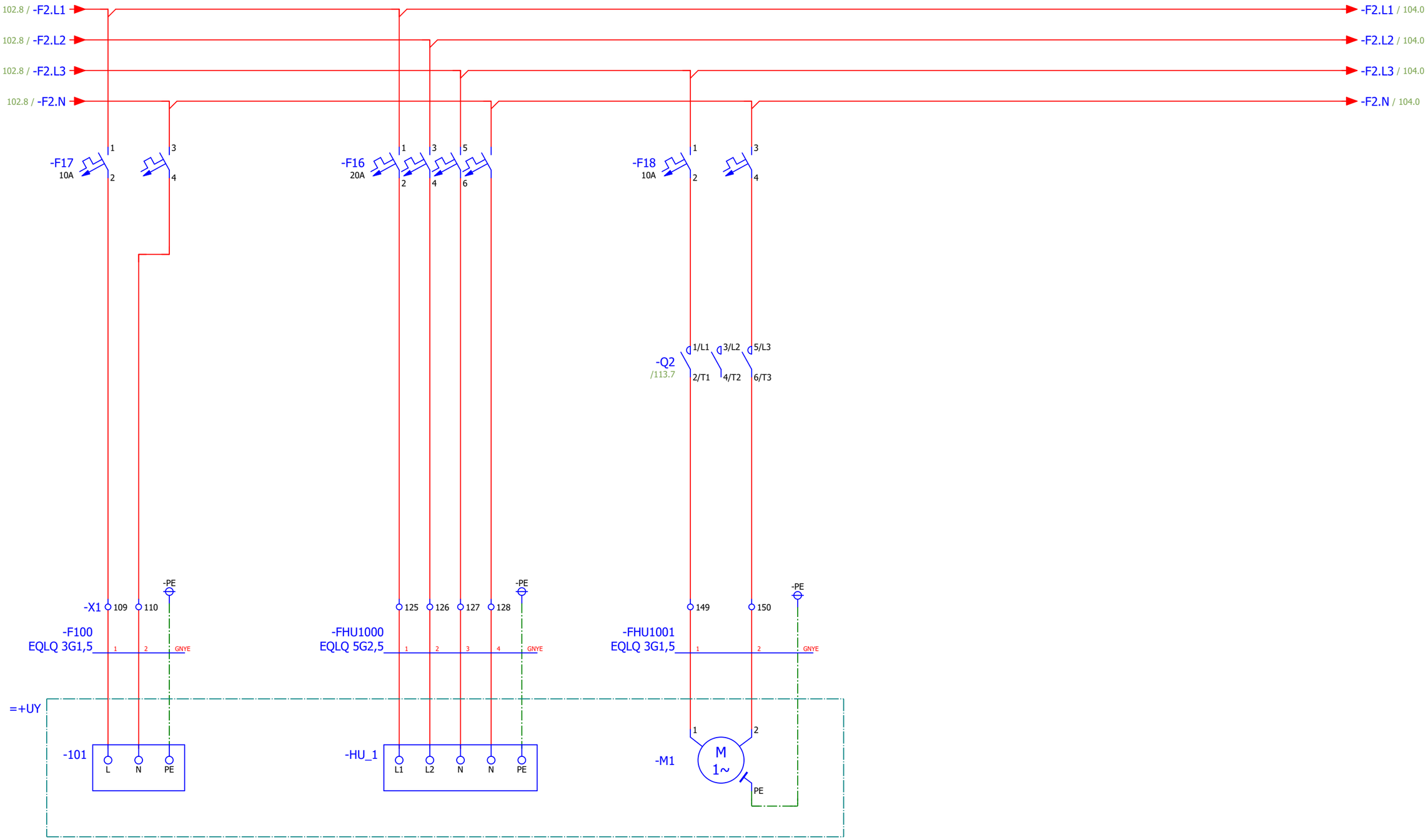

Firefly
kontrollenhet 101

Firefly
värmekabelenhet HU:1

Kanalfläkt
fireflyrum

Status **Relationshandling 230828**					
				Datum	2023-08-28
				Redigerare.	MATHIAS
				Kontollerad	
Rev	Ändring	Datum	Namn	Ursprung	

Brogatan 7
S-311 64 VESSIGEBRO
Ph:+46 (0)346 713330
www.el-andersson.se

NCC Ålesund

Kraft 230/400VAC

Flerpoligt kretsschema

Tomal
Bol 110
311 65 Vessigebro
+46 (0)346 713100

==	=AP11.UC1	++	+U1
Antal Blad 149	Nästa Blad 104		Blad 103
Ordernr. 58092		Ritn.Nr. T23002	

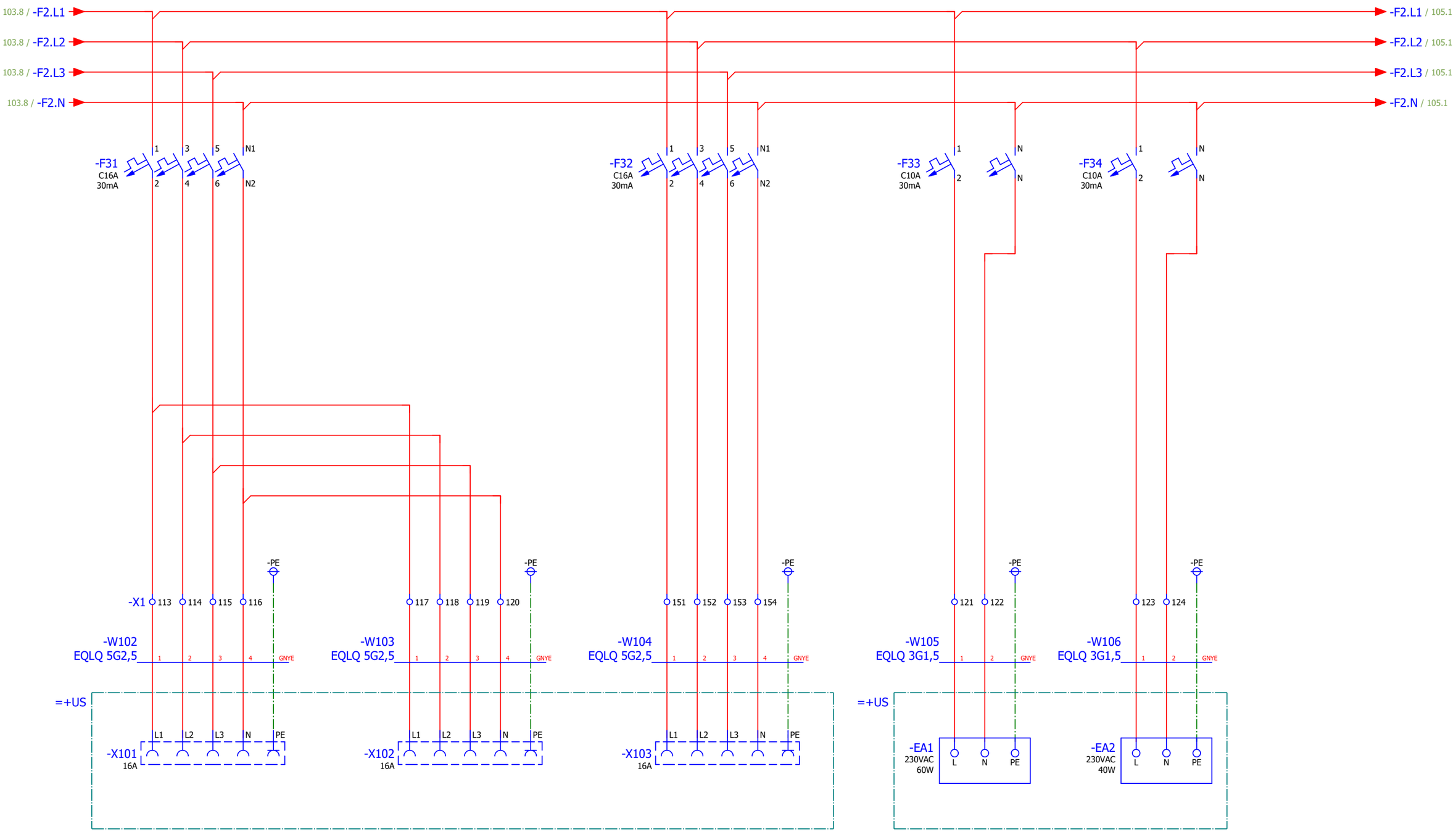

CEE-Uttag i container el-rum

CEE-Uttag i container fireflyrum

CEE-Uttag i silo

Belysning i container

Belysning i silo

Status **Relationshandling 230828**					
				Datum	2023-08-28
				Redigerare.	MATHIAS
				Kontollerad	
Rev	Ändring	Datum	Namn	Ursprung	

Brogatan 7
S-311 64 VESSIGEBRO
Ph:+46 (0)346 713330
www.el-andersson.se

NCC Ålesund

Kraft 230/400VAC

Flerpoligt kretsschema

Tomal
Bol 110
311 65 Vessigebro
+46 (0)346 713100

==	=AP11.UC1	++	+U1
Antal Blad 149	Nästa Blad 105		Blad 104
Ordernr. 58092		Ritn.Nr. T23002	

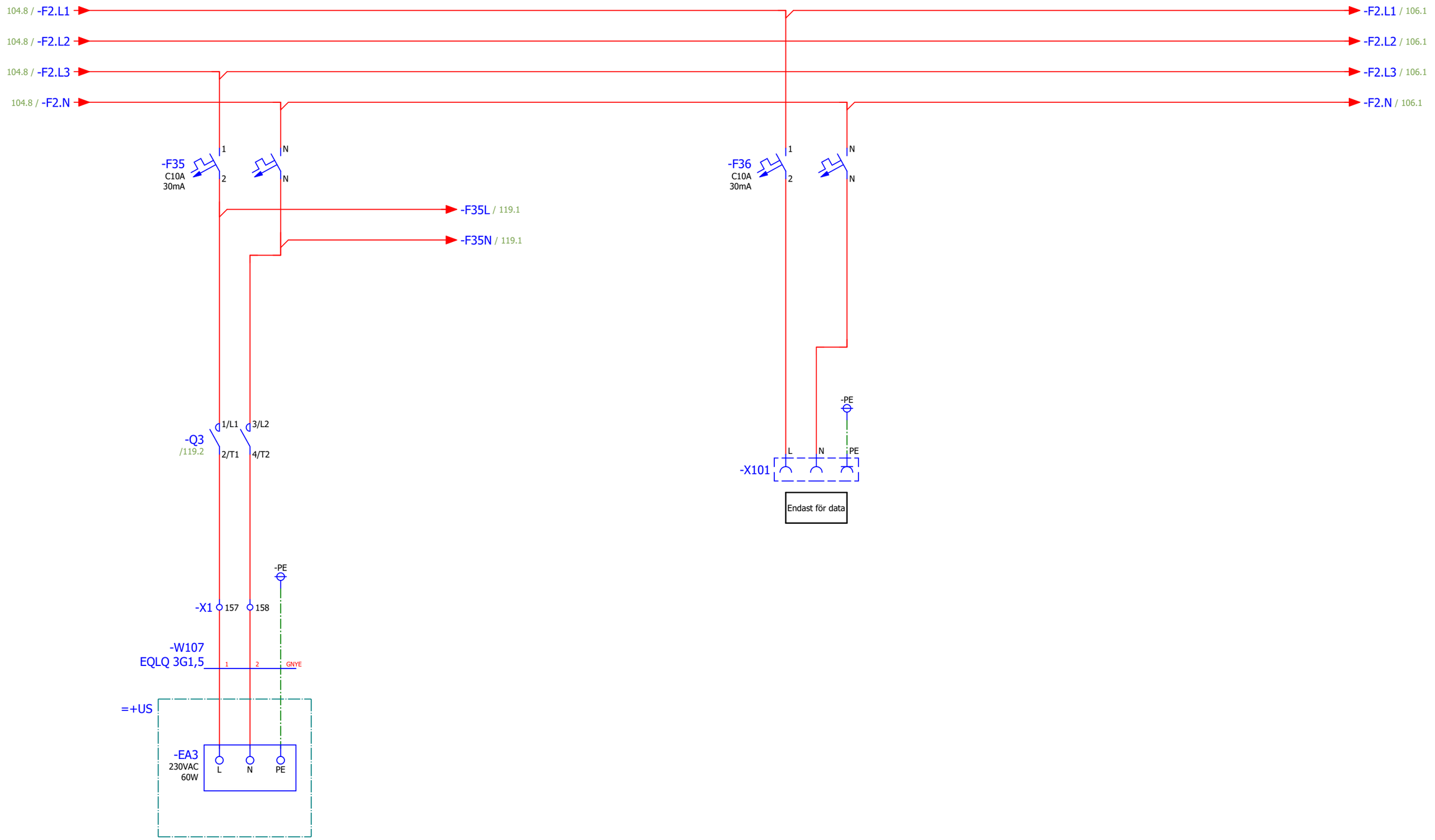

Ytterbelysning

Uttag i apparatskåp

Status **Relationshandling 230828**					
				Datum	2023-08-28
				Redigerare.	MATHIAS
				Kontollerad	
Rev	Ändring	Datum	Namn	Ursprung	

Brogatan 7
S-311 64 VESSIGEBRO
Ph:+46 (0)346 713330
www.el-andersson.se

NCC Ålesund

Kraft 230/400VAC

Flerpoligt kretsschema

Tomal
Bol 110
311 65 Vessigebro
+46 (0)346 713100

==	=AP11.UC1	++	+U1
Antal Blad 149	Nästa Blad 106		Blad 105
Ordernr. 58092		Ritn.Nr. T23002	

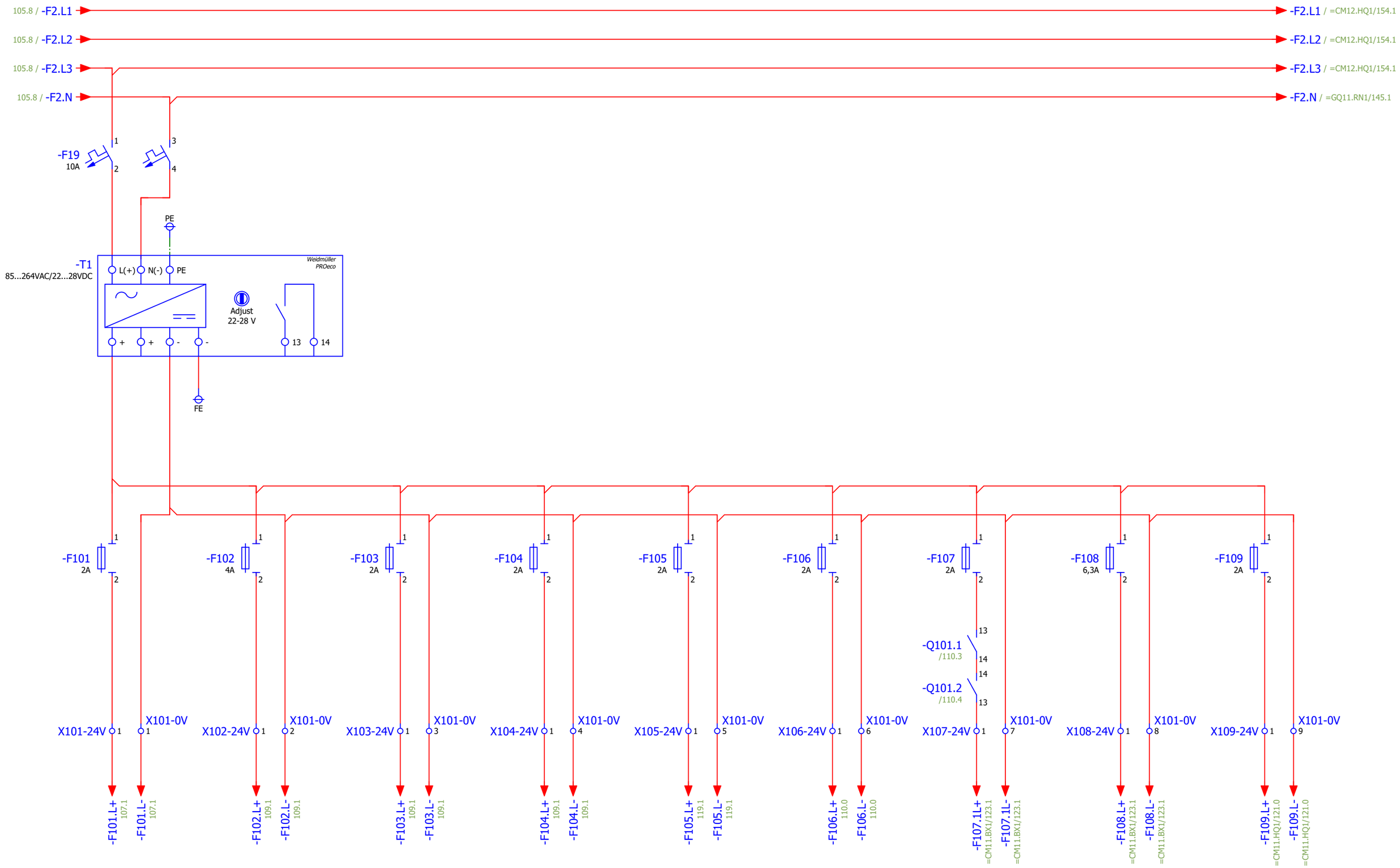

Status **Relationshandling 230828**				Datum	2023-08-28
				Redigerare.	MATHIAS
				Kontollerad	
Rev	Ändring	Datum	Namn	Ursprung	

Brogatan 7
S-311 64 VESSIGEBRO
Ph:+46 (0)346 713330
www.el-andersson.se

NCC Ålesund

DC manöver

Flerpoligt kretsschema

Tomal
Bol 110
311 65 Vessigebro
+46 (0)346 713100

==	=AP11.UC1	++	+U1
Antal Blad 149	Nästa Blad 107		Blad 106
Ordernr. 58092		Ritn.Nr. T23002	

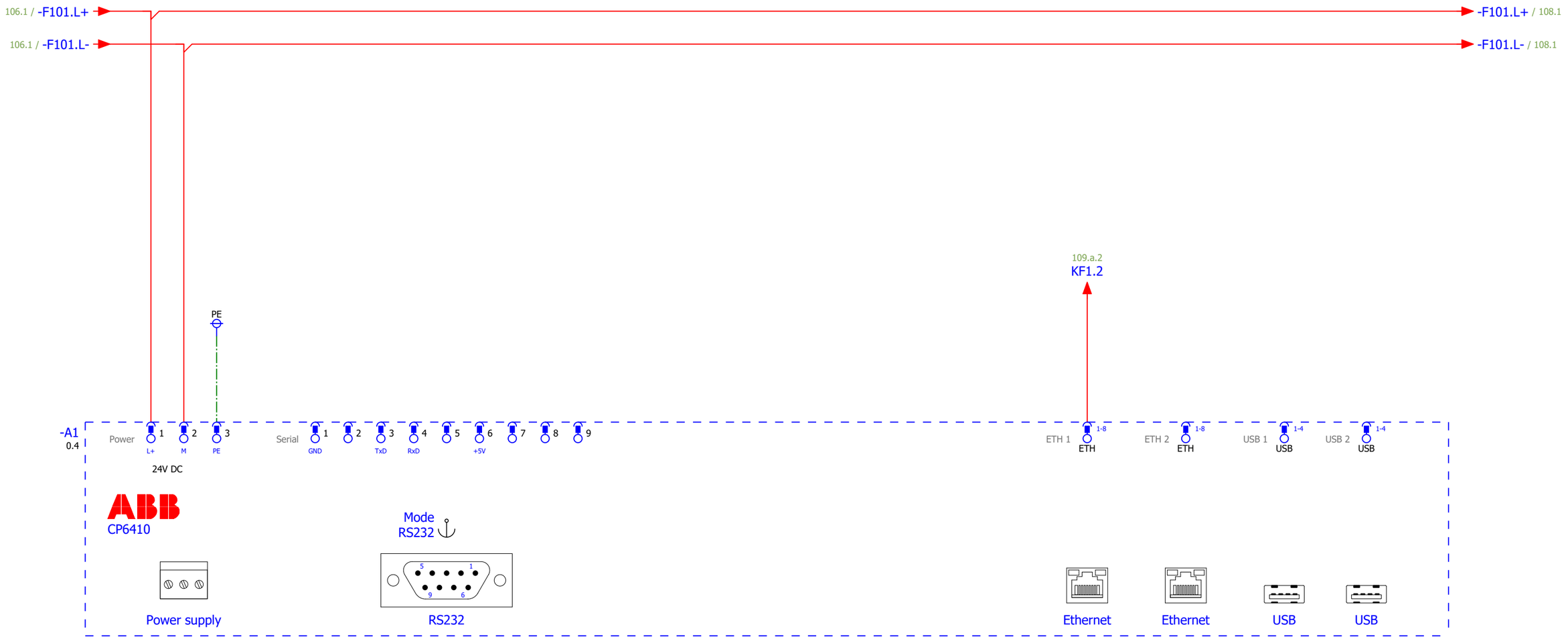

Operatörspanel

Status **Relationshandling 230828**					
				Datum	2023-03-23
				Redigerare.	Mathias
				Kontollerad	
Rev	Ändring	Datum	Namn	Ursprung	

Brogatan 7
S-311 64 VESSIGEBRO
Ph:+46 (0)346 713330
www.el-andersson.se

NCC Ålesund

Operatörspanel

Flerpoligt kretsschema

Tomal
Bol 110
311 65 Vessigebro
+46 (0)346 713100

==	=AP11.UC1	++	+U1
Antal Blad 149	Nästa Blad 108		Blad 107
Ordernr. 58092		Ritn.Nr. T23002	

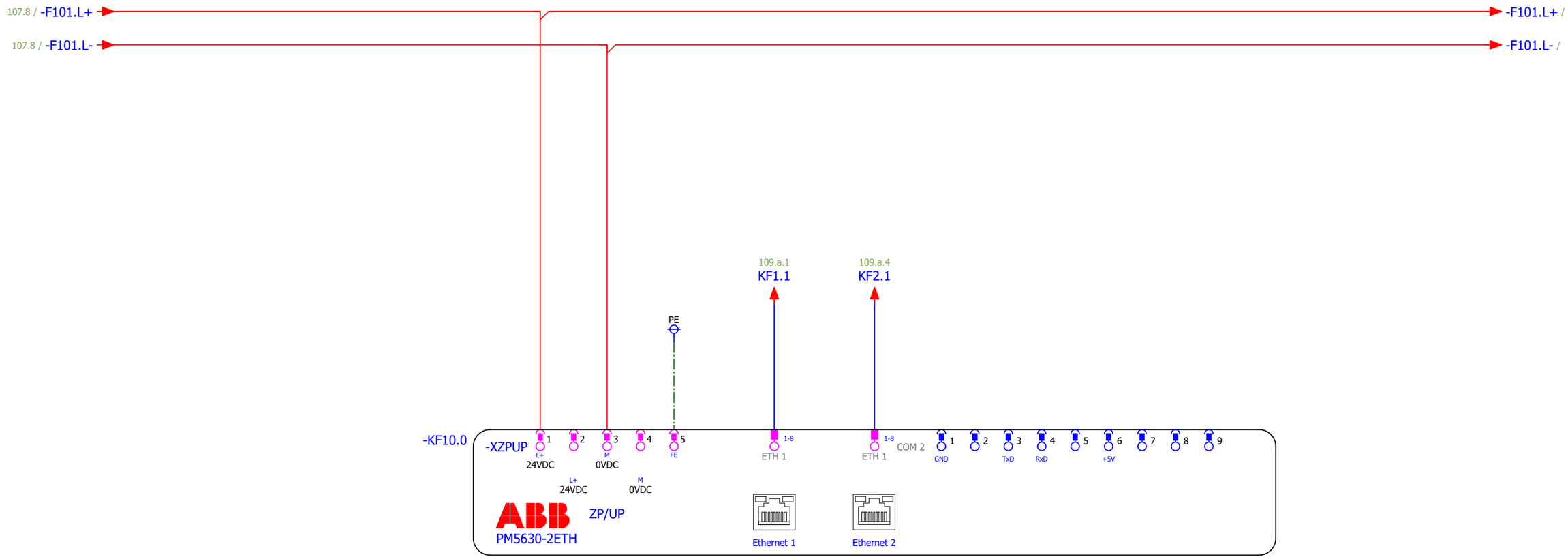

CPU

Status **Relationshandling 230828**					
				Datum	2023-03-23
				Redigerare.	Mathias
				Kontollerad	
Rev	Ändring	Datum	Namn	Ursprung	

Brogatan 7
S-311 64 VESSIGEBRO
Ph:+46 (0)346 713330
www.el-andersson.se

NCC Ålesund

Styrsystem

Flerpoligt kretsschema

Tomal
Bol 110
311 65 Vessigebro
+46 (0)346 713100

==	=AP11.UC1	++	+U1
Antal Blad 149	Nästa Blad 109		Blad 108
Ordernr. 58092		Ritn.Nr. T23002	

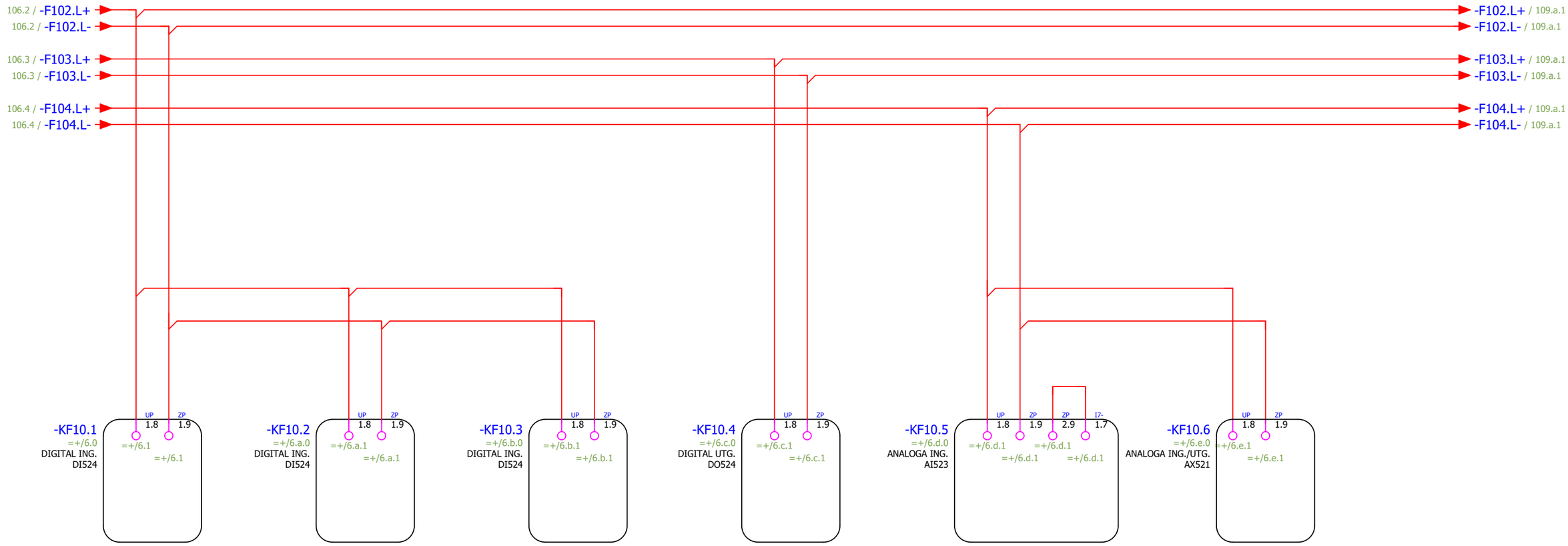

Kortmatning Kortmatning Kortmatning Kortmatning Kortmatning Kortmatning

Status **Relationshandling 230828**					
				Datum	2023-03-23
				Redigerare.	Mathias
				Kontollerad	
Rev	Ändring	Datum	Namn	Ursprung	

Brogatan 7
S-311 64 VESSIGEBRO
Ph:+46 (0)346 713330
www.el-andersson.se

NCC Ålesund

Styrsystem

Flerpoligt kretsschema

Tomal
Bol 110
311 65 Vessigebro
+46 (0)346 713100

==	=AP11.UC1	++	+U1
Antal Blad 149	Nästa Blad 109.a		Blad 109
Ordernr. 58092		Ritn.Nr. T23002	

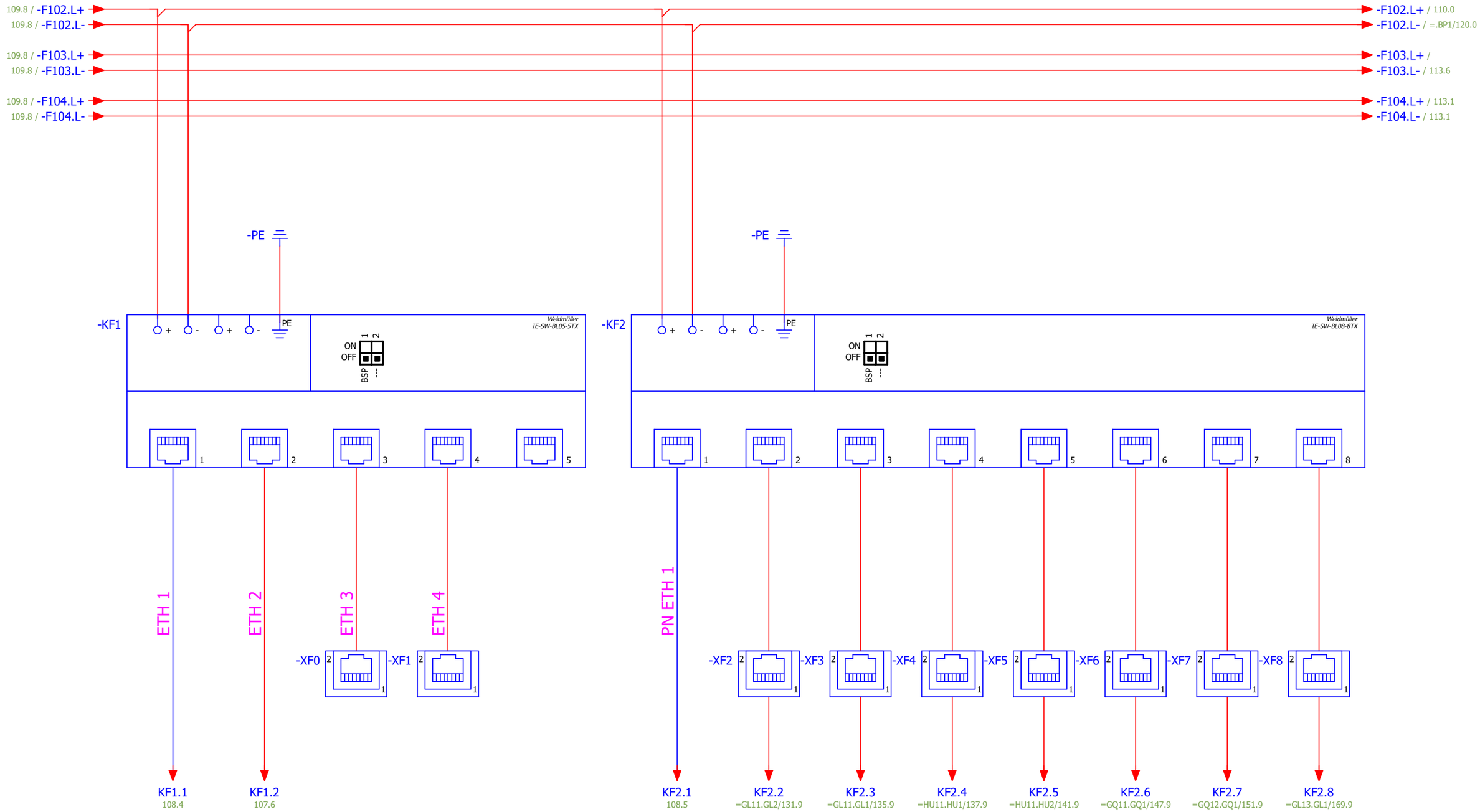

Matning
nätverksswitch

RJ45
Nere på plintskena

Matning
nätverksswitch

Status **Relationshandling 230828**					
				Datum	2023-08-28
				Redigerare.	MATHIAS
				Kontollerad	
Rev	Ändring	Datum	Namn	Ursprung	

Brogatan 7
S-311 64 VESSIGEBRO
Ph:+46 (0)346 713330
www.el-andersson.se

NCC Ålesund

Nätverksswitch

Flerpoligt kretsschema

Tomal
Bol 110
311 65 Vessigebro
+46 (0)346 713100

==	=AP11.UC1	++	+U1
Antal Blad 149	Nästa Blad 110		Blad 109.a
Ordernr. 58092		Ritn.Nr. T23002	

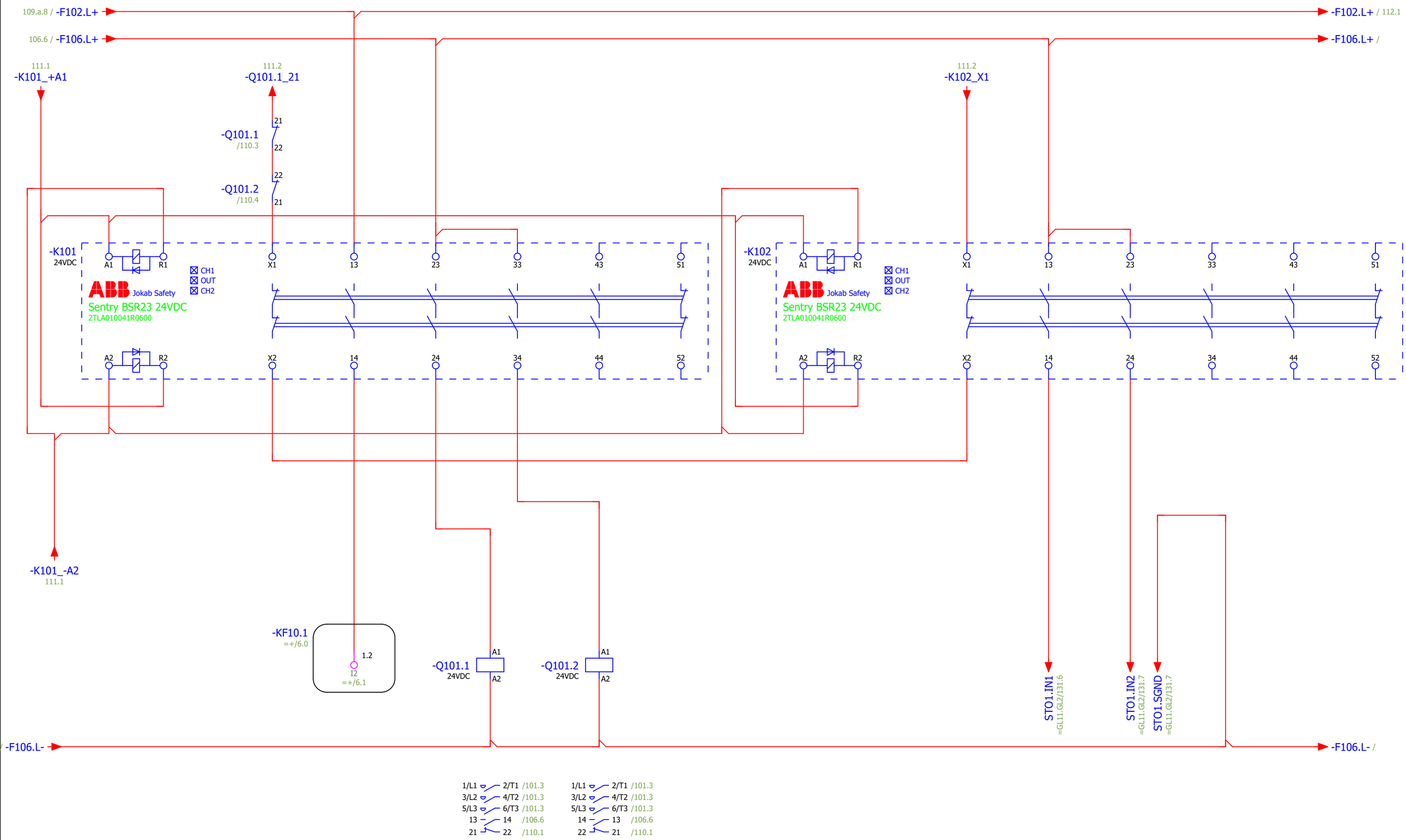

Status **Relationshandling 230828**					
				Datum	2023-03-23
				Redigerare.	Mathias
				Kontollerad	
Rev	Ändring	Datum	Namn	Ursprung	

Brogatan 7
S-311 64 VESSIGEBRO
Ph:+46 (0)346 713330
www.el-andersson.se

NCC Ålesund

Nödstopp

Flerpoligt kretsschema

Tomal
Bol 110
311 65 Vessigebro
+46 (0)346 713100

==	=AP11.UC1	++	+U1
Antal Blad 149	Nästa Blad 111		Blad 110
Ordernr. 58092		Ritn.Nr. T23002	

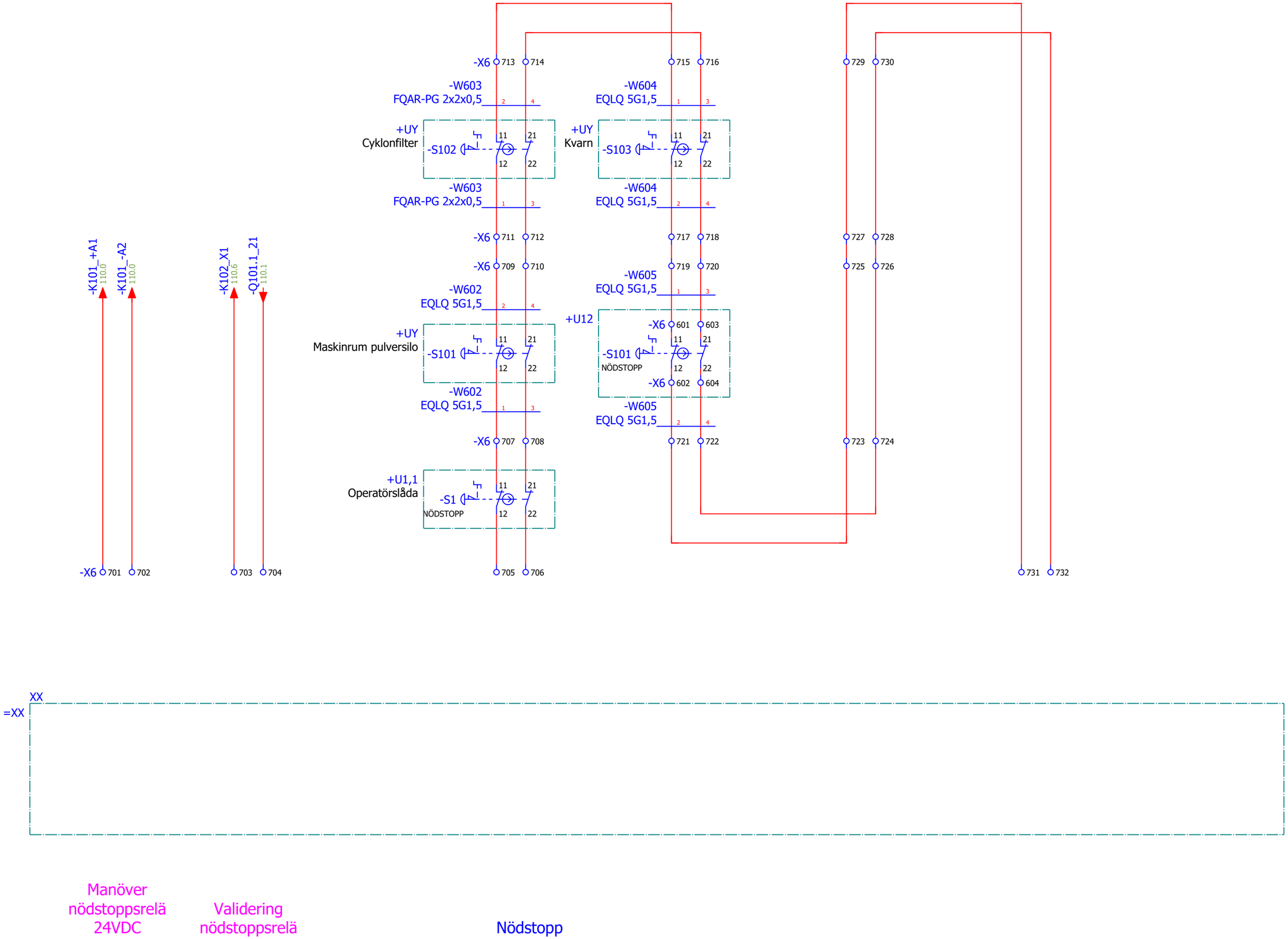

Manöver
nödstoppsrelä
24VDC

Validering
nödstoppsrelä

Nödstopp

Status **Relationshandling 230828**					
				Datum	2023-03-23
				Redigerare.	Mathias
				Kontollerad	
Rev	Ändring	Datum	Namn	Ursprung	

Brogatan 7
S-311 64 VESSIGEBRO
Ph:+46 (0)346 713330
www.el-andersson.se

NCC Ålesund

Nödstopp

Flerpoligt kretsschema

Tomal
Bol 110
311 65 Vessigebro
+46 (0)346 713100

==	=AP11.UC1	++	+U1
Antal Blad 149	Nästa Blad 112		Blad 111
Ordernr. 58092		Ritn.Nr. T23002	

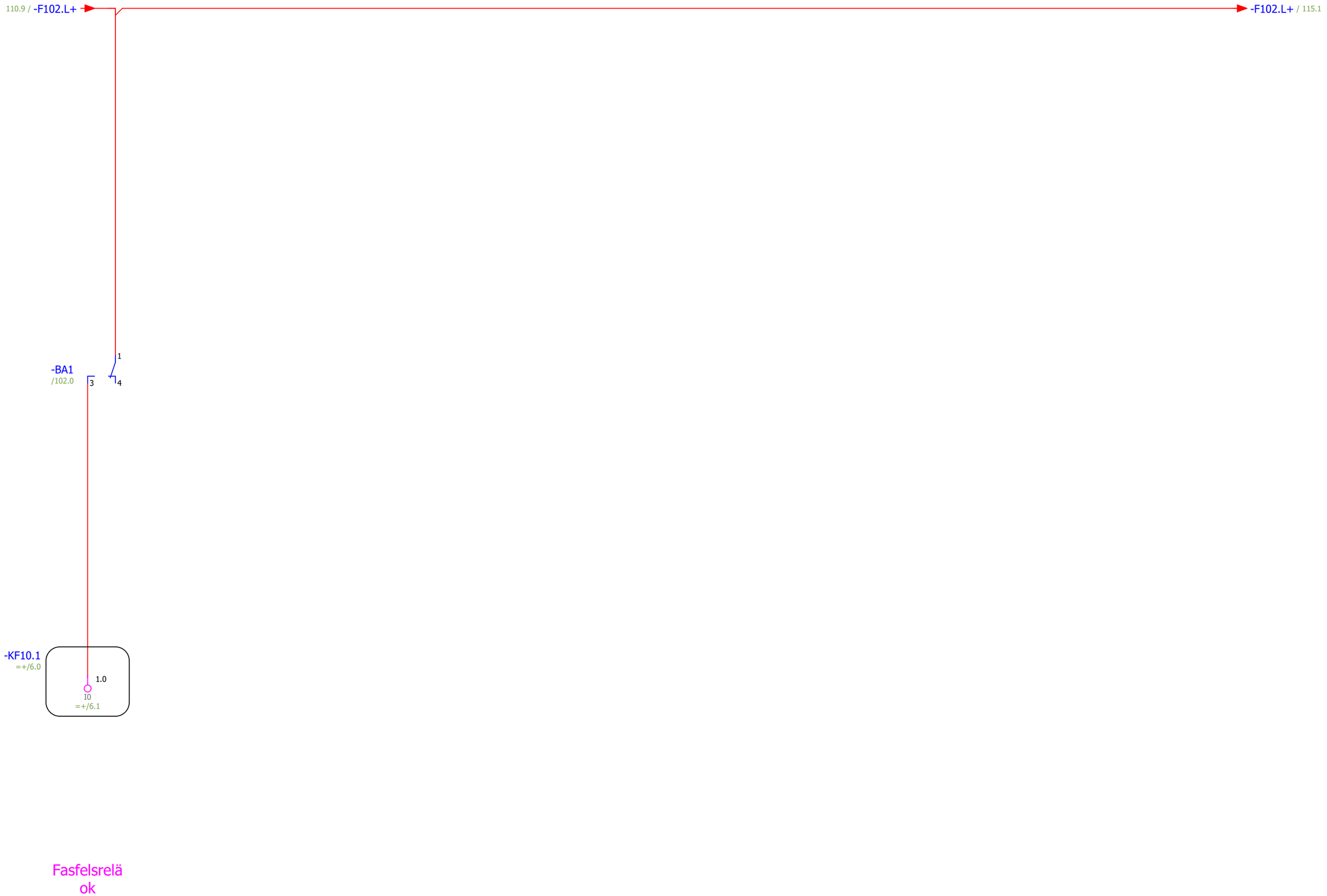

Status **Relationshandling 230828**					
				Datum	2023-03-23
				Redigerare.	Mathias
				Kontollerad	
Rev	Ändring	Datum	Namn	Ursprung	

Brogatan 7
S-311 64 VESSIGEBRO
Ph:+46 (0)346 713330
www.el-andersson.se

NCC Ålesund

Signaler

Flerpoligt kretsschema

Tomal
Bol 110
311 65 Vessigebro
+46 (0)346 713100

==	=AP11.UC1	++	+U1
Antal Blad 149	Nästa Blad 113		Blad 112
Ordernr. 58092		Ritn.Nr. T23002	

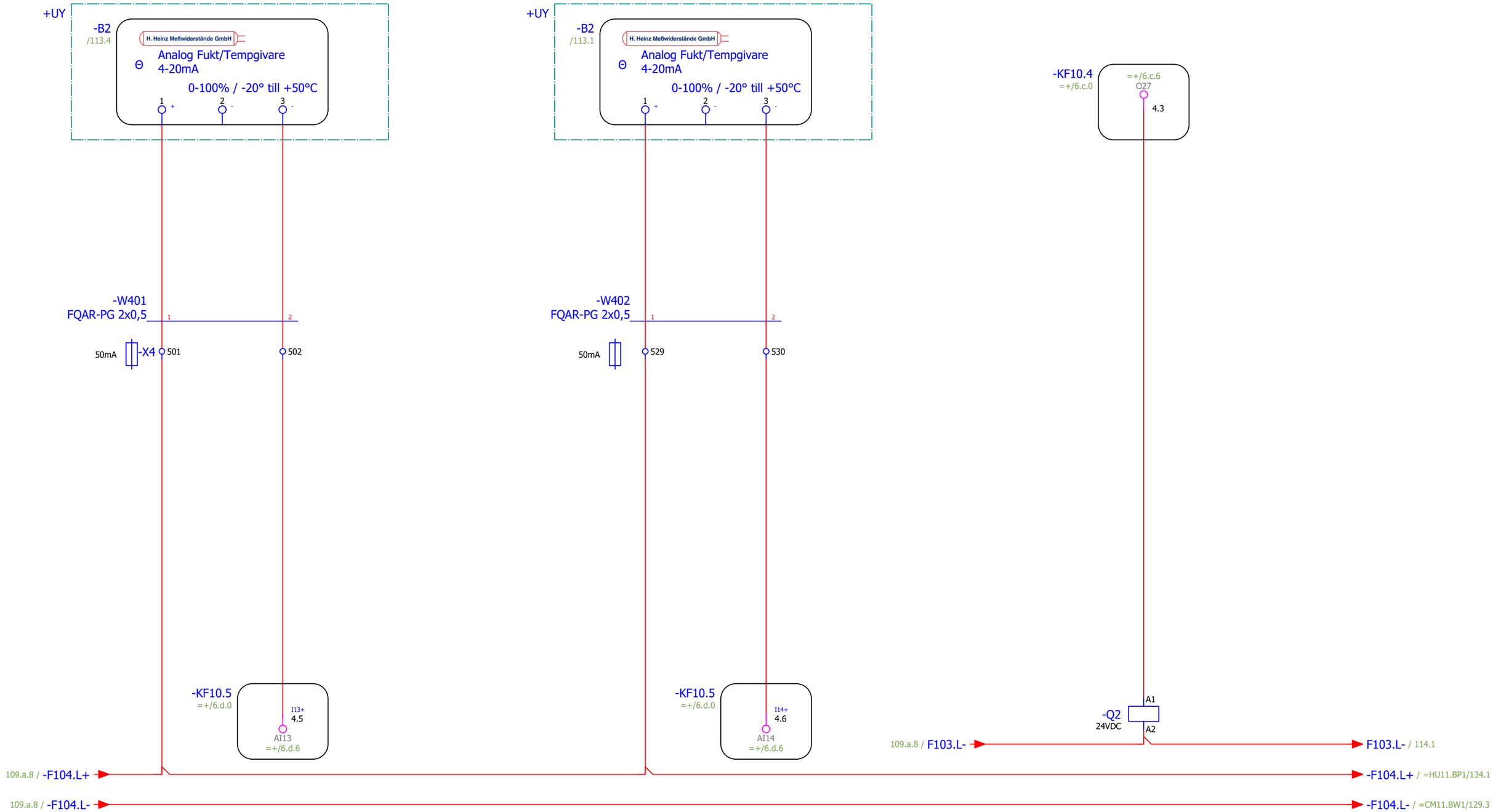

Status
Relationshandling 230828

Rev	Ändring	Datum	Namn	Ursprung	
				Datum	2023-08-28
				Redigerare.	MATHIAS
				Kontollerad	

Brogatan 7
S-311 64 VESSIGEBRO
Ph:+46 (0)346 713330
www.el-andersson.se

NCC Ålesund

Temperaturgivare container

Flerpoligt kretsschema

Tomal
Bol 110
311 65 Vessigebro
+46 (0)346 713100

==	=AP11.UC1	++	+U1
Antal Blad 149	Nästa Blad 114		Blad 113
Ordernr. 58092		Ritn.Nr. T23002	

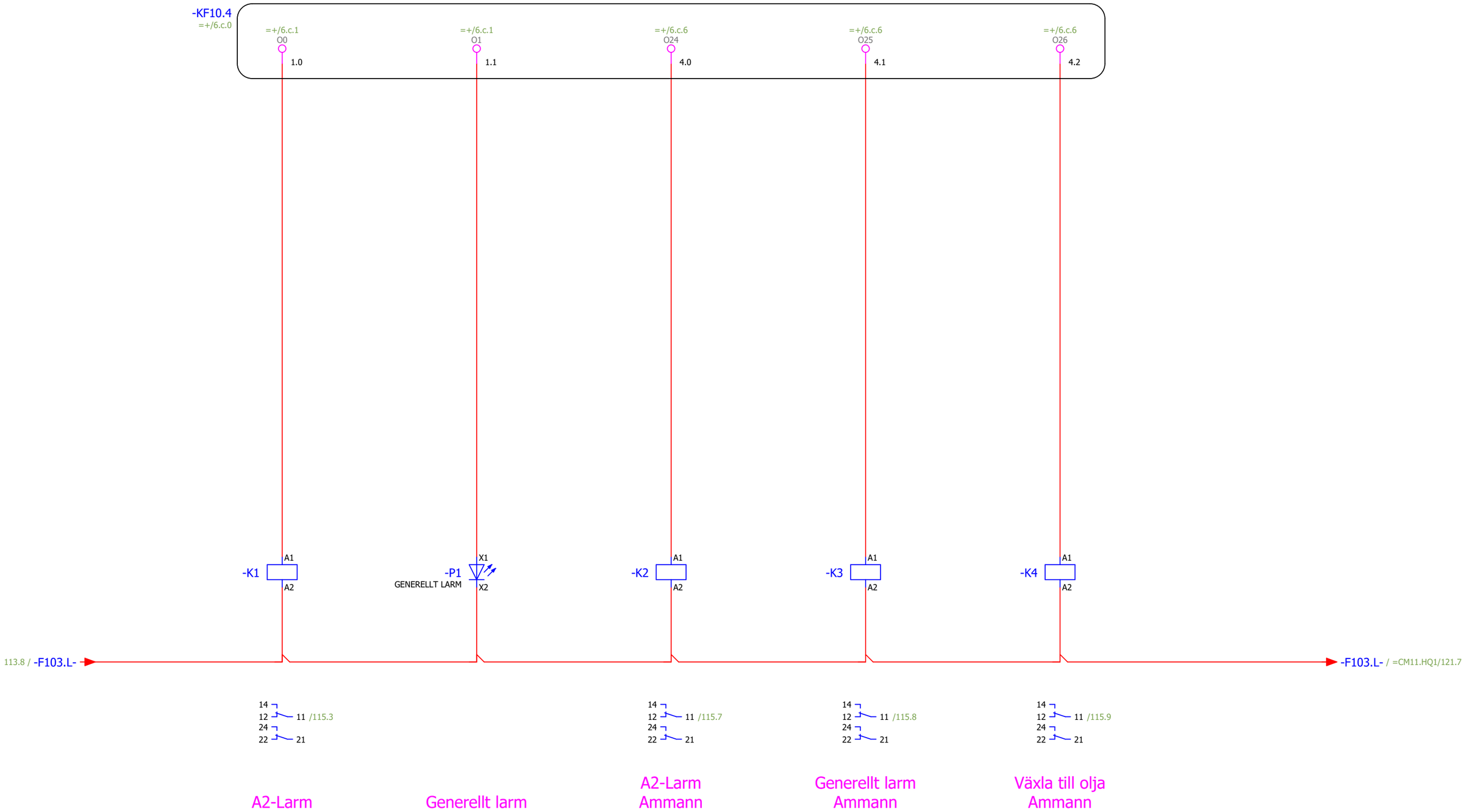

Status
Relationshandling 230828

Rev	Ändring	Datum	Namn	Ursprung	
				Datum	2023-03-23
				Redigerare.	Mathias
				Kontollerad	

Brogatan 7
S-311 64 VESSIGEBRO
Ph:+46 (0)346 713330
www.el-andersson.se

NCC Ålesund

Larmkretsar

Flerpoligt kretsschema

Tomal
Bol 110
311 65 Vessigebro
+46 (0)346 713100

==	=AP11.UC1	++	+U1
Antal Blad 149	Nästa Blad 115		Blad 114
Ordernr. 58092		Ritn.Nr. T23002	

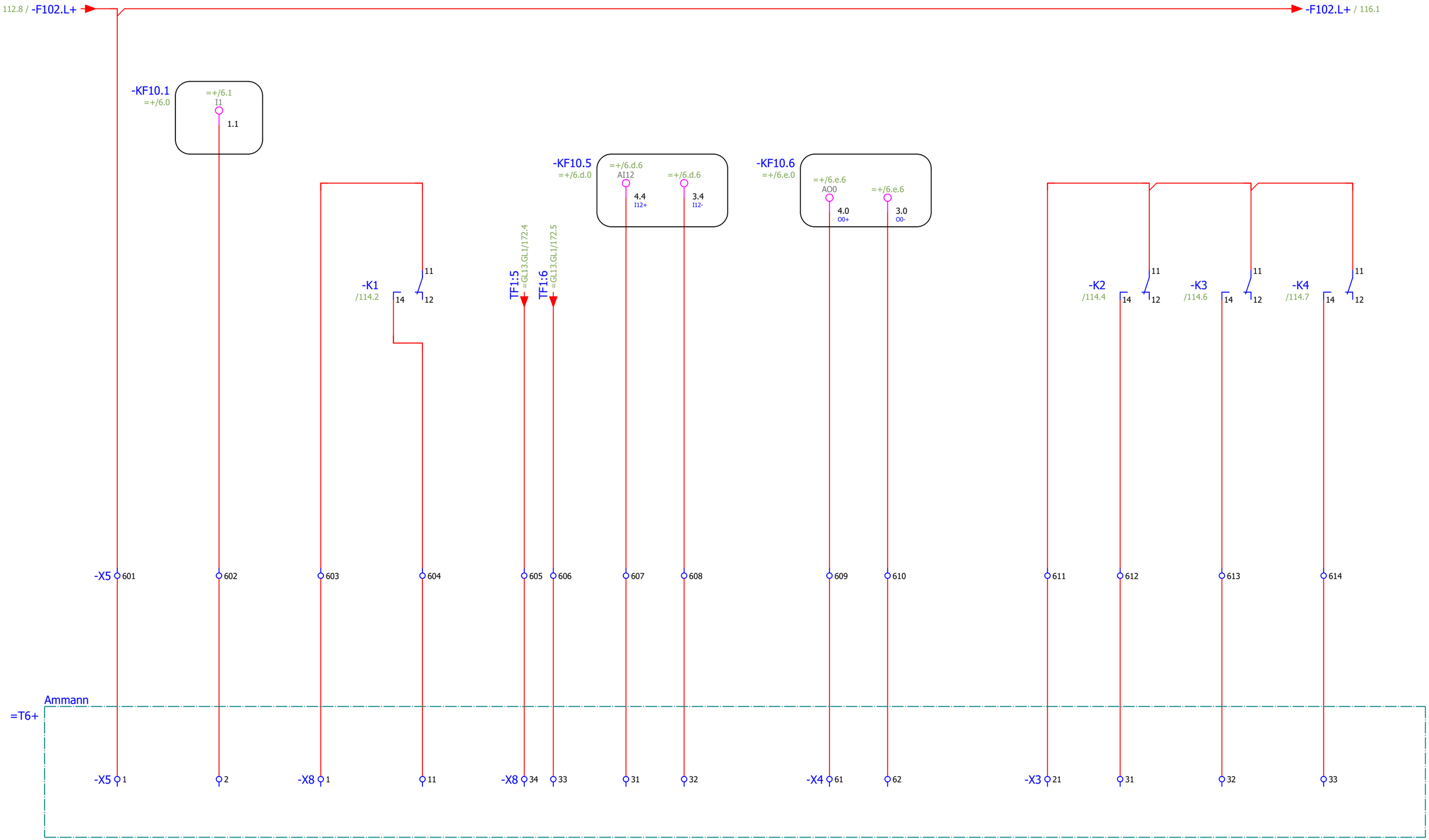

Yttre start doserare

A2-Larm

Varvtal doserare 4-20mA

Börvärde doserare

Vågsignal 4-20mA

A2-Larm Ammann

Generellt larm Ammann

Växla till olja Ammann

Status **Relationshandling 230828**					
				Datum	2023-08-28
				Redigerare.	MATHIAS
				Kontollerad	
Rev	Ändring	Datum	Namn	Ursprung	

Brogatan 7
S-311 64 VESSIGEBRO
Ph:+46 (0)346 713330
www.el-andersson.se

NCC Ålesund

Driftsignaler

Flerpoligt kretsschema

Tomal
Bol 110
311 65 Vessigebro
+46 (0)346 713100

==	=AP11.UC1	++	+U1
Antal Blad 149	Nästa Blad 116		Blad 115
Ordernr. 58092		Ritn.Nr. T23002	

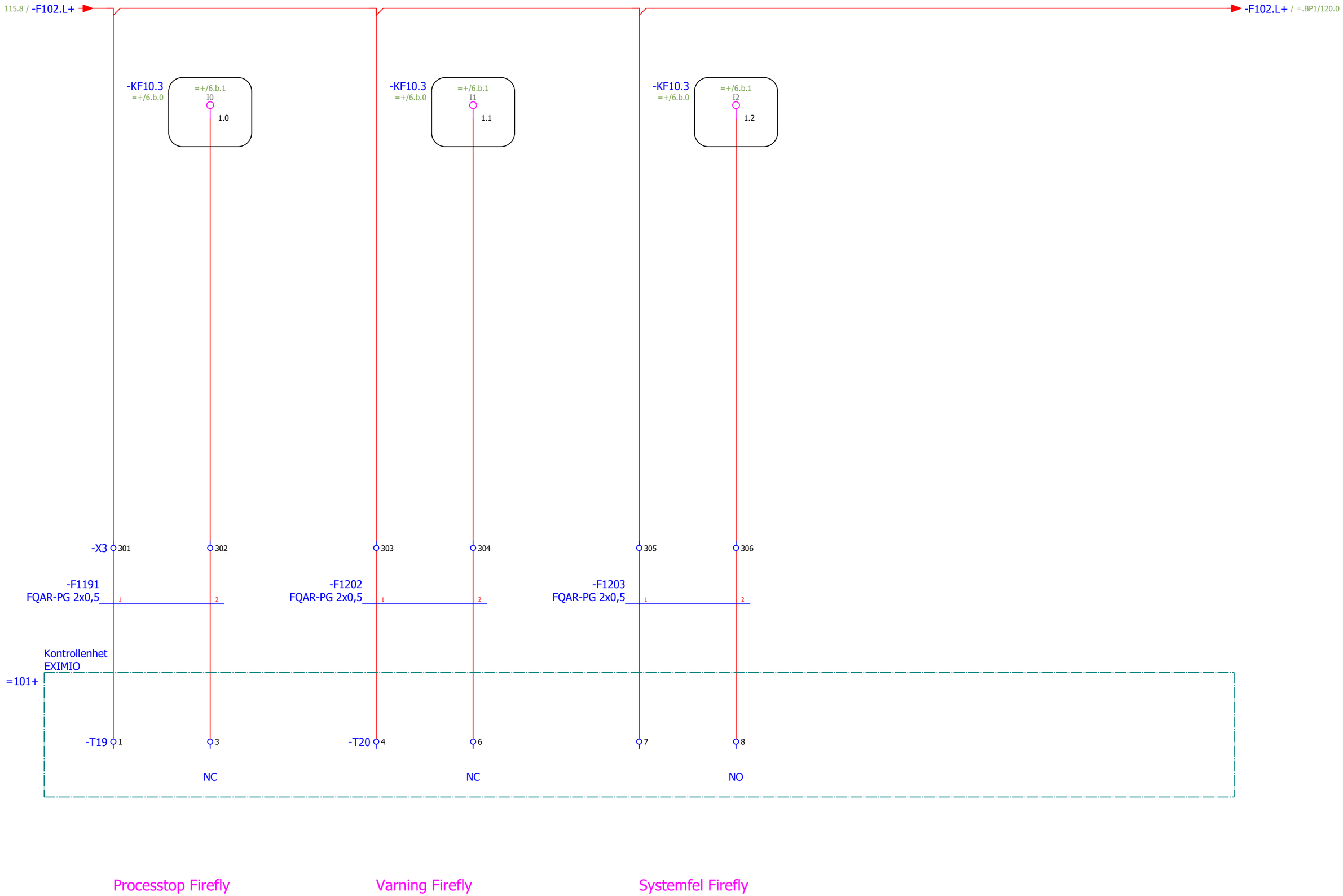

Status
Relationshandling 230828

				Datum	2023-08-29
				Redigerare.	MATHIAS
				Kontollerad	
Rev	Ändring	Datum	Namn	Ursprung	

Brogatan 7
S-311 64 VESSIGEBRO
Ph:+46 (0)346 713330
www.el-andersson.se

NCC Ålesund

Larmkretsar
FireFly

Flerpoligt kretsschema

Tomal
Bol 110
311 65 Vessigebro
+46 (0)346 713100

==	=AP11.UC1	++	+U1
Antal Blad 149	Nästa Blad 119		Blad 116
Ordernr. 58092		Ritn.Nr. T23002	

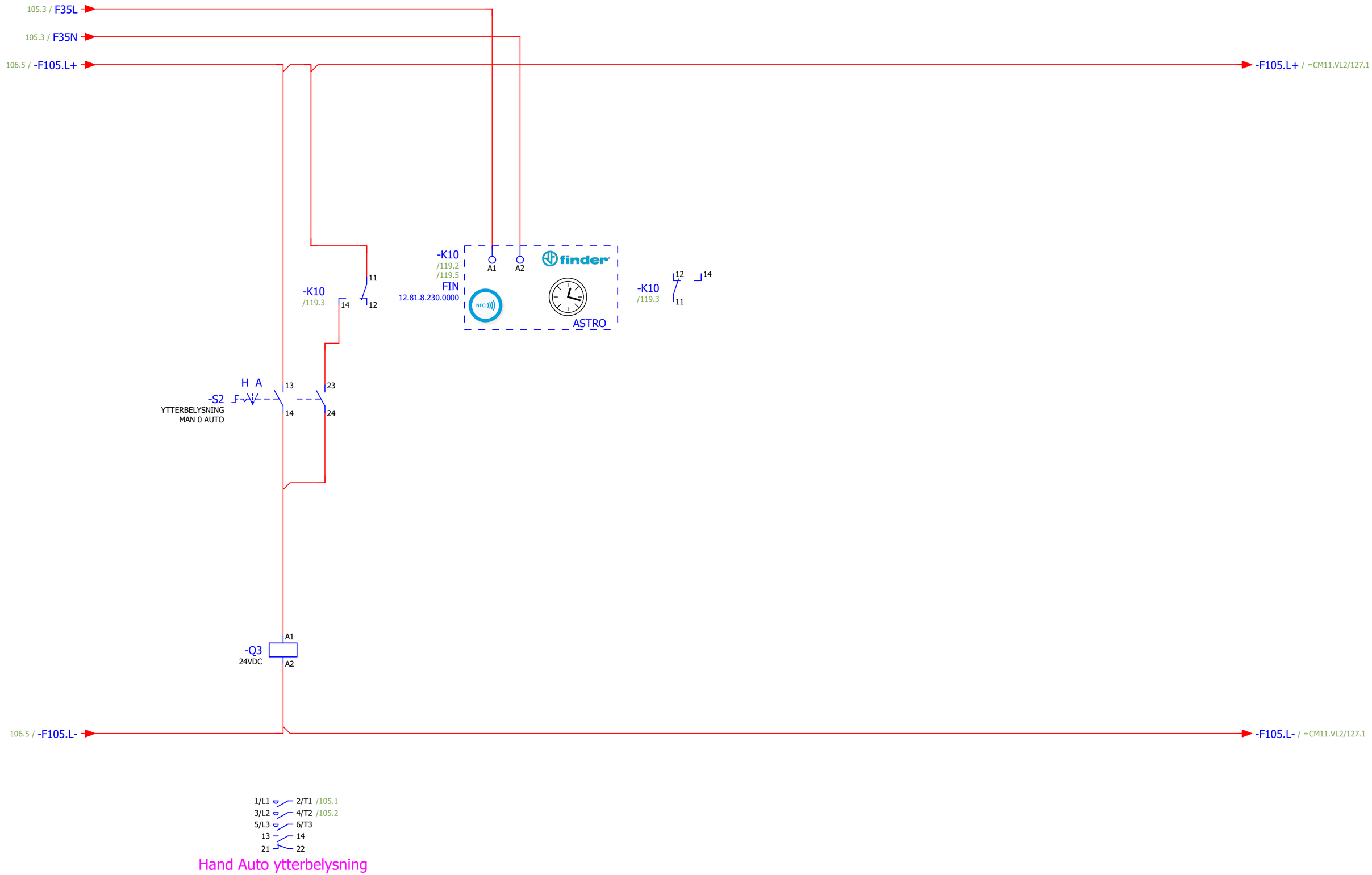

Hand Auto ytterbelysning

Status **Relationshandling 230828**					
				Datum	2023-08-29
				Redigerare.	MATHIAS
				Kontollerad	
Rev	Ändring	Datum	Namn	Ursprung	

Brogatan 7
S-311 64 VESSIGEBRO
Ph:+46 (0)346 713330
www.el-andersson.se

NCC Ålesund

Astrour styrning

Flerpoligt kretsschema

Tomal
Bol 110
311 65 Vessigebro
+46 (0)346 713100

==	=AP11.UC1	++	+U1
Antal Blad 149	Nästa Blad =.BP1/120		Blad 119
Ordernr. 58092		Ritn.Nr. T23002	

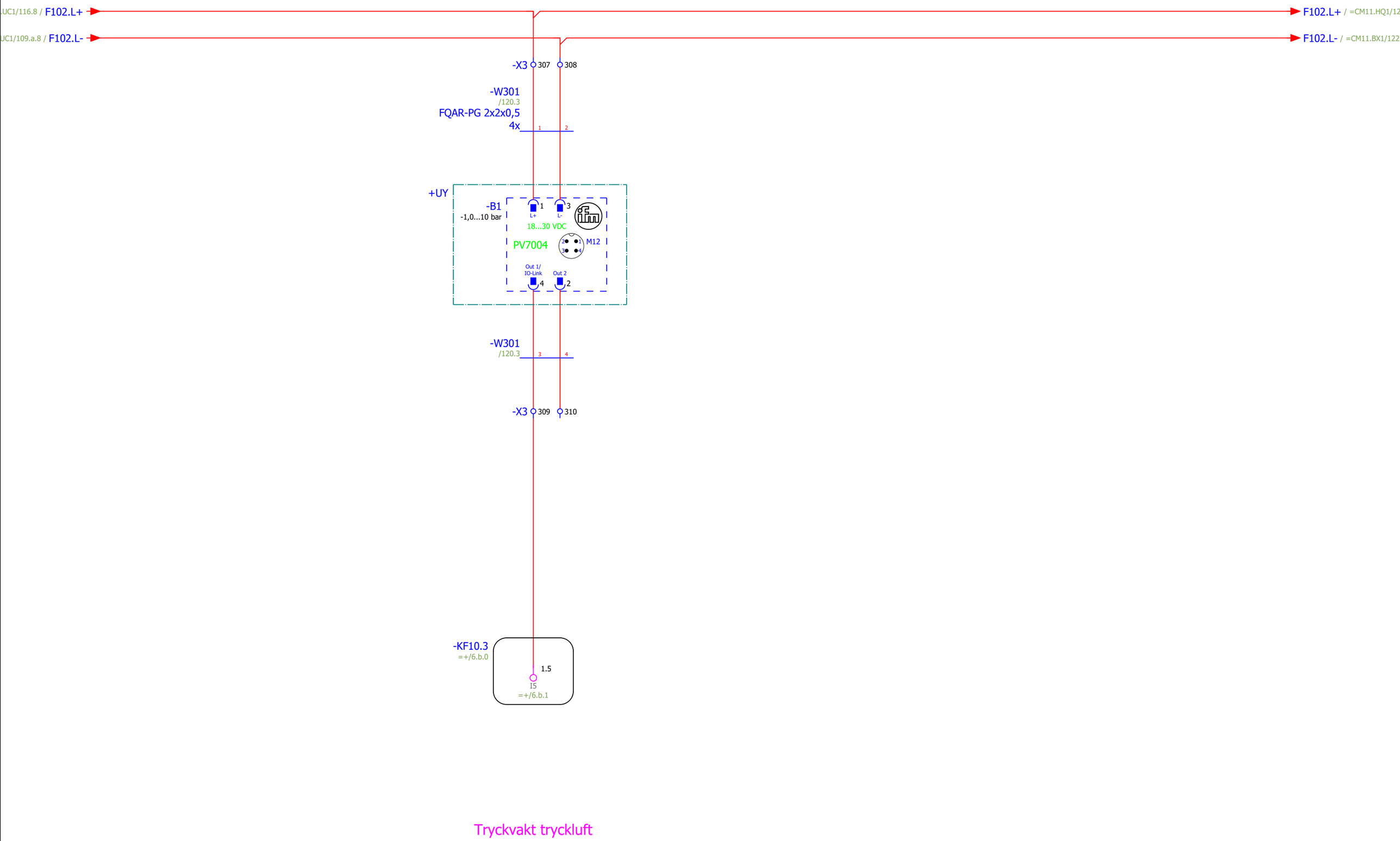

Status **Relationshandling 230828**					
				Datum	2023-08-29
				Redigerare.	MATHIAS
				Kontollerad	
Rev	Ändring	Datum	Namn	Ursprung	

Brogatan 7
S-311 64 VESSIGEBRO
Ph:+46 (0)346 713330
www.el-andersson.se

NCC Ålesund

Tryckvakt tryckluft

Flerpoligt kretsschema

Tomal
Bol 110
311 65 Vessigebro
+46 (0)346 713100

==	=AP11.BP1	++	+U1
Antal Blad 149	Nästa Blad =CM11.HQ1/121		Blad 120
Ordernr. 58092		Ritn.Nr. T23002	

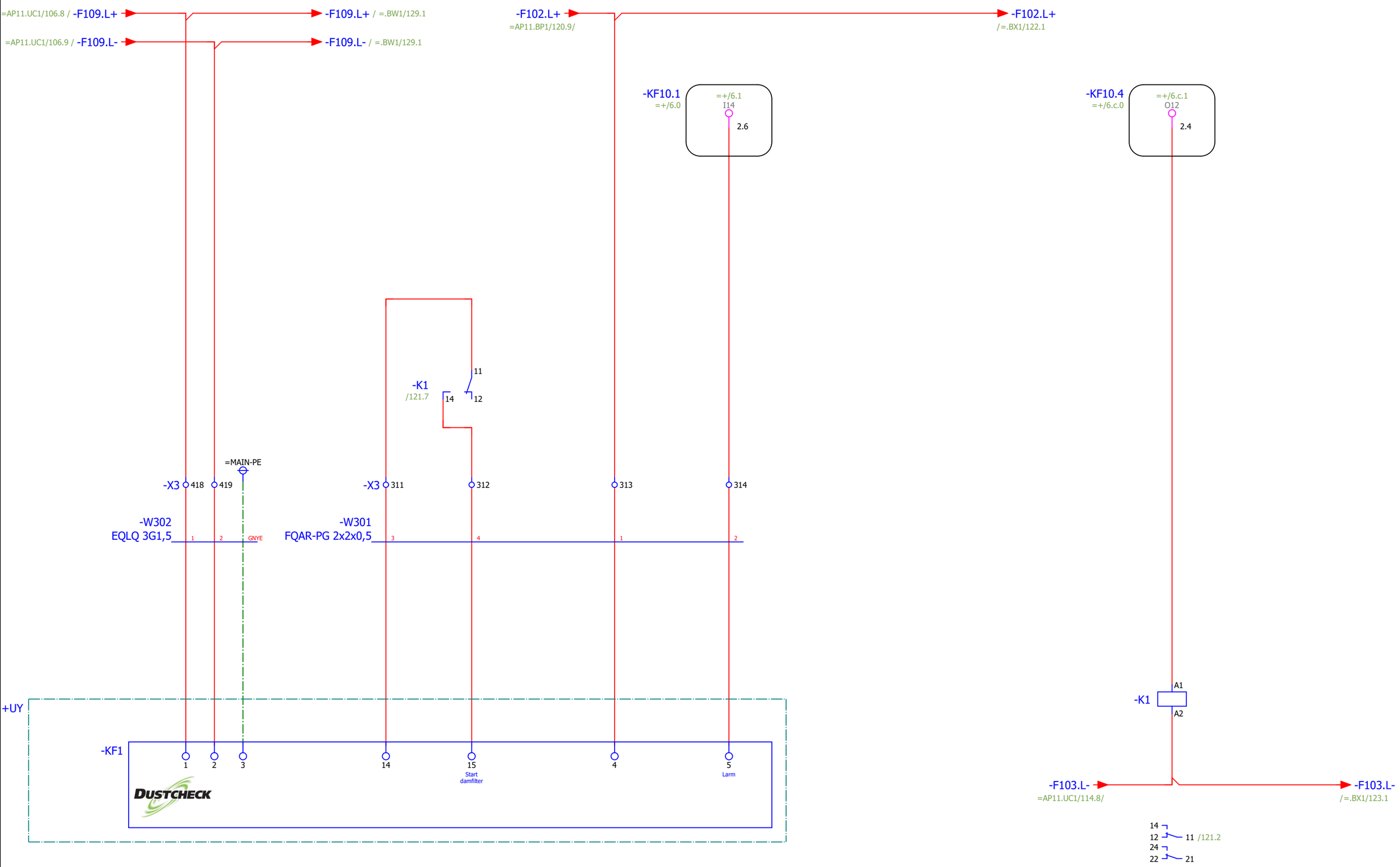

Dammfilter styrenhet,
pelletssilo

Larm
dammfilter styrenhet,
pelletssilo

Start
dammfilter styrenhet,
pelletssilo

Status **Relationshandling 230828**					
				Datum	2023-08-29
				Redigerare.	MATHIAS
				Kontollerad	
Rev	Ändring	Datum	Namn	Ursprung	

Brogatan 7
S-311 64 VESSIGEBRO
Ph:+46 (0)346 713330
www.el-andersson.se

NCC Ålesund

Pelletssilo, dammfilter

Flerpoligt kretsschema

Tomal
Bol 110
311 65 Vessigebro
+46 (0)346 713100

==	=CM11.HQ1	++	+U1
Antal Blad 149	Nästa Blad =.BX1/122		Blad 121
Ordernr. 58092		Ritn.Nr. T23002	

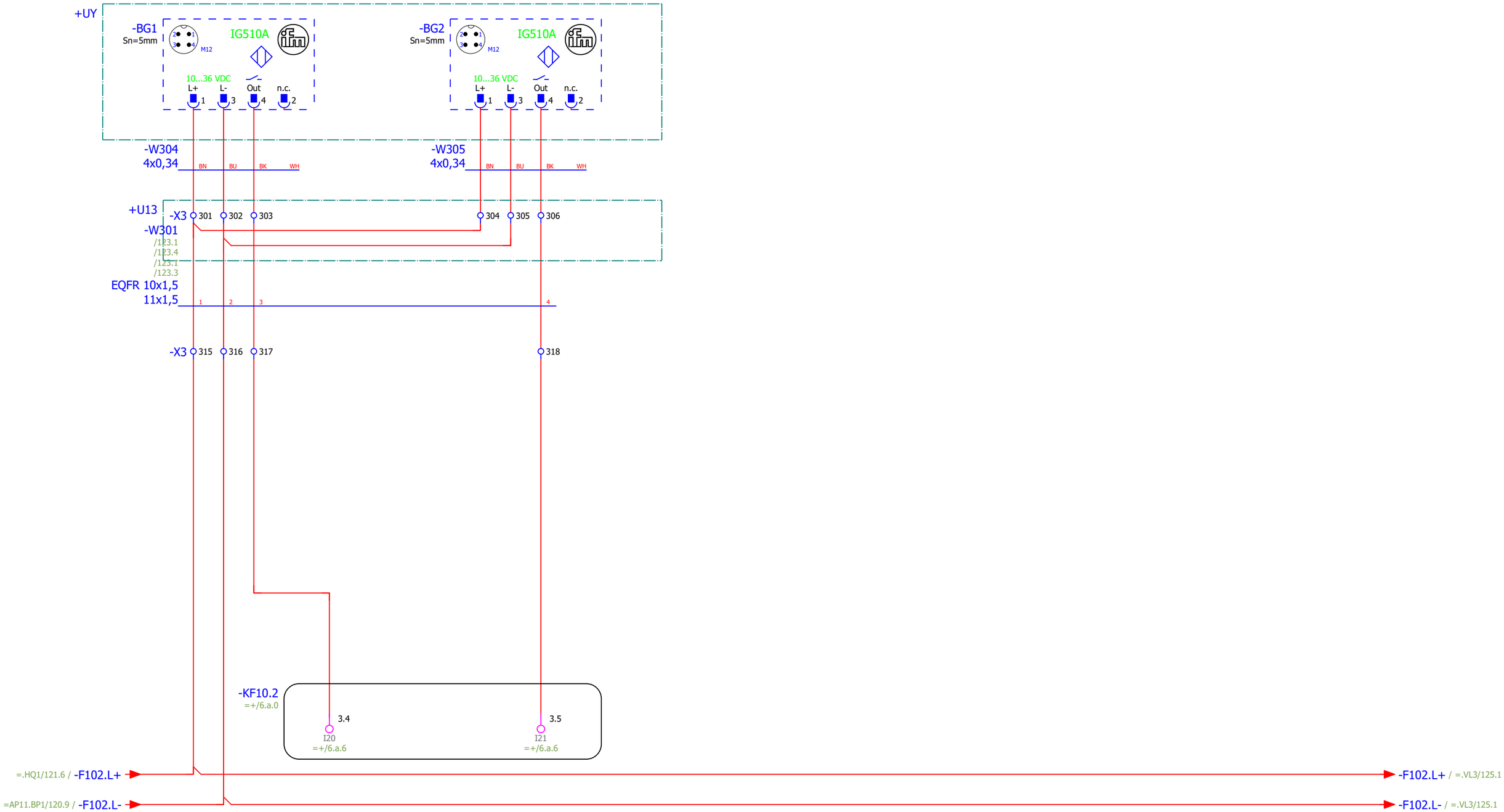

Tryckavlastningsventil 1
öppen -BG1, pelletssilo

Tryckavlastningsventil 2
öppen -BG2, pelletssilo

Status **Relationshandling 230828**					
				Datum	2023-08-29
				Redigerare.	MATHIAS
				Kontollerad	
Rev	Ändring	Datum	Namn	Ursprung	

Brogatan 7
S-311 64 VESSIGEBRO
Ph:+46 (0)346 713330
www.el-andersson.se

NCC Ålesund

Pelletssilo, tryckavlastningsventil

Flerpoligt kretsschema

Tomal
Bol 110
311 65 Vessigebro
+46 (0)346 713100

==	=CM11.BX1	++	+U1
Antal Blad 149	Nästa Blad 123		Blad 122
Ordernr. 58092		Ritn.Nr. T23002	

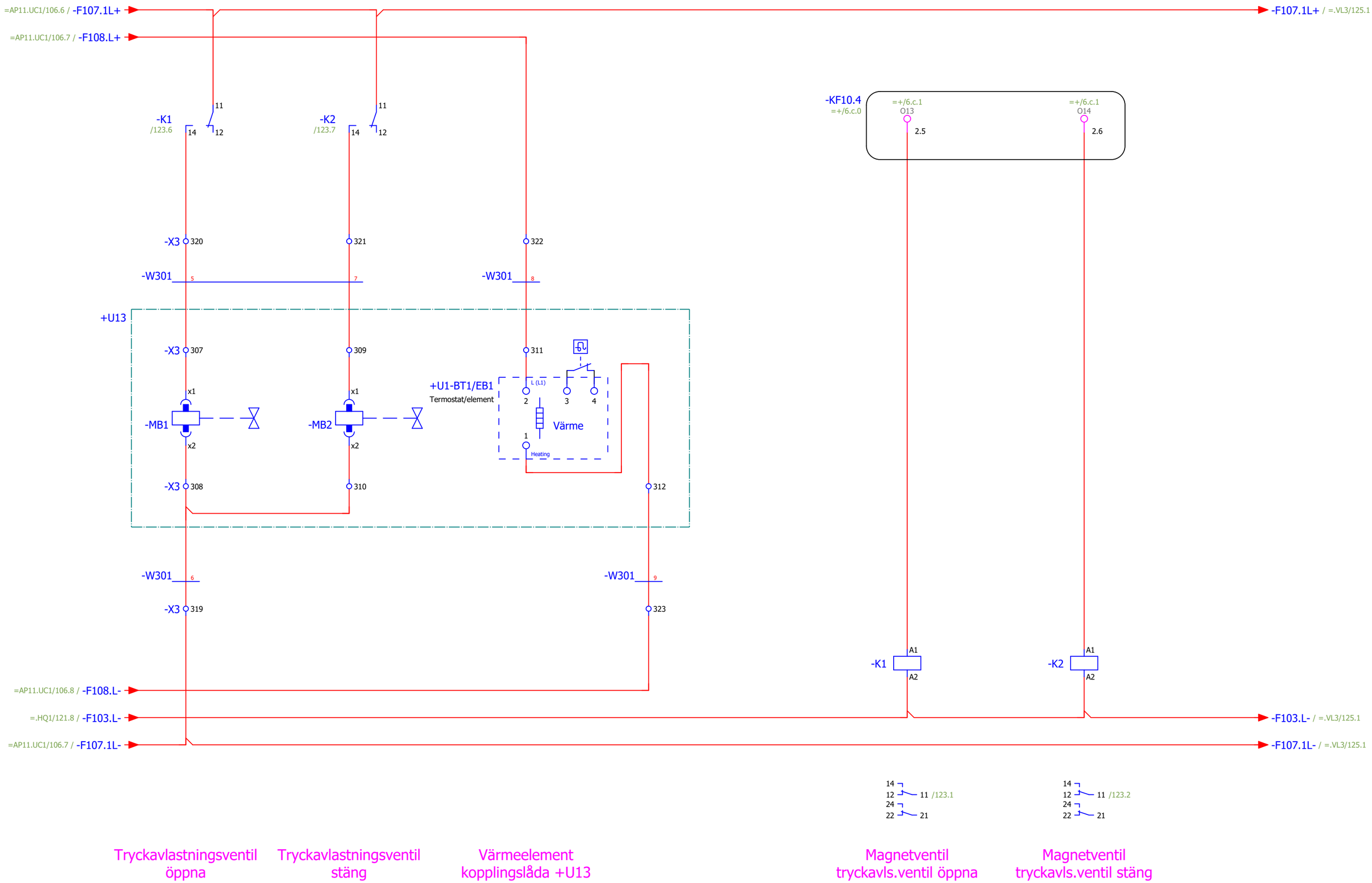

Status **Relationshandling 230828**					
				Datum	2023-08-29
				Redigerare.	MATHIAS
				Kontollerad	
Rev	Ändring	Datum	Namn	Ursprung	

Brogatan 7
S-311 64 VESSIGEBRO
Ph:+46 (0)346 713330
www.el-andersson.se

NCC Ålesund

Pelletssilo, tryckavlastningsventil

Flerpoligt kretsschema

Tomal
Bol 110
311 65 Vessigebro
+46 (0)346 713100

==	=CM11.BX1	++	+U1
Antal Blad 149	Nästa Blad =.VL3/125		Blad 123
Ordernr. 58092		Ritn.Nr. T23002	

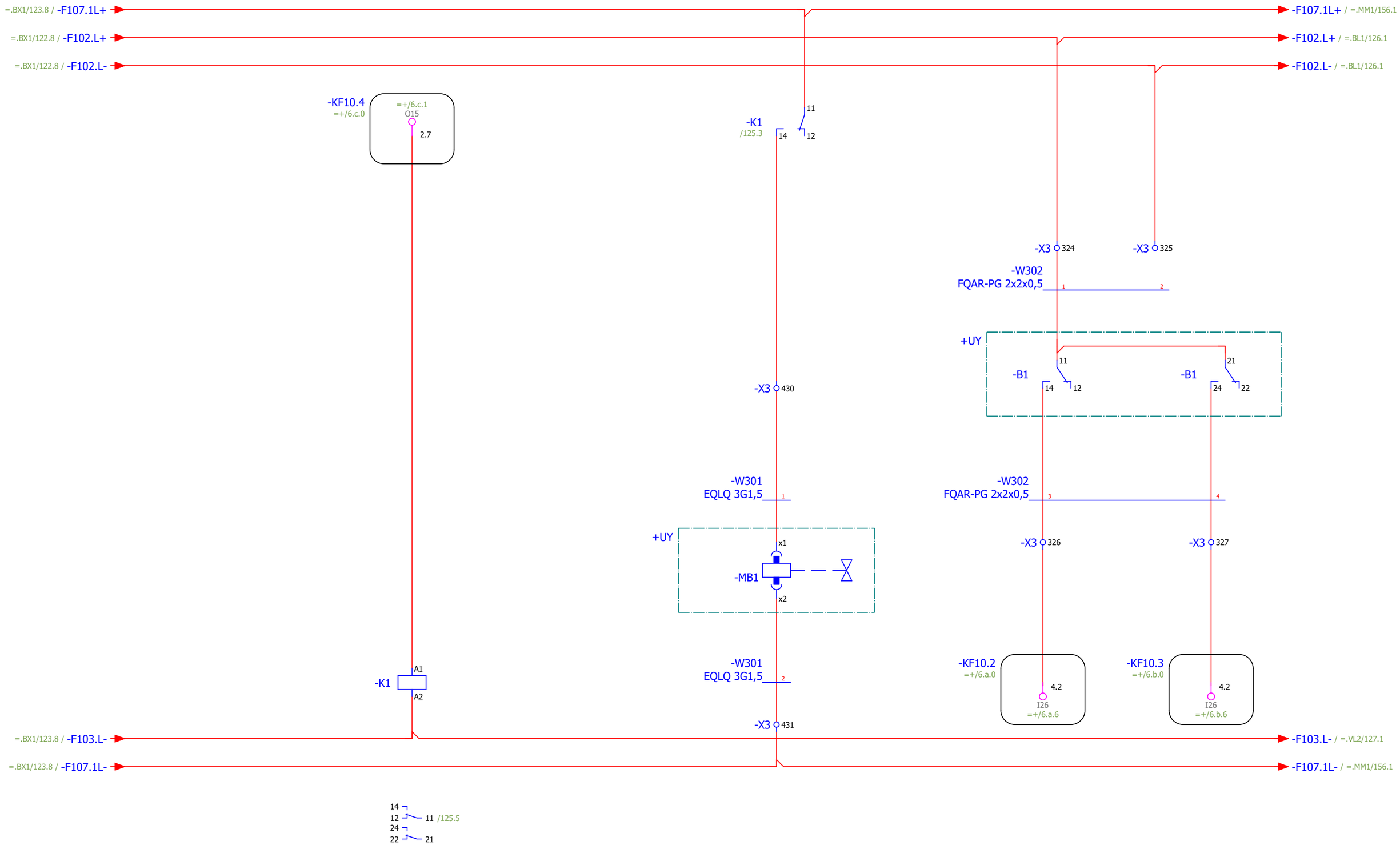

Status **Relationshandling 230828**					
				Datum	2023-08-29
				Redigerare.	MATHIAS
				Kontollerad	
Rev	Ändring	Datum	Namn	Ursprung	

Brogatan 7
S-311 64 VESSIGEBRO
Ph:+46 (0)346 713330
www.el-andersson.se

NCC Ålesund

Pelletssilo, Slangventil

Flerpoligt kretsschema

Tomal
Bol 110
311 65 Vessigebro
+46 (0)346 713100

==	=CM11.VL3	++	+U1
Antal Blad 149	Nästa Blad =.BL1/126		Blad 125
Ordernr. 58092		Ritn.Nr. T23002	

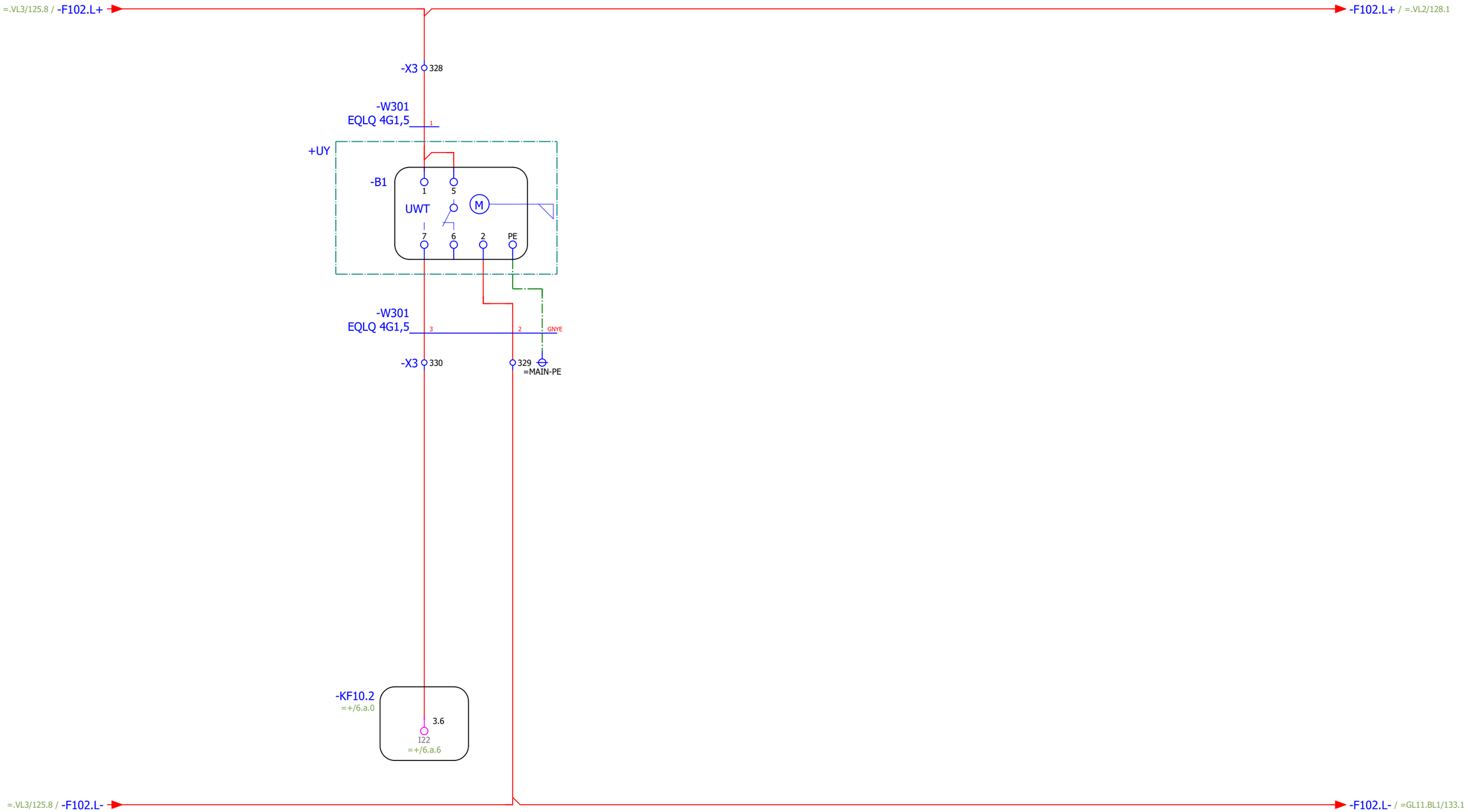

Nivåvakt överfyllnad, pelletssilo

Status **Relationshandling 230828**					
				Datum	2023-08-29
				Redigerare.	MATHIAS
				Kontollerad	
Rev	Ändring	Datum	Namn	Ursprung	

Brogatan 7
S-311 64 VESSIGEBRO
Ph:+46 (0)346 713330
www.el-andersson.se

NCC Ålesund

Pelletssilo, nivåvakt

Flerpoligt kretsschema

Tomal
Bol 110
311 65 Vessigebro
+46 (0)346 713100

==	=CM11.BL1	++	+U1
Antal Blad 149	Nästa Blad =.VL2/127		Blad 126
Ordernr. 58092		Ritn.Nr. T23002	

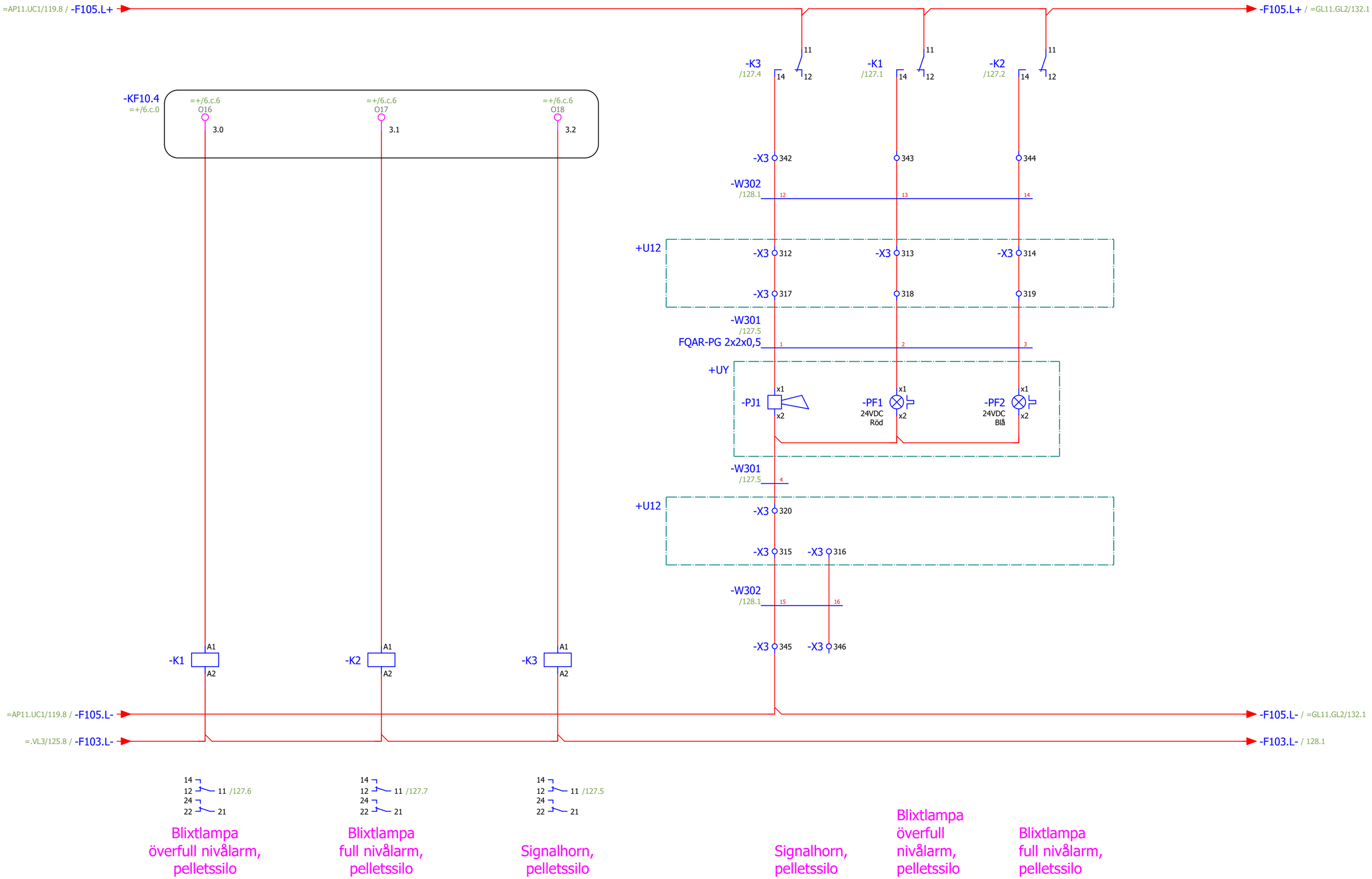

Status **Relationshandling 230828**					
				Datum	2023-08-29
				Redigerare.	MATHIAS
				Kontollerad	
Rev	Ändring	Datum	Namn	Ursprung	

Brogatan 7
S-311 64 VESSIGEBRO
Ph:+46 (0)346 713330
www.el-andersson.se

NCC Ålesund

Pelletssilo, tryckknappslåda
+U12

Flerpoligt kretsschema

Tomal
Bol 110
311 65 Vessigebro
+46 (0)346 713100

==	=CM11.VL2	++	+U1
Antal Blad 149	Nästa Blad 128		Blad 127
Ordernr. 58092		Ritn.Nr. T23002	

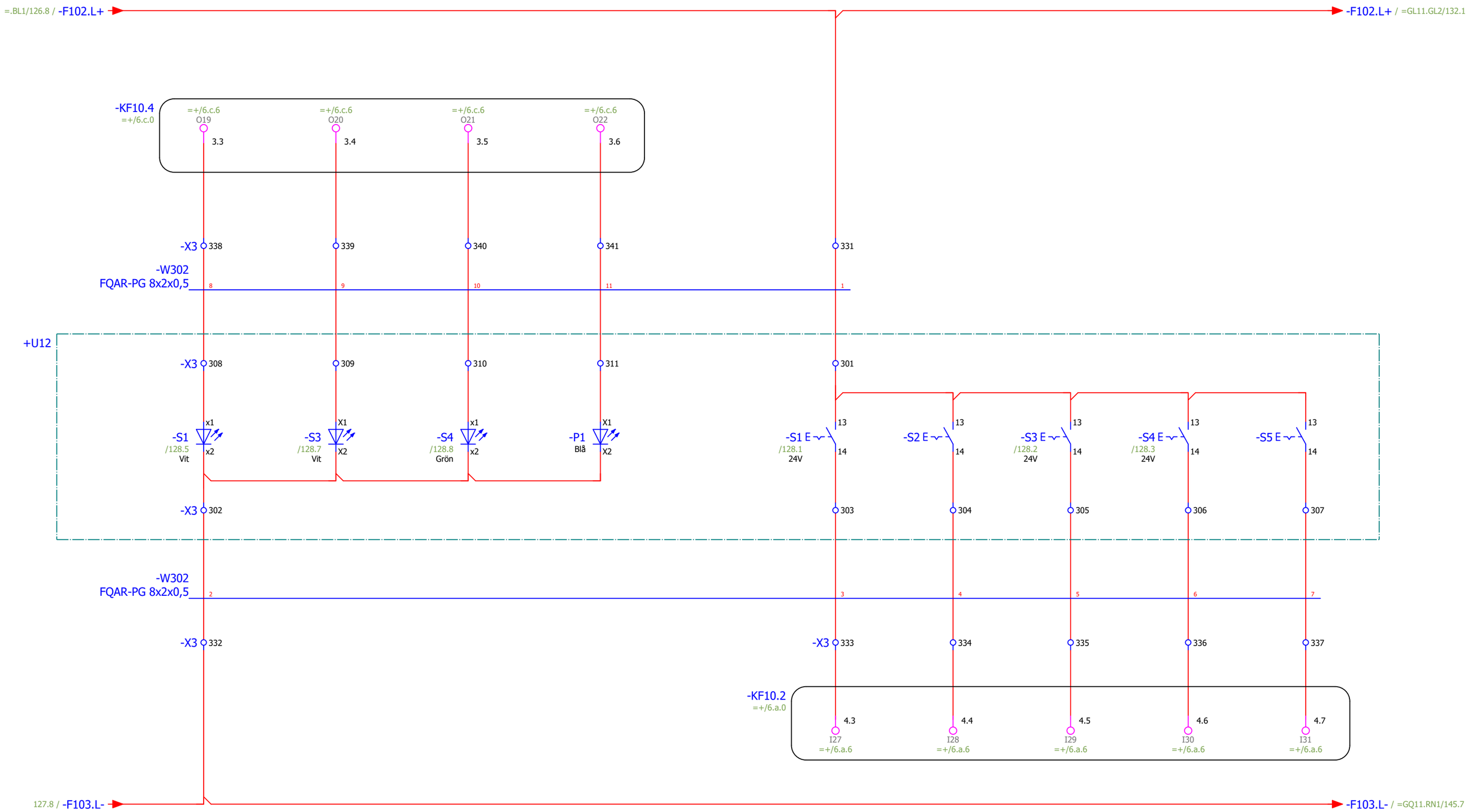

Fyllning tillåten, pelletssilo

Renblåsning påfyllningsrör pågår, pelletssilo

Larm pelletssilo

Pelletssilo full

Start fyllning, pelletssilo

Stopp fyllning, pelletssilo

Renblåsning påfyllningsrör, pelletssilo

Tysta larm, pelletssilo

Signaltest ind.lampor +U12

Status **Relationshandling 230828**					
				Datum	2023-08-29
				Redigerare.	MATHIAS
				Kontollerad	
Rev	Ändring	Datum	Namn	Ursprung	

Brogatan 7
S-311 64 VESSIGEBRO
Ph:+46 (0)346 713330
www.el-andersson.se

NCC Ålesund

Pelletssilo, tryckknappslåda +U12

Flerpoligt kretsschema

Tomal
Bol 110
311 65 Vessigebro
+46 (0)346 713100

==	=CM11.VL2	++	+U1
Antal Blad 149	Nästa Blad =.BW1/129		Blad 128
Ordernr. 58092		Ritn.Nr. T23002	

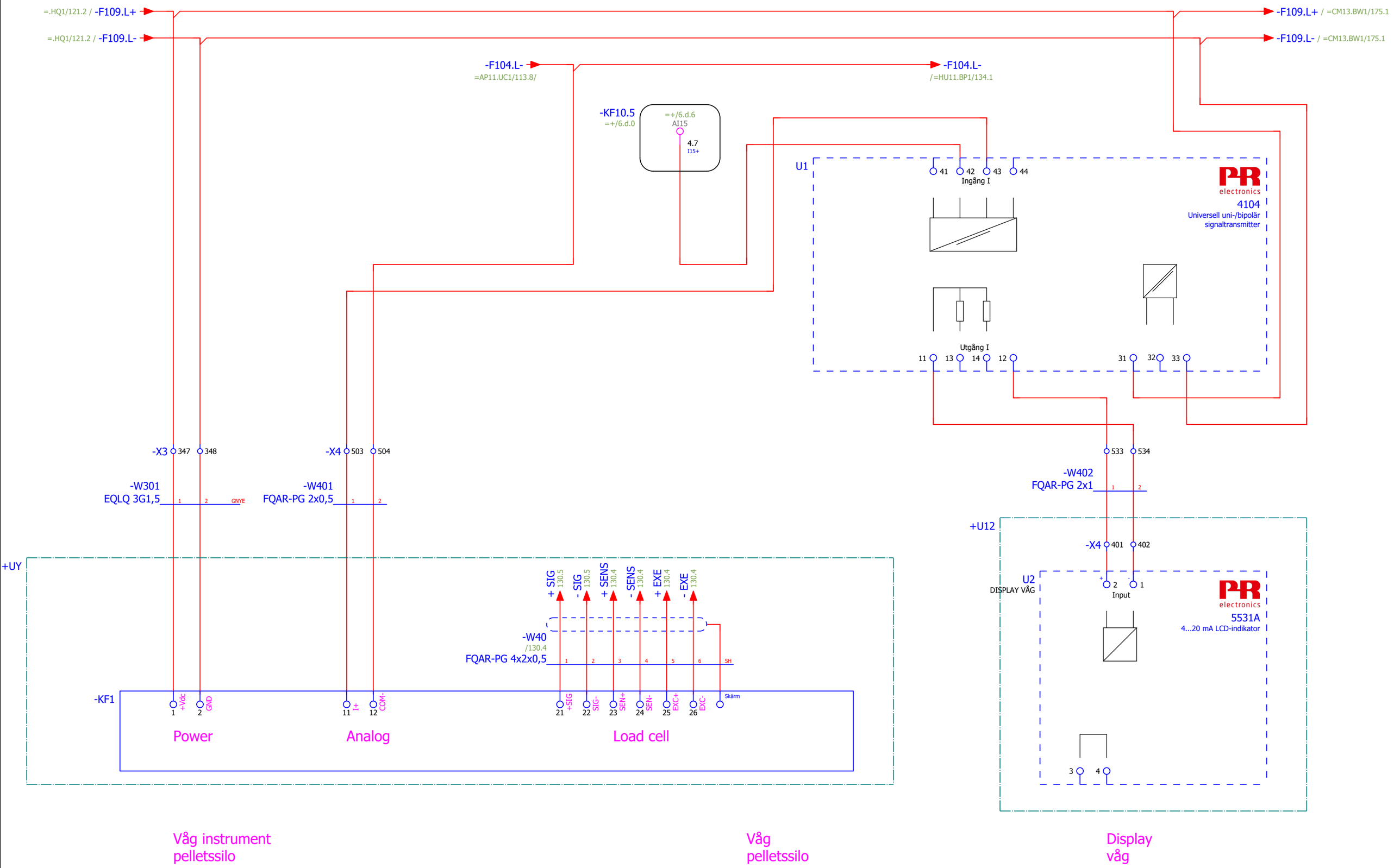

Status **Relationshandling 230828**					
				Datum	2023-08-29
				Redigerare.	MATHIAS
				Kontollerad	
Rev	Ändring	Datum	Namn	Ursprung	

Brogatan 7
S-311 64 VESSIGEBRO
Ph:+46 (0)346 713330
www.el-andersson.se

NCC Ålesund

Vägningssystem, pelletssilo

Flerpoligt kretsschema

Tomal
Bol 110
311 65 Vessigebro
+46 (0)346 713100

==	=CM11.BW1	++	+U1
Antal Blad 149	Nästa Blad 130		Blad 129
Ordernr. 58092		Ritn.Nr. T23002	

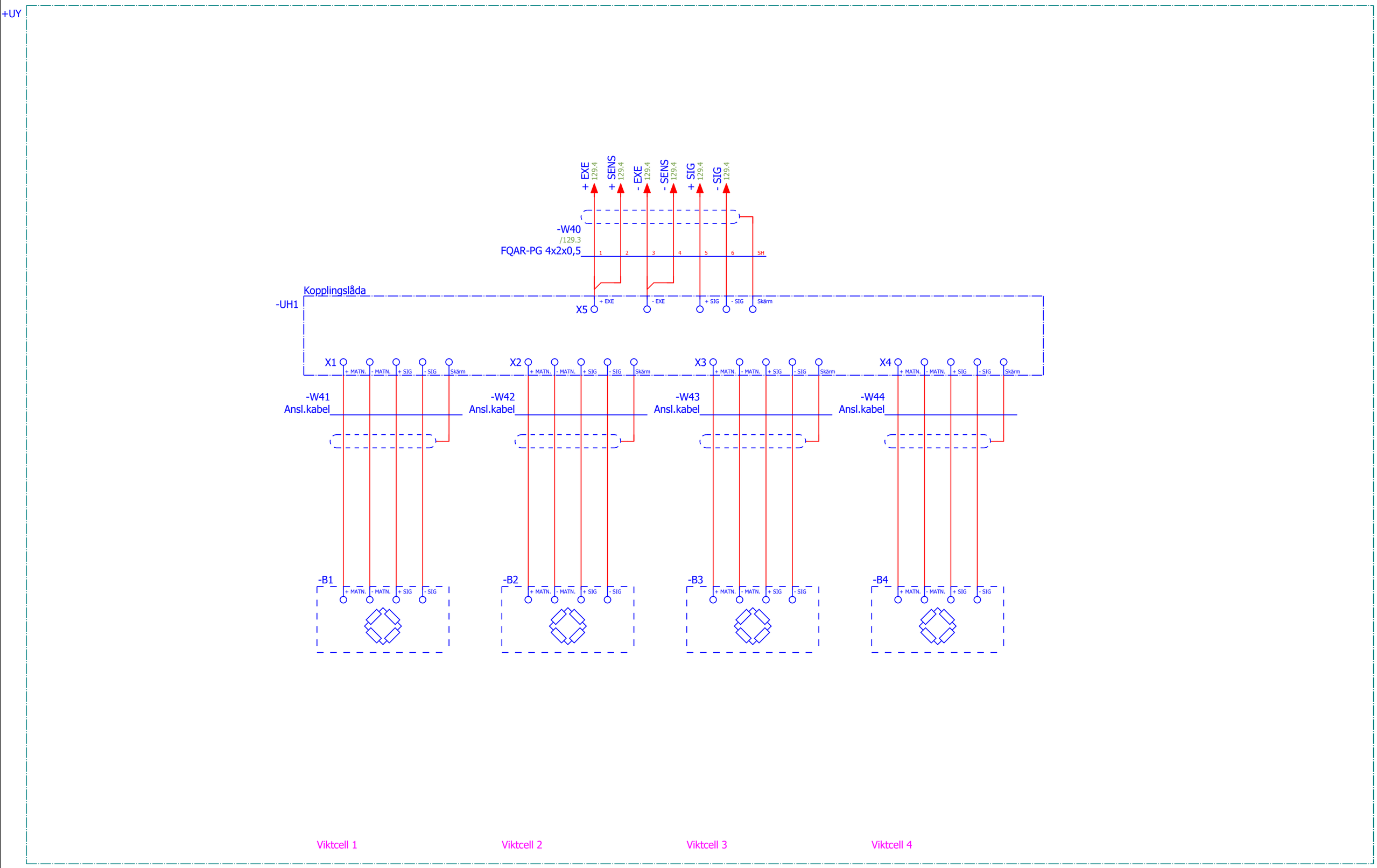

Status
Relationshandling 230828

				Datum	2023-03-23
				Redigerare.	Mathias
				Kontollerad	
Rev	Ändring	Datum	Namn	Ursprung	

Brogatan 7
S-311 64 VESSIGEBRO
Ph:+46 (0)346 713330
www.el-andersson.se

NCC Ålesund

Vägningssystem, pelletssilo

Flerpoligt kretsschema

Tomal
Bol 110
311 65 Vessigebro
+46 (0)346 713100

==	=CM11.BW1	++	+U1
Antal Blad 149	Nästa Blad =GL11.GL2/131		Blad 130
Ordernr. 58092		Ritn.Nr. T23002	

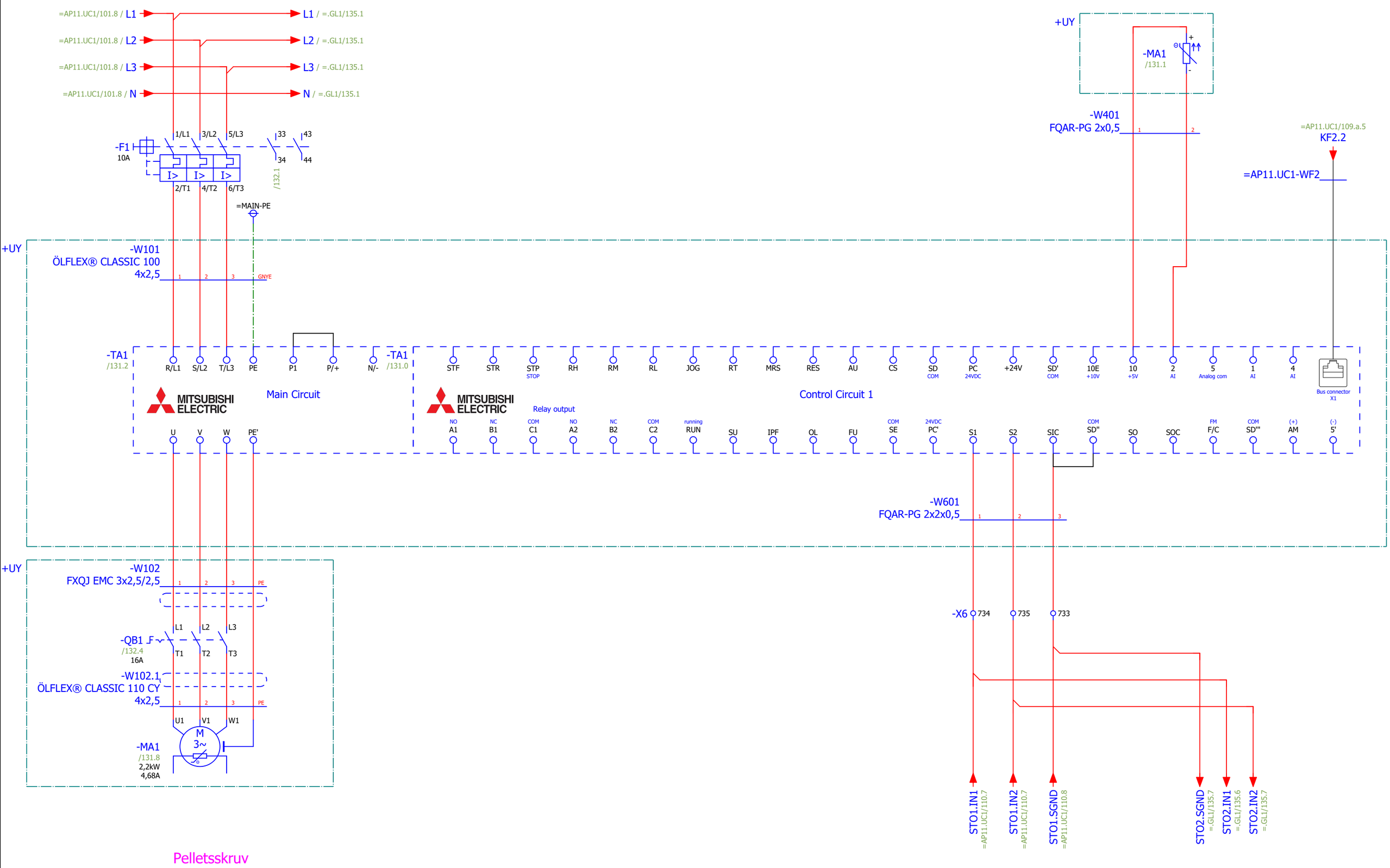

Status **Relationshandling 230828**					
				Datum	2023-03-23
				Redigerare.	Mathias
				Kontollerad	
Rev	Ändring	Datum	Namn	Ursprung	

Brogatan 7
S-311 64 VESSIGEBRO
Ph:+46 (0)346 713330
www.el-andersson.se

NCC Ålesund

Pelletsskruv

Flerpoligt kretsschema

Tomal
Bol 110
311 65 Vessigebro
+46 (0)346 713100

==	=GL11.GL2	++	+U1
Antal Blad 149	Nästa Blad 132		Blad 131
Ordernr. 58092		Ritn.Nr. T23002	

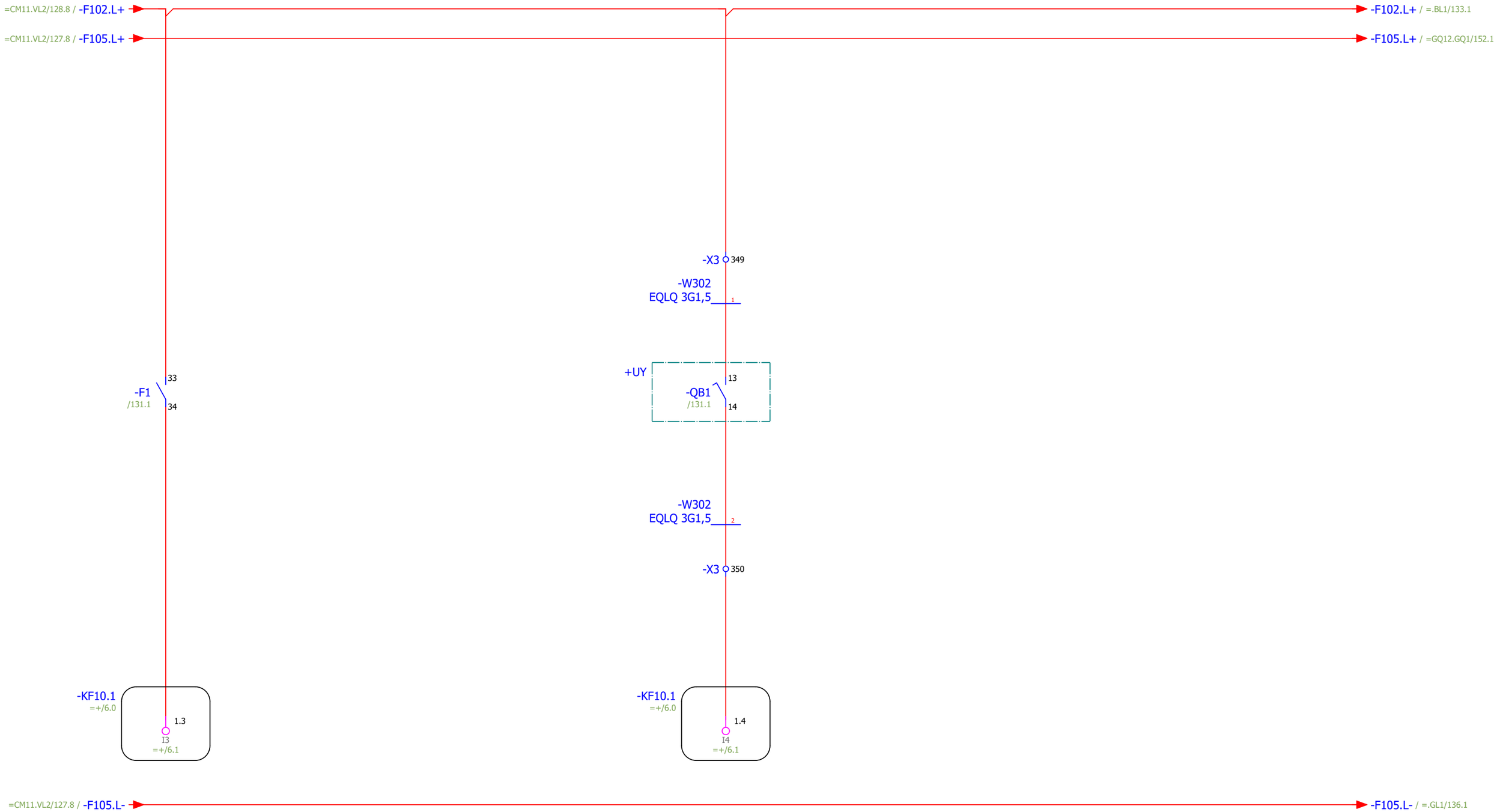

Motorskydd ok
pelletsskruv

Arbetsbrytare "till"
pelletsskruv

Status **Relationshandling 230828**					
				Datum	2023-08-29
				Redigerare.	MATHIAS
				Kontollerad	
Rev	Ändring	Datum	Namn	Ursprung	

Brogatan 7
S-311 64 VESSIGEBRO
Ph:+46 (0)346 713330
www.el-andersson.se

NCC Ålesund

Pelletsskruv

Flerpoligt kretsschema

Tomal
Bol 110
311 65 Vessigebro
+46 (0)346 713100

==	=GL11.GL2	++	+U1
Antal Blad 149	Nästa Blad =.BL1/133		Blad 132
Ordernr. 58092		Ritn.Nr. T23002	

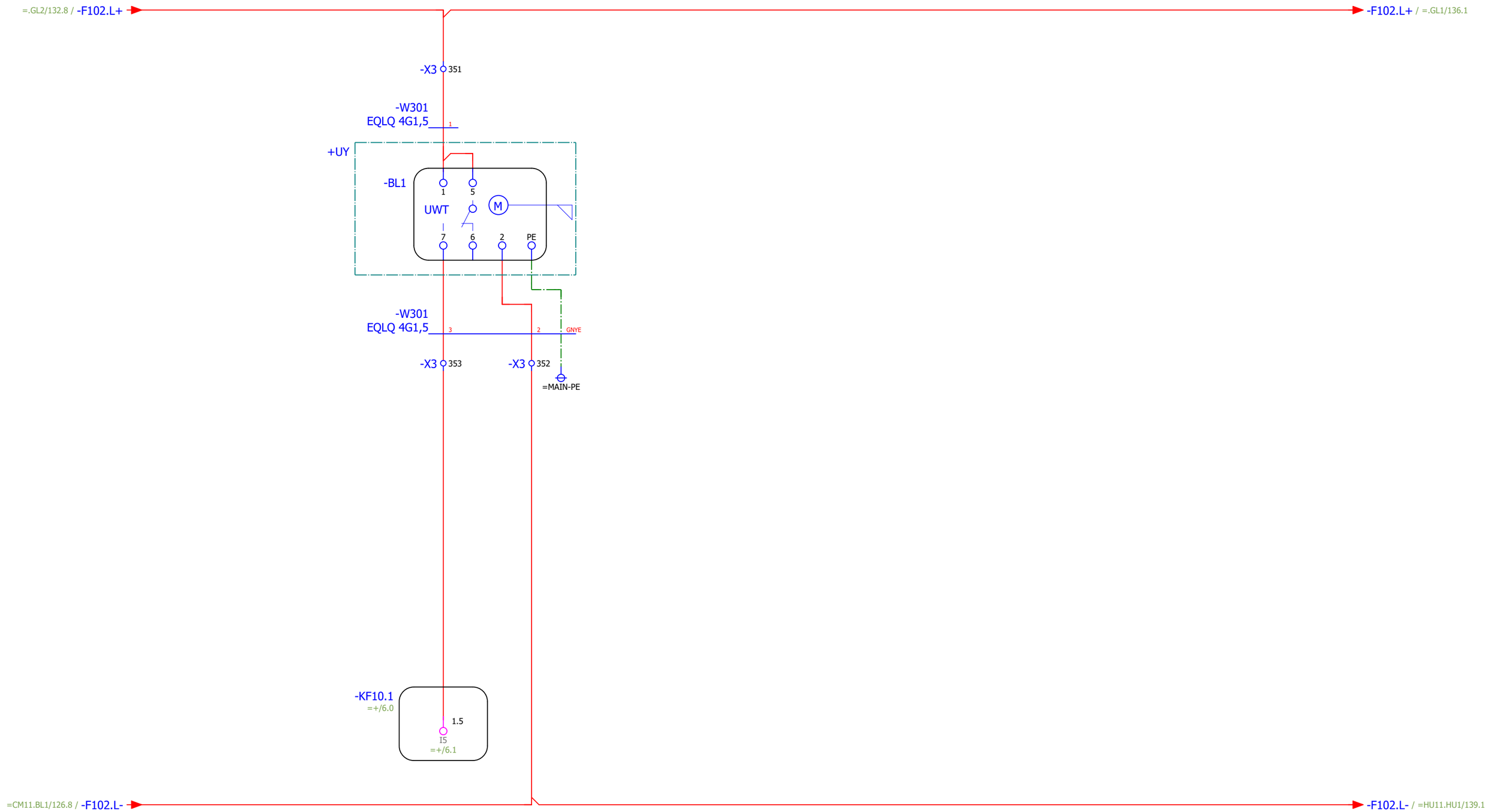

Fullnivå buffertbehållare

Status **Relationshandling 230828**					
				Datum	2023-08-29
				Redigerare.	MATHIAS
				Kontollerad	
Rev	Ändring	Datum	Namn	Ursprung	

Brogatan 7
S-311 64 VESSIGEBRO
Ph:+46 (0)346 713330
www.el-andersson.se

NCC Ålesund

Fullnivå buffertbehållare kvarn

Flerpoligt kretsschema

Tomal
Bol 110
311 65 Vessigebro
+46 (0)346 713100

==	=GL11.BL1	++	+U1
Antal Blad 149	Nästa Blad =HU11.BP1/134		Blad 133
Ordernr. 58092		Ritn.Nr. T23002	

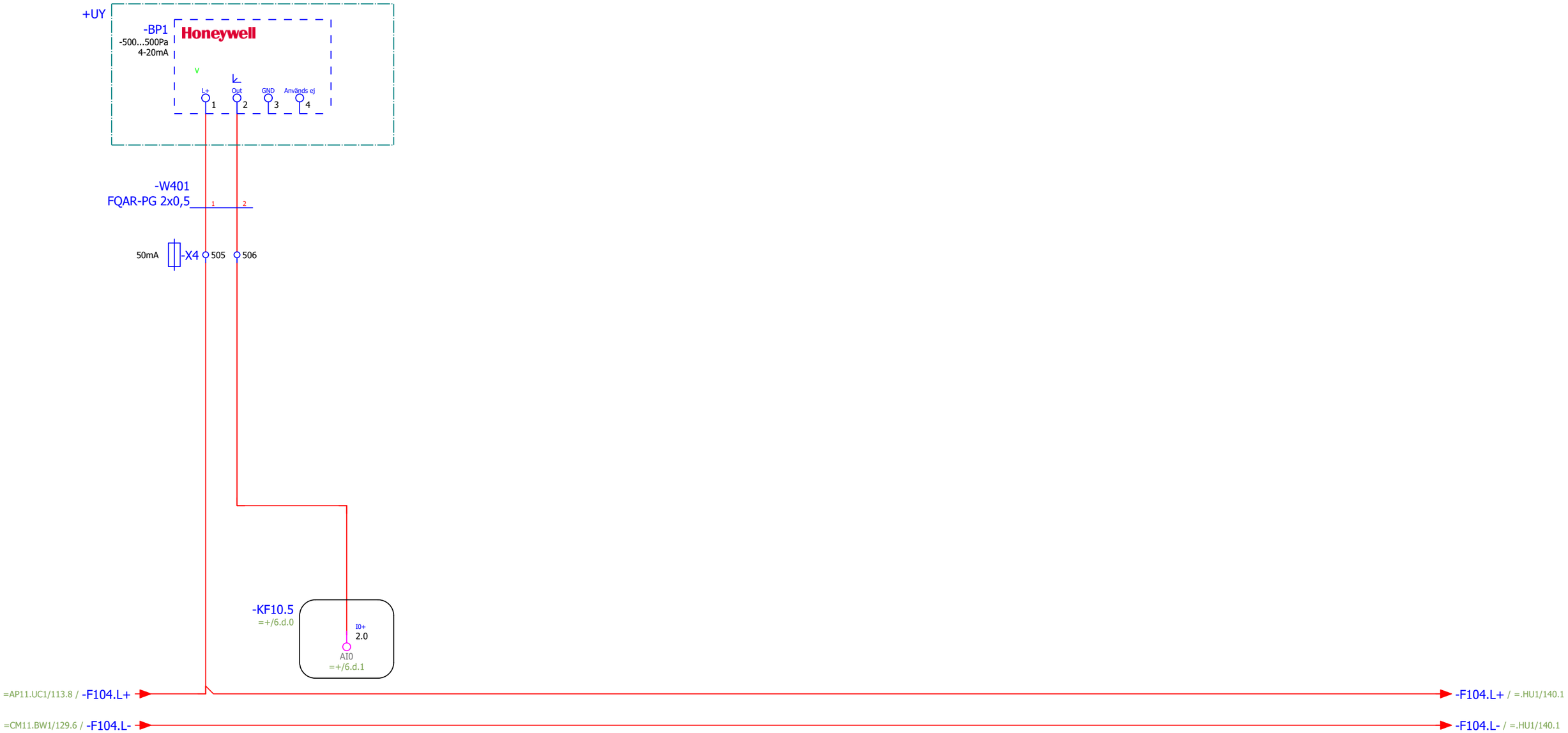

Undertryckgivare
insug kvarn

Status **Relationshandling 230828**					
				Datum	2023-03-23
				Redigerare.	Mathias
				Kontollerad	
Rev	Ändring	Datum	Namn	Ursprung	

Brogatan 7
S-311 64 VESSIGEBRO
Ph:+46 (0)346 713330
www.el-andersson.se

NCC Ålesund

Differentialtrycksmätare
insug kvarn

Flerpoligt kretsschema

Tomal
Bol 110
311 65 Vessigebro
+46 (0)346 713100

==	=HU11.BP1	++	+U1
Antal Blad 149	Nästa Blad =GL11.GL1/135		Blad 134
Ordernr. 58092		Ritn.Nr. T23002	

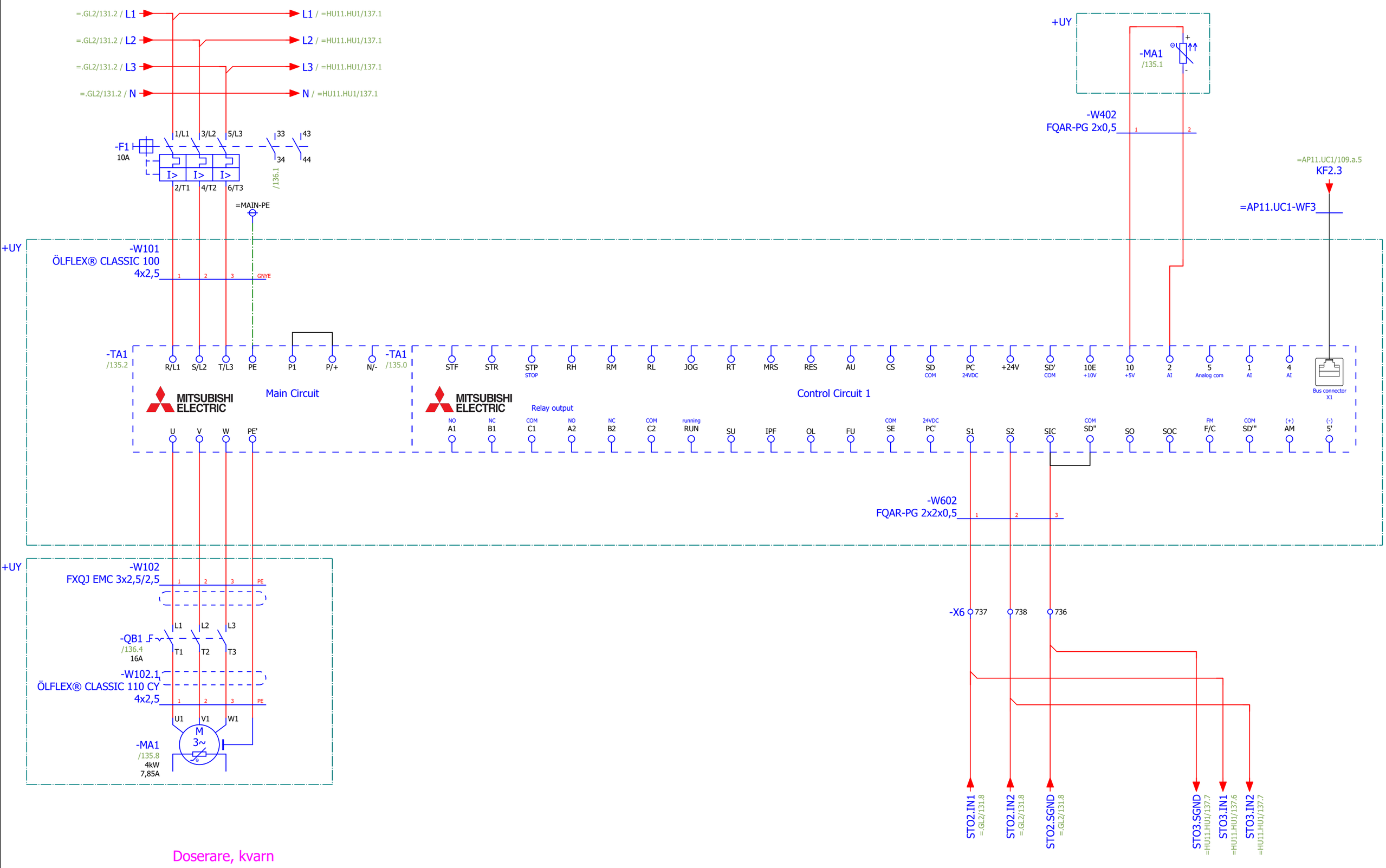

Status **Relationshandling 230828**					
				Datum	2023-03-23
				Redigerare.	Mathias
				Kontollerad	
Rev	Ändring	Datum	Namn	Ursprung	

Brogatan 7
S-311 64 VESSIGEBRO
Ph:+46 (0)346 713330
www.el-andersson.se

NCC Ålesund

Doserare, kvarn

Flerpoligt kretsschema

Tomal
Bol 110
311 65 Vessigebro
+46 (0)346 713100

==	=GL11.GL1	++	+U1
Antal Blad 149	Nästa Blad 136		Blad 135
Ordernr. 58092		Ritn.Nr. T23002	

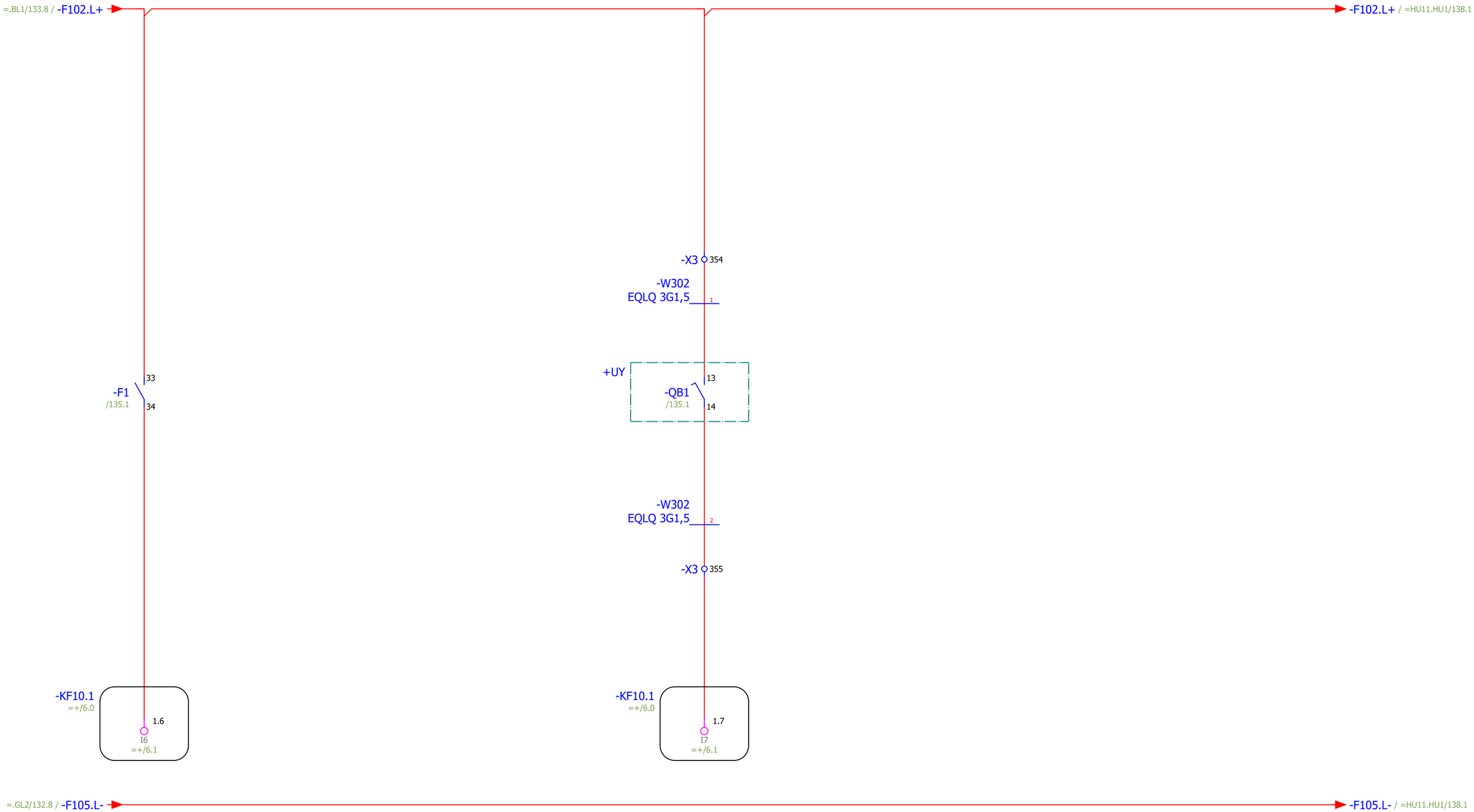

Motorskydd ok
doserare,kvarn

Arbetsbrytare "till"
doserare, kvarn

Status **Relationshandling 230828**					
				Datum	2023-08-29
				Redigerare.	MATHIAS
				Kontollerad	
Rev	Ändring	Datum	Namn	Ursprung	

Brogatan 7
S-311 64 VESSIGEBRO
Ph:+46 (0)346 713330
www.el-andersson.se

NCC Ålesund

Doserare, kvarn

Flerpoligt kretsschema

Tomal
Bol 110
311 65 Vessigebro
+46 (0)346 713100

==	=GL11.GL1	++	+U1
Antal Blad 149	Nästa Blad =HU11.HU1/137		Blad 136
Ordernr. 58092		Ritn.Nr. T23002	

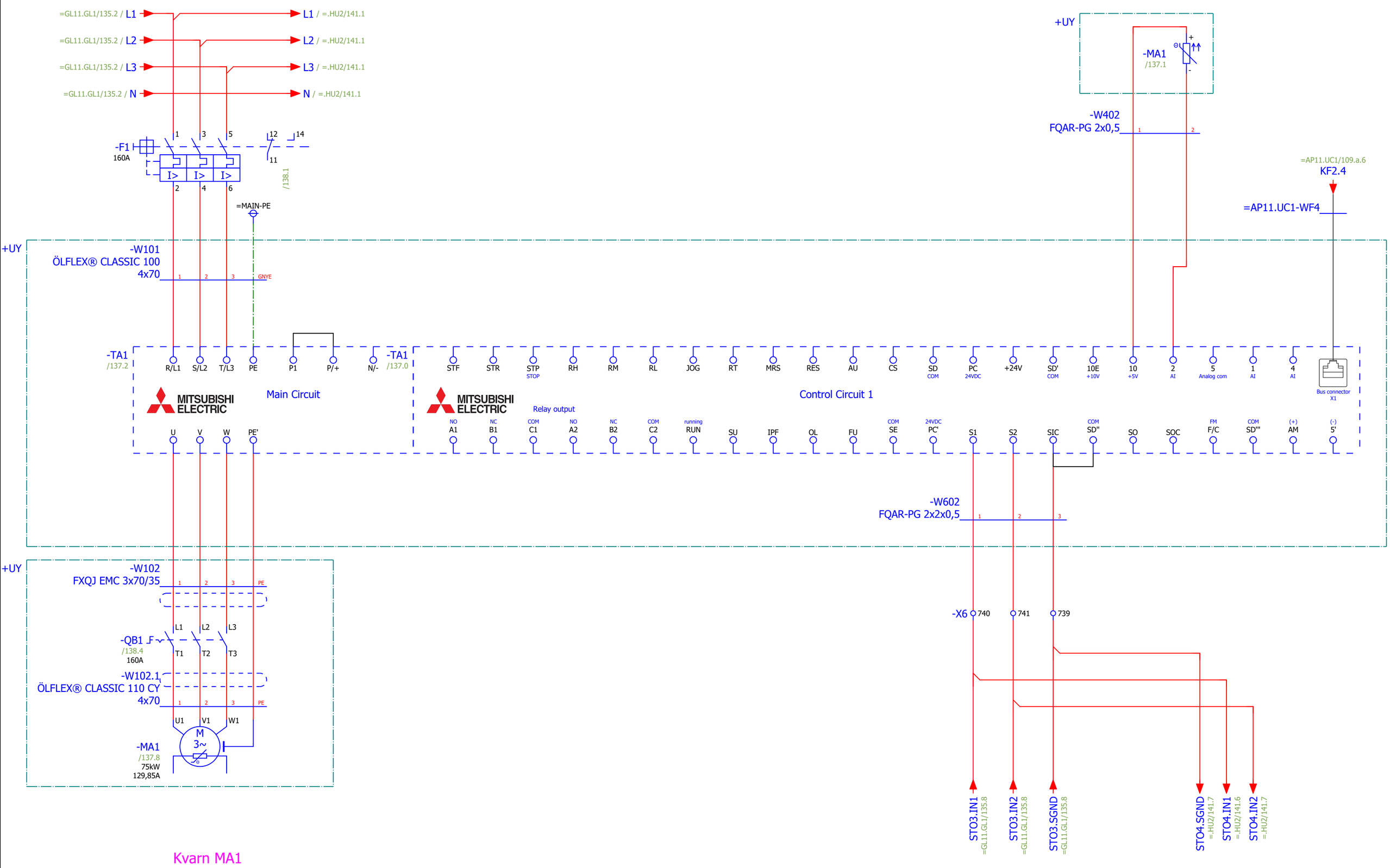

Status
Relationshandling 230828

Rev	Ändring	Datum	Namn	Ursprung	
				Datum	2023-03-23
				Redigerare.	Mathias
				Kontollerad	

Brogatan 7
S-311 64 VESSIGEBRO
Ph:+46 (0)346 713330
www.el-andersson.se

NCC Ålesund

Kvarn MA1

Flerpoligt kretsschema

Tomal
Bol 110
311 65 Vessigebro
+46 (0)346 713100

==	=HU11.HU1	++	+U1
Antal Blad 149	Nästa Blad 138		Blad 137
Ordernr. 58092		Ritn.Nr. T23002	

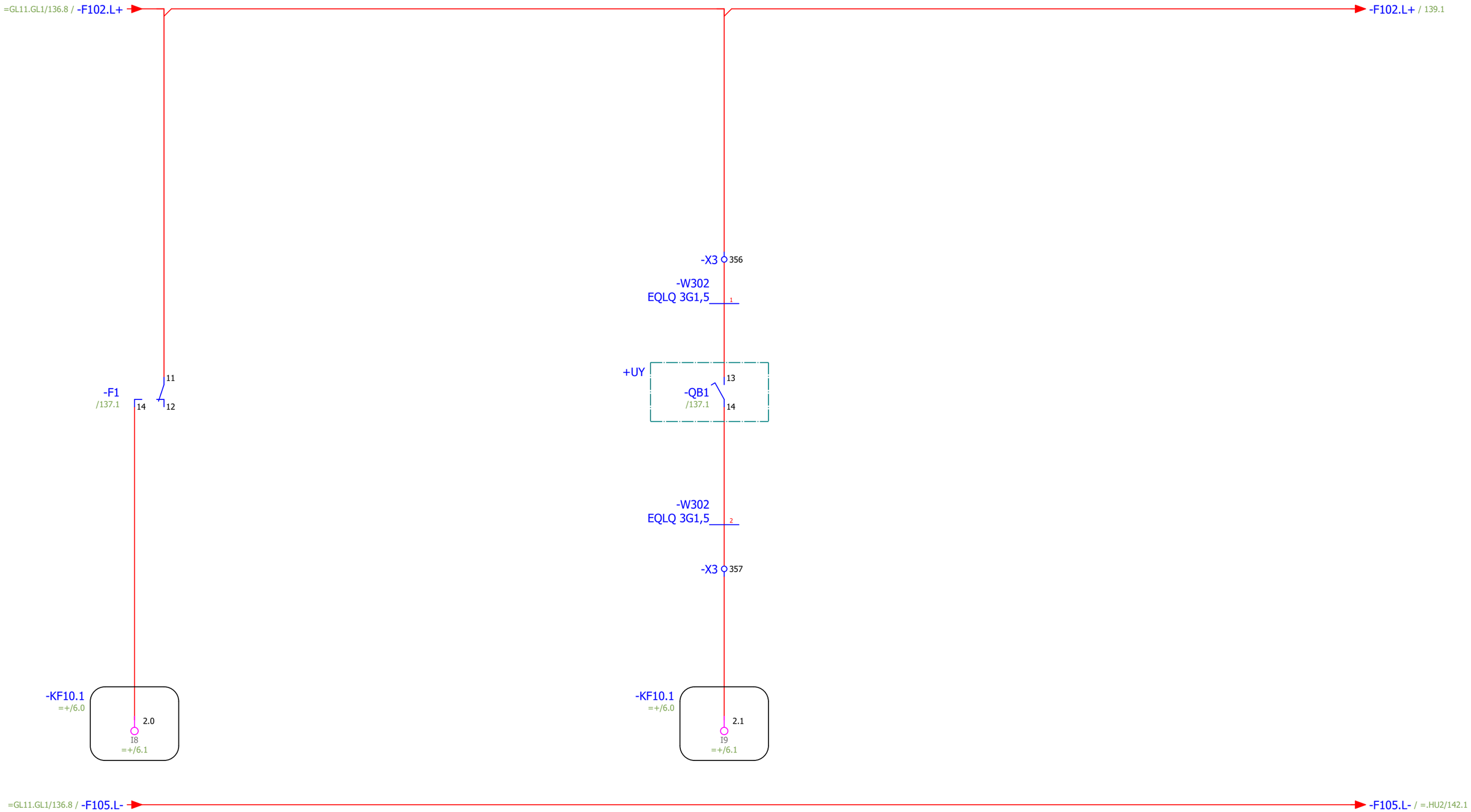

Motorskydd ok
kvarnmotor MA1

Arbetsbrytare "till"
kvarnmotor MA1

Status **Relationshandling 230828**					
				Datum	2023-08-29
				Redigerare.	MATHIAS
				Kontollerad	
Rev	Ändring	Datum	Namn	Ursprung	

Brogatan 7
S-311 64 VESSIGEBRO
Ph:+46 (0)346 713330
www.el-andersson.se

NCC Ålesund

Kvarn MA1

Flerpoligt kretsschema

Tomal
Bol 110
311 65 Vessigebro
+46 (0)346 713100

==	=HU11.HU1	++	+U1
Antal Blad 149	Nästa Blad 139		Blad 138
Ordernr. 58092		Ritn.Nr. T23002	

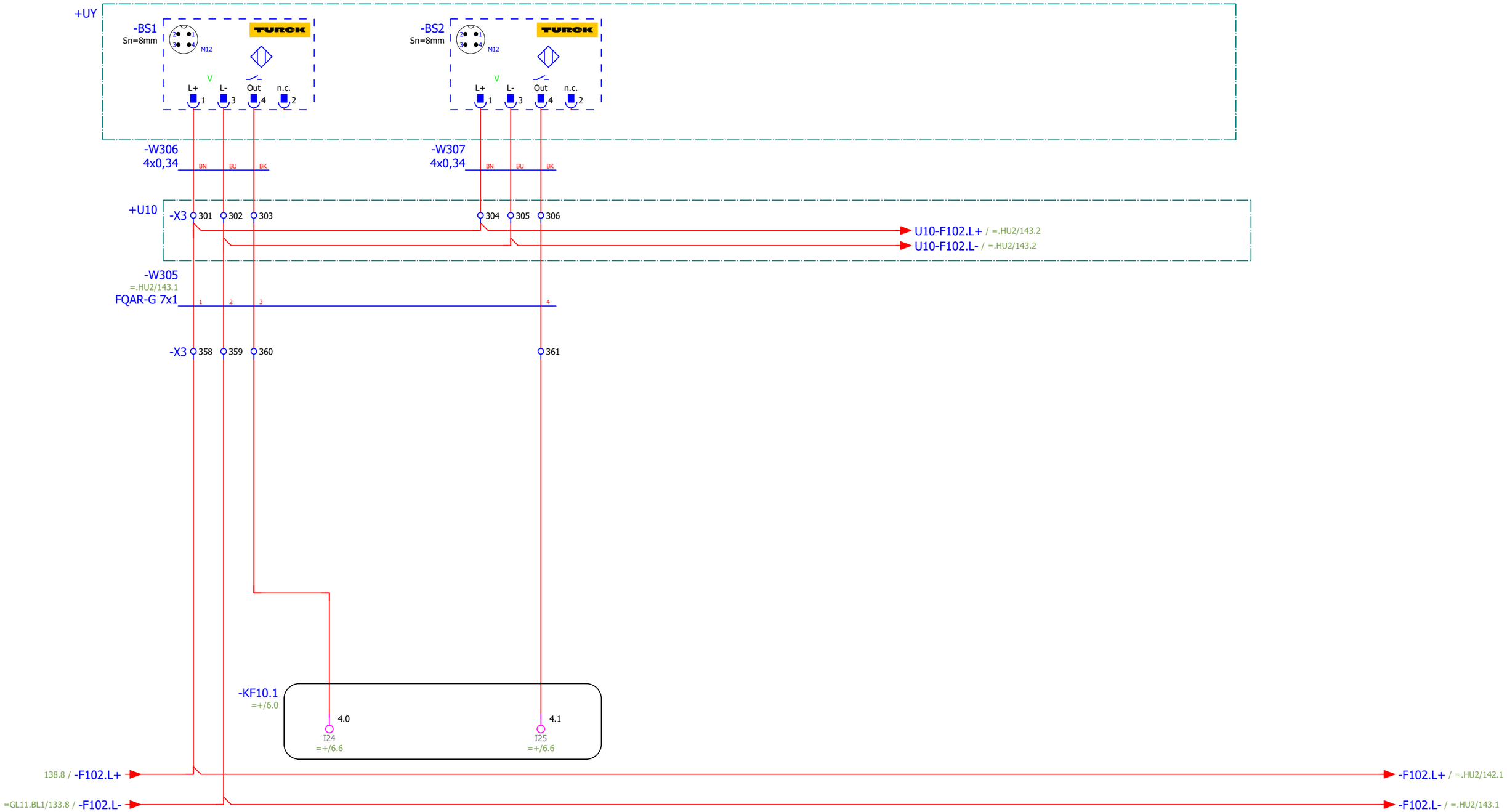

Kvarn,
rotationsvakt -BS1

Kvarn,
rotationsvakt -BS2

Status **Relationshandling 230828**					
				Datum	2023-08-29
				Redigerare.	MATHIAS
				Kontollerad	
Rev	Ändring	Datum	Namn	Ursprung	

Brogatan 7
S-311 64 VESSIGEBRO
Ph:+46 (0)346 713330
www.el-andersson.se

NCC Ålesund

Rotationsvakter kvarn

Flerpoligt kretsschema

Tomal
Bol 110
311 65 Vessigebro
+46 (0)346 713100

==	=HU11.HU1	++	+U1
Antal Blad 149	Nästa Blad 140		Blad 139
Ordernr. 58092		Ritn.Nr. T23002	

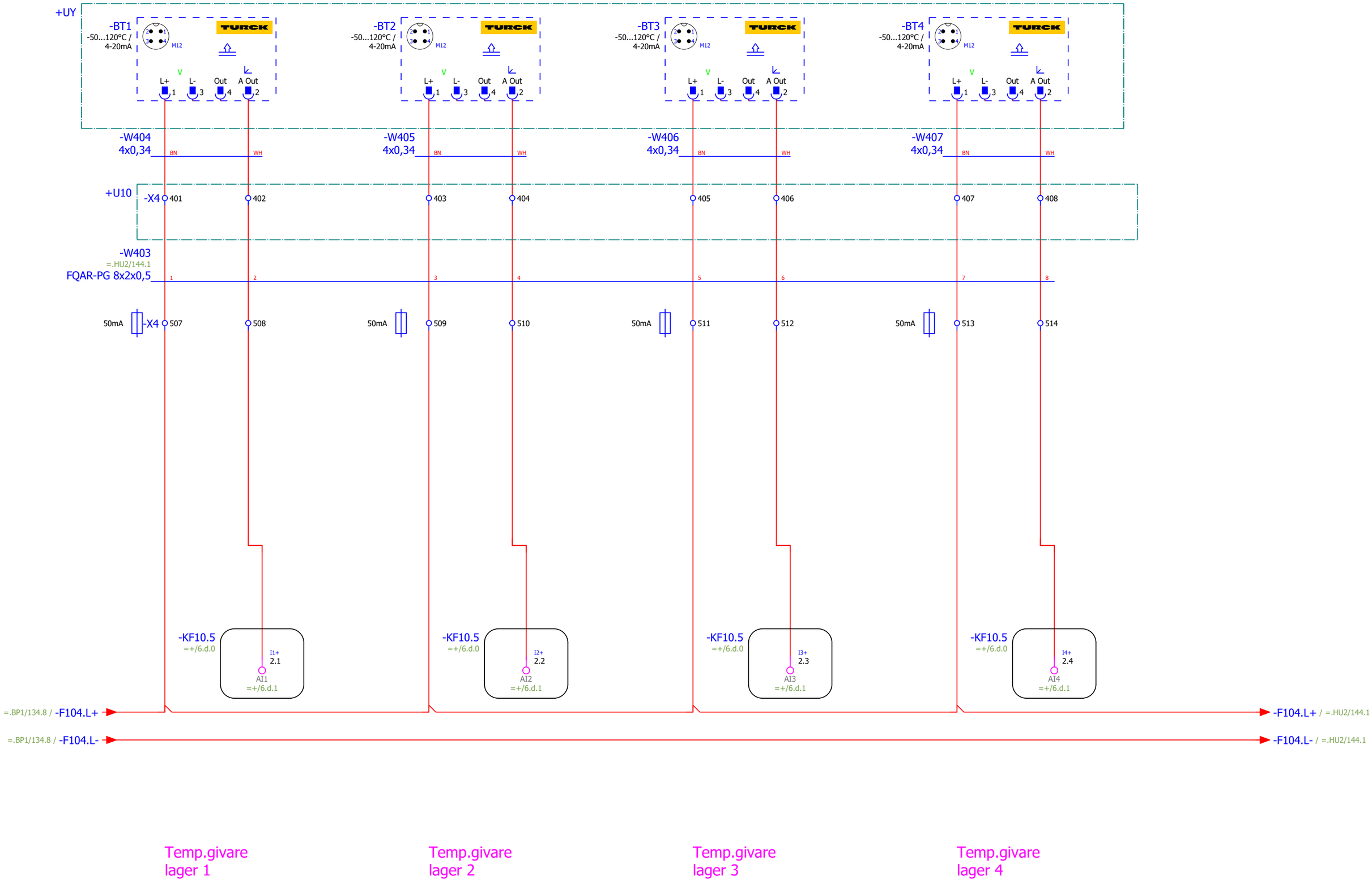

Status **Relationshandling 230828**					
				Datum	2023-03-23
				Redigerare.	Mathias
				Kontollerad	
Rev	Ändring	Datum	Namn	Ursprung	

Brogatan 7
S-311 64 VESSIGEBRO
Ph:+46 (0)346 713330
www.el-andersson.se

NCC Ålesund

Lagerövervakning kvarn

Flerpoligt kretsschema

Tomal
Bol 110
311 65 Vessigebro
+46 (0)346 713100

==	=HU11.HU1	++	+U1
Antal Blad 149	Nästa Blad =.HU2/141		Blad 140
Ordernr. 58092		Ritn.Nr. T23002	

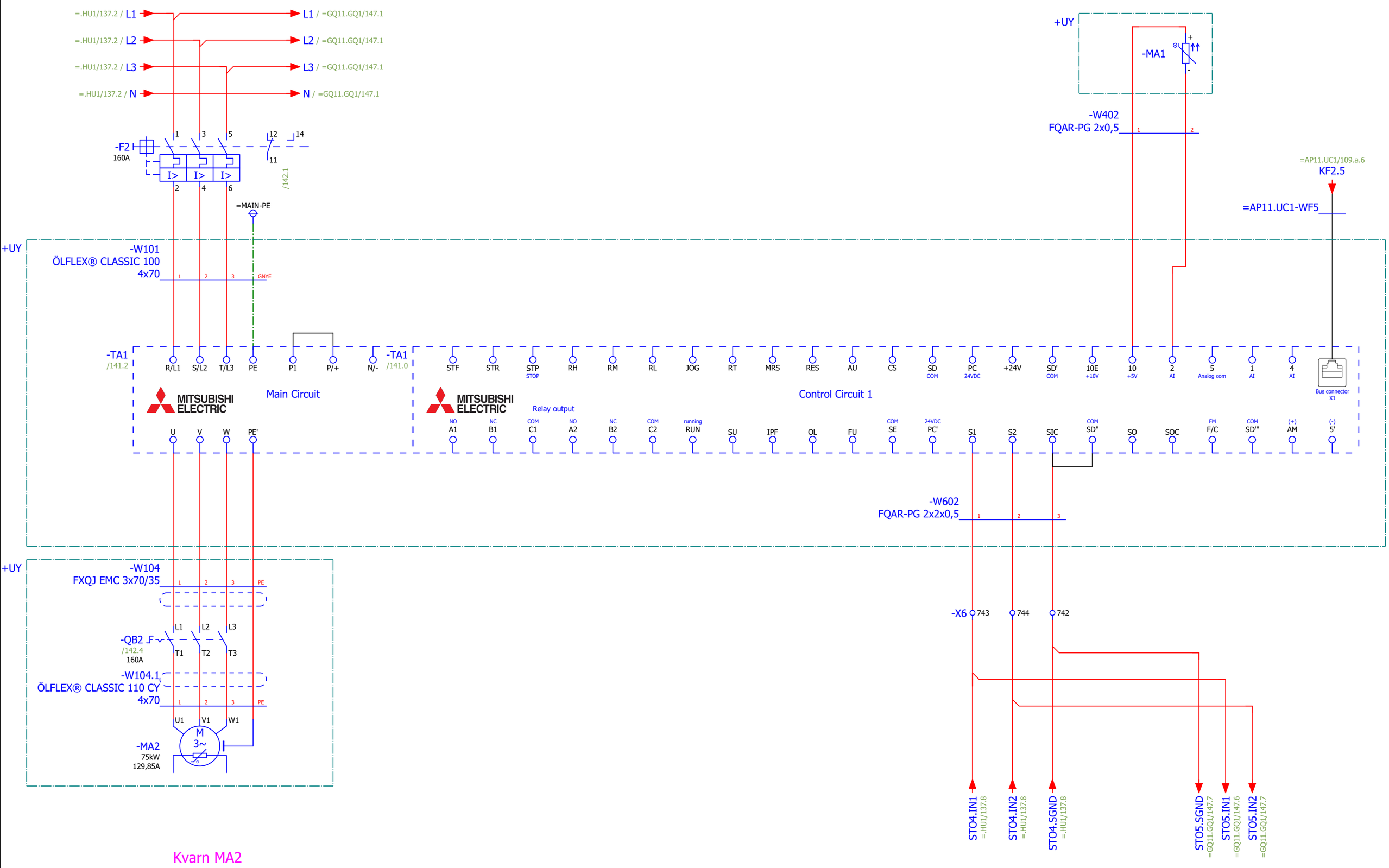

Kvarn MA2

Status **Relationshandling 230828**					
				Datum	2023-03-23
				Redigerare.	Mathias
				Kontollerad	
Rev	Ändring	Datum	Namn	Ursprung	

Brogatan 7
S-311 64 VESSIGEBRO
Ph:+46 (0)346 713330
www.el-andersson.se

NCC Ålesund

Kvarn MA2

Flerpoligt kretsschema

Tomal
Bol 110
311 65 Vessigebro
+46 (0)346 713100

==	=HU11.HU2	++	+U1
Antal Blad 149	Nästa Blad 142		Blad 141
Ordernr. 58092		Ritn.Nr. T23002	

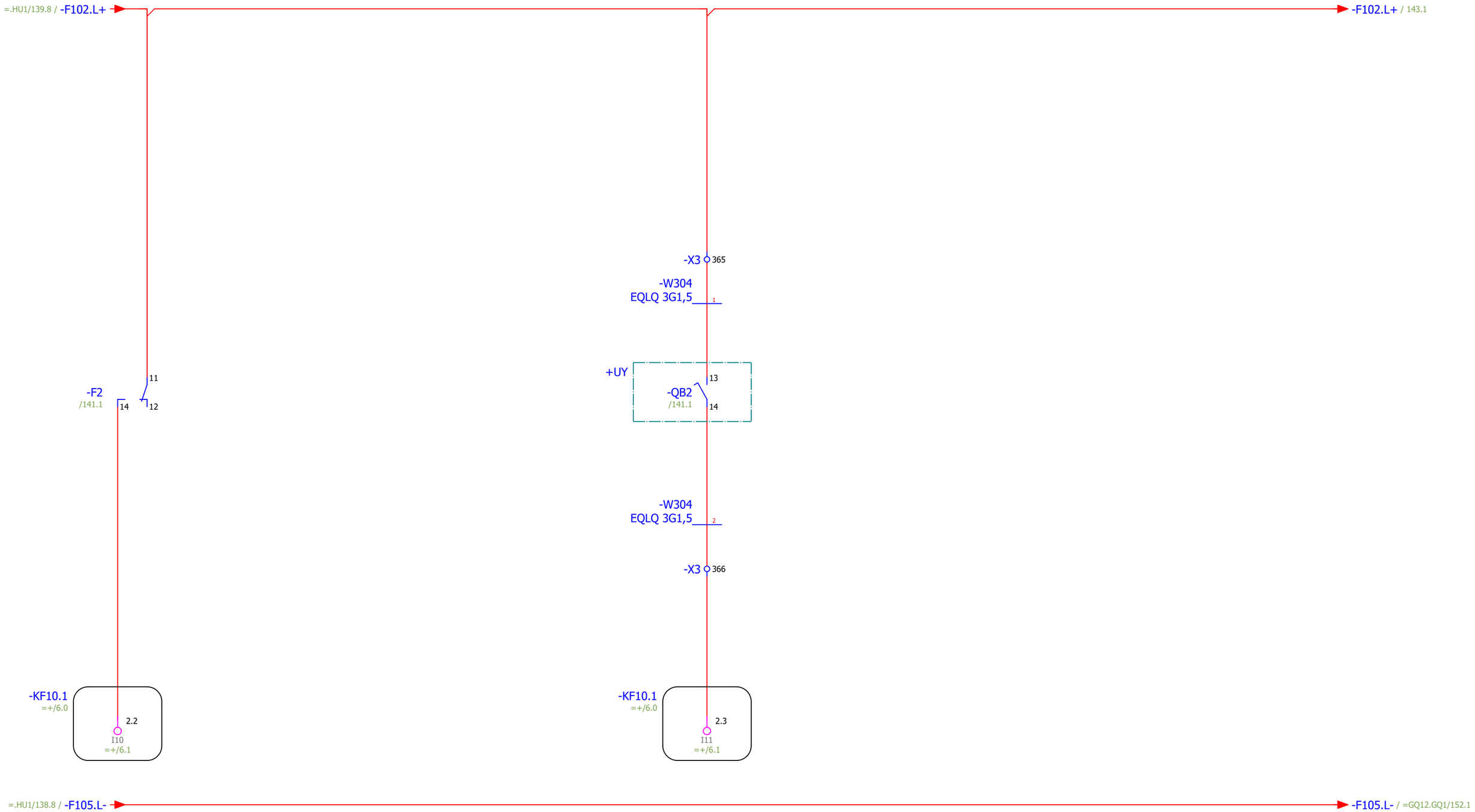

Motorskydd ok
kvarnmotor MA2

Arbetsbrytare "till"
kvarnmotor MA2

Status **Relationshandling 230828**					
				Datum	2023-08-29
				Redigerare.	MATHIAS
				Kontollerad	
Rev	Ändring	Datum	Namn	Ursprung	

Brogatan 7
S-311 64 VESSIGEBRO
Ph:+46 (0)346 713330
www.el-andersson.se

NCC Ålesund

Kvarn MA2

Flerpoligt kretsschema

Tomal
Bol 110
311 65 Vessigebro
+46 (0)346 713100

==	=HU11.HU2	++	+U1
Antal Blad 149	Nästa Blad 143		Blad 142
Ordernr. 58092		Ritn.Nr. T23002	

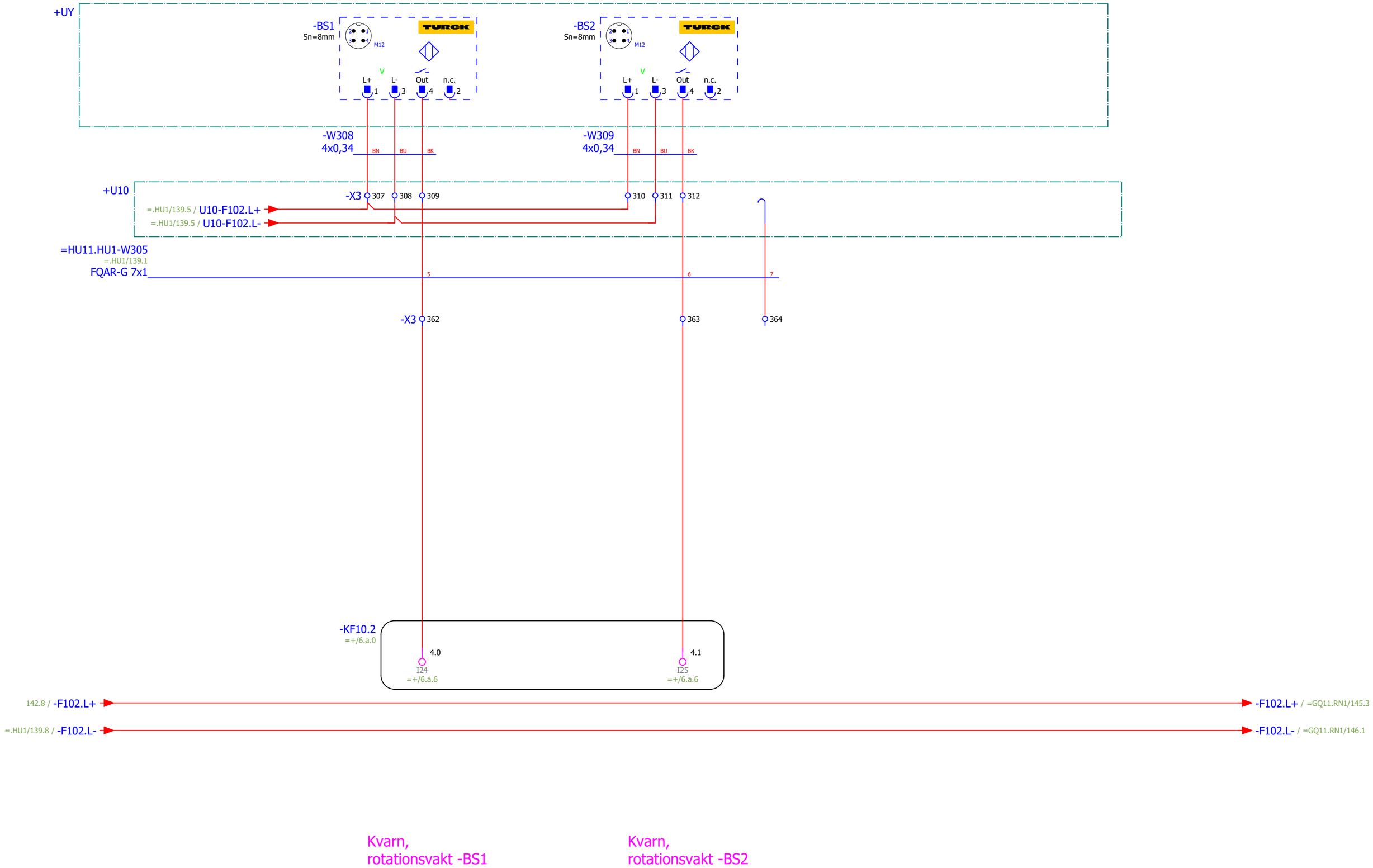

Status **Relationshandling 230828**					
				Datum	2023-08-29
				Redigerare.	MATHIAS
				Kontollerad	
Rev	Ändring	Datum	Namn	Ursprung	

Brogatan 7
S-311 64 VESSIGEBRO
Ph:+46 (0)346 713330
www.el-andersson.se

NCC Ålesund

Rotationsvakter kvarn

Flerpoligt kretsschema

Tomal
Bol 110
311 65 Vessigebro
+46 (0)346 713100

==	=HU11.HU2	++	+U1
Antal Blad 149	Nästa Blad 144		Blad 143
Ordernr. 58092		Ritn.Nr. T23002	

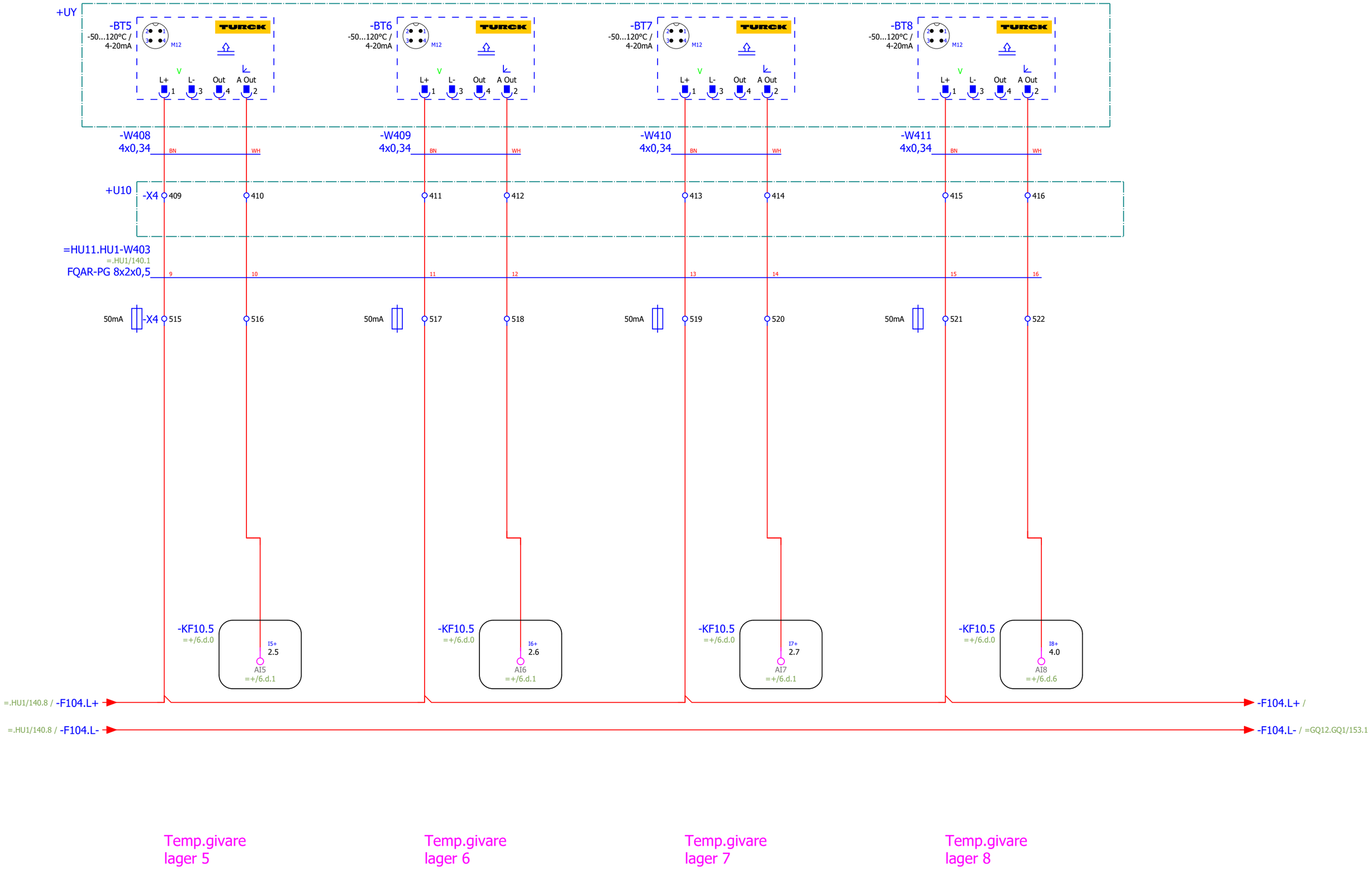

Status **Relationshandling 230828**					
				Datum	2023-03-23
				Redigerare.	Mathias
				Kontollerad	
Rev	Ändring	Datum	Namn	Ursprung	

Brogatan 7
S-311 64 VESSIGEBRO
Ph:+46 (0)346 713330
www.el-andersson.se

NCC Ålesund

Lagerövervakning kvarn

Flerpoligt kretsschema

Tomal
Bol 110
311 65 Vessigebro
+46 (0)346 713100

==	=HU11.HU2	++	+U1
Antal Blad 149	Nästa Blad =GQ11.RN1/145		Blad 144
Ordernr. 58092		Ritn.Nr. T23002	

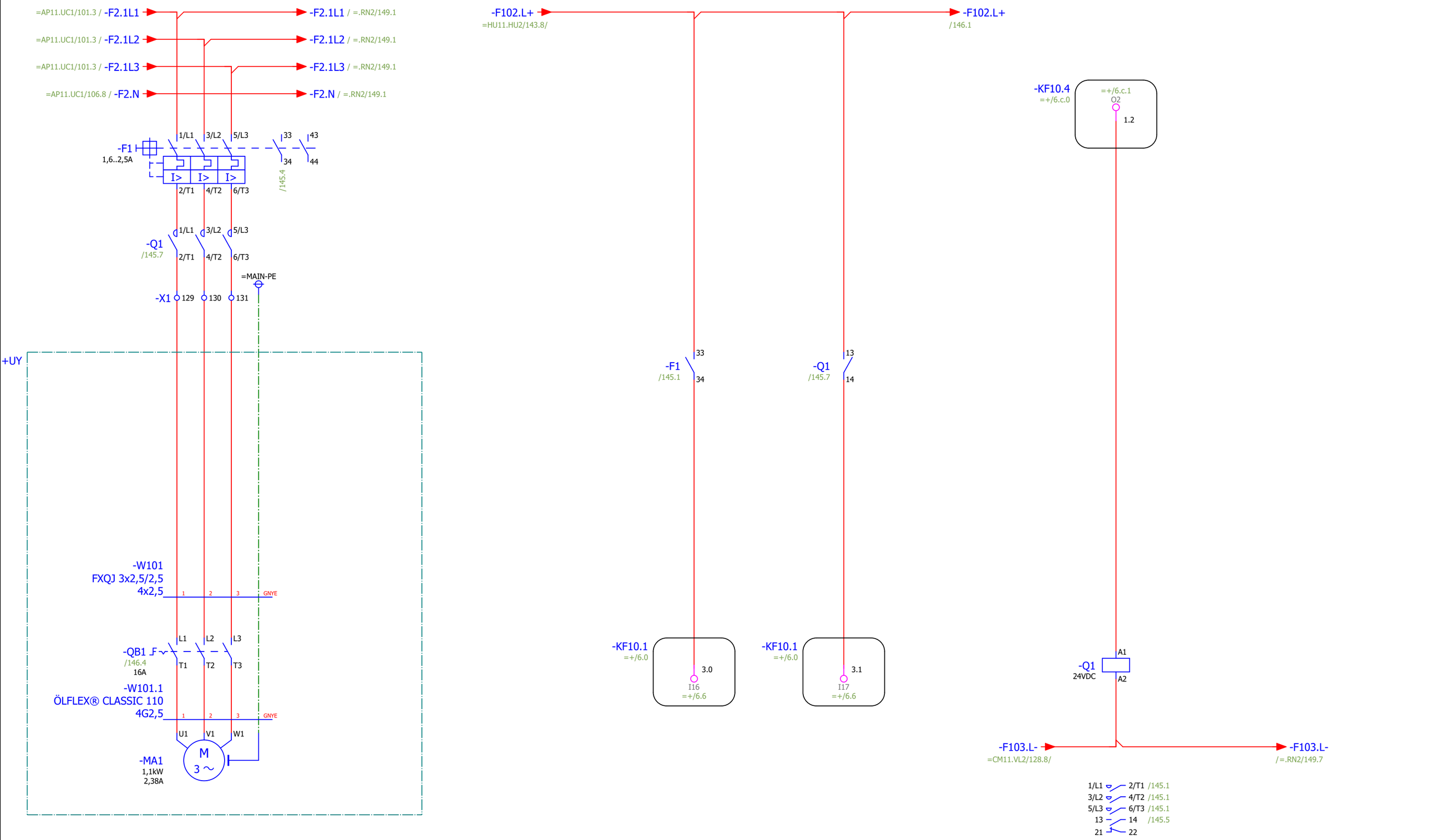

Cellmatare 1

Motorskydd ok cellmatare 1

Drift cellmatare 1

Start cellmatare 1

Status **Relationshandling 230828**					
				Datum	2023-08-28
				Redigerare.	MATHIAS
				Kontollerad	
Rev	Ändring	Datum	Namn	Ursprung	

Brogatan 7
S-311 64 VESSIGEBRO
Ph:+46 (0)346 713330
www.el-andersson.se

NCC Ålesund

Cellmatare 1, Kvarn

Flerpoligt kretsschema

Tomal
Bol 110
311 65 Vessigebro
+46 (0)346 713100

==	=GQ11.RN1	++	+U1
Antal Blad 149	Nästa Blad 146		Blad 145
Ordernr. 58092		Ritn.Nr. T23002	

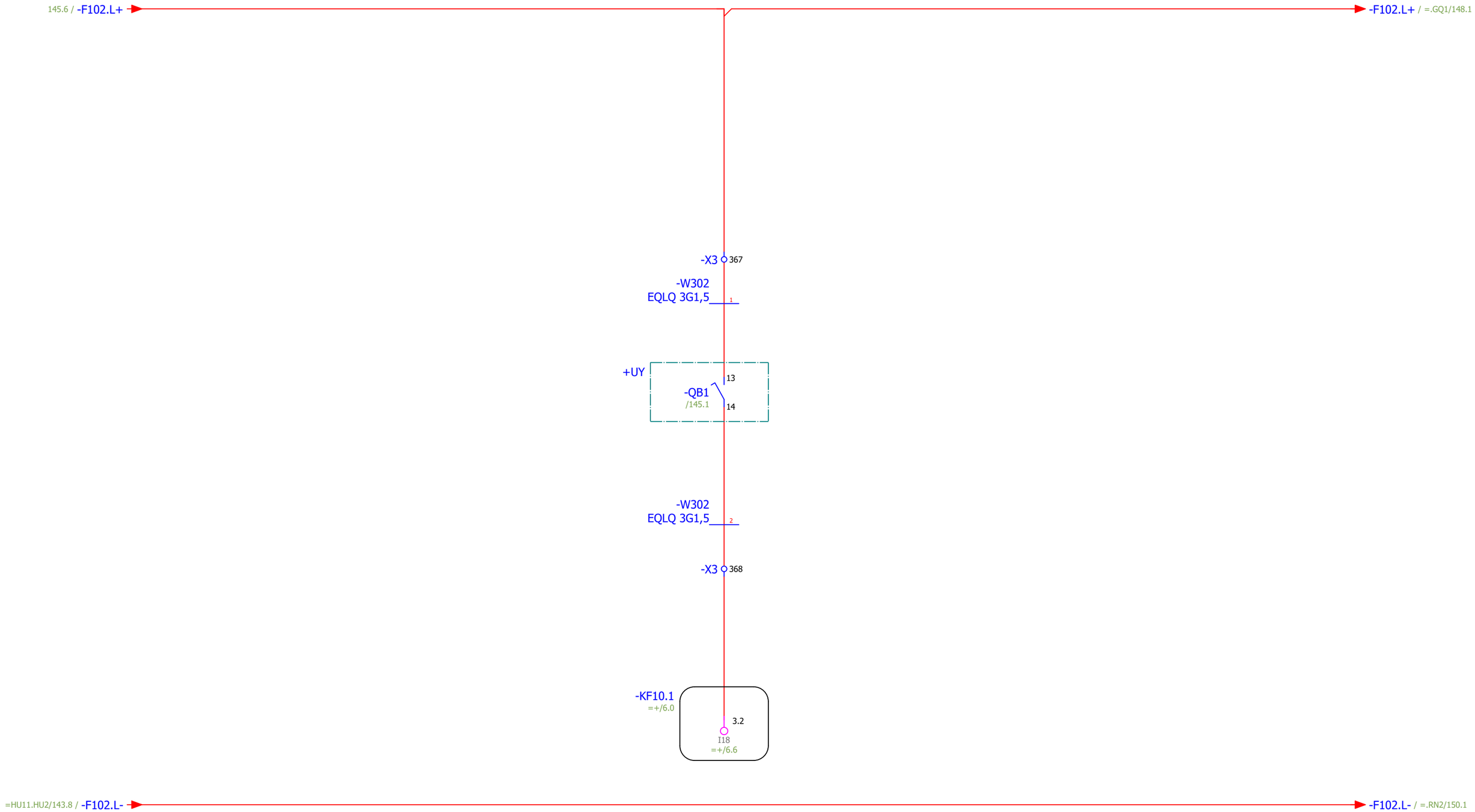

Arbetsbrytare "till"
cellmatare 1

Status **Relationshandling 230828**					
				Datum	2023-08-29
				Redigerare.	MATHIAS
				Kontollerad	
Rev	Ändring	Datum	Namn	Ursprung	

Brogatan 7
S-311 64 VESSIGEBRO
Ph:+46 (0)346 713330
www.el-andersson.se

NCC Ålesund

Cellmatare 1, Kvarn

Flerpoligt kretsschema

Tomal
Bol 110
311 65 Vessigebro
+46 (0)346 713100

==	=GQ11.RN1	++	+U1
Antal Blad 149	Nästa Blad =.GQ1/147		Blad 146
Ordernr. 58092		Ritn.Nr. T23002	

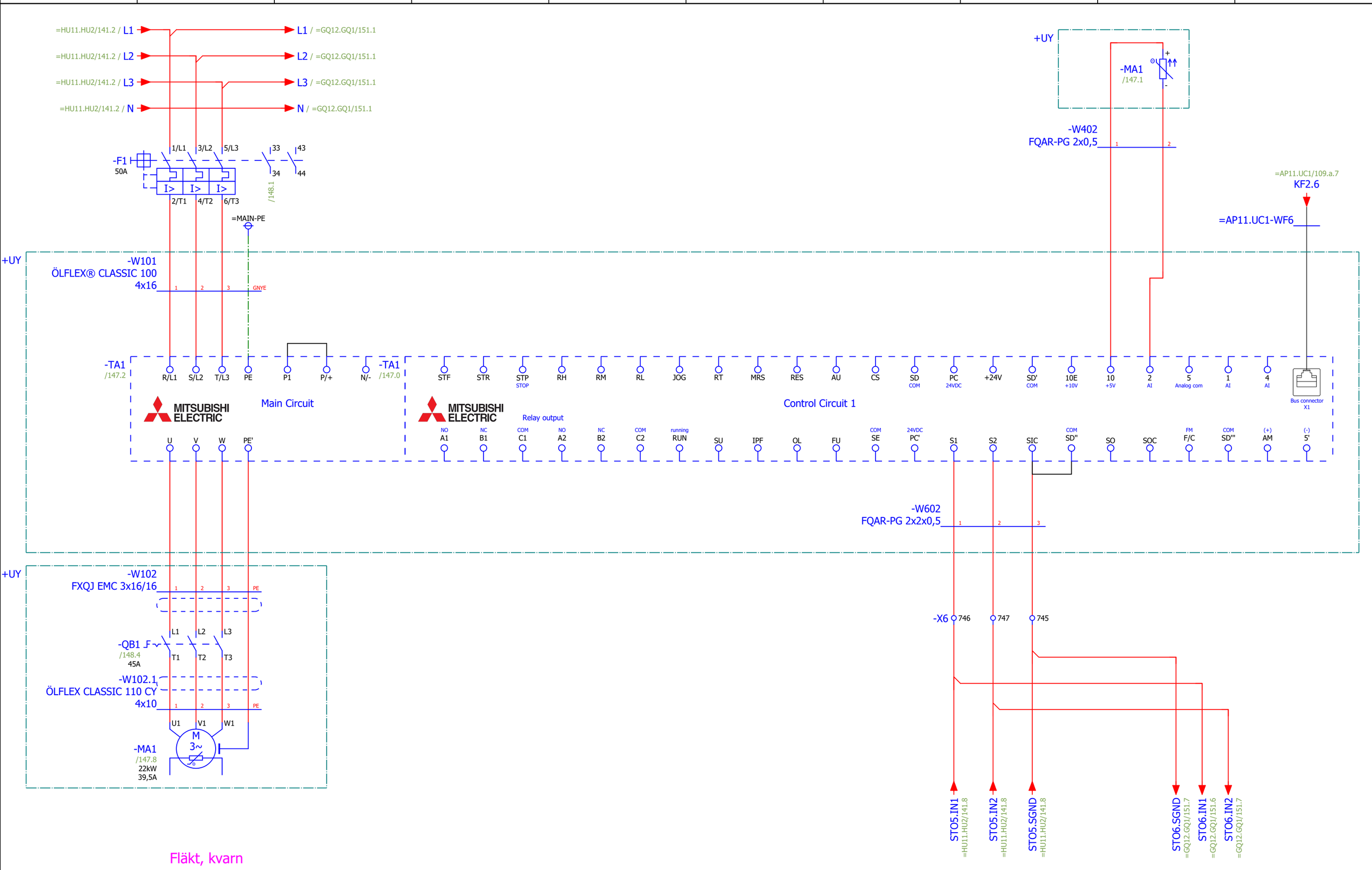

Fläkt, kvarn

Status **Relationshandling 230828**					
				Datum	2023-03-23
				Redigerare.	Mathias
				Kontollerad	
Rev	Ändring	Datum	Namn	Ursprung	

Brogatan 7
S-311 64 VESSIGEBRO
Ph:+46 (0)346 713330
www.el-andersson.se

NCC Ålesund

Fläkt, kvarn

Flerpoligt kretsschema

Tomal
Bol 110
311 65 Vessigebro
+46 (0)346 713100

==	=GQ11.GQ1	++	+U1
Antal Blad 149	Nästa Blad 148		Blad 147
Ordernr. 58092		Ritn.Nr. T23002	

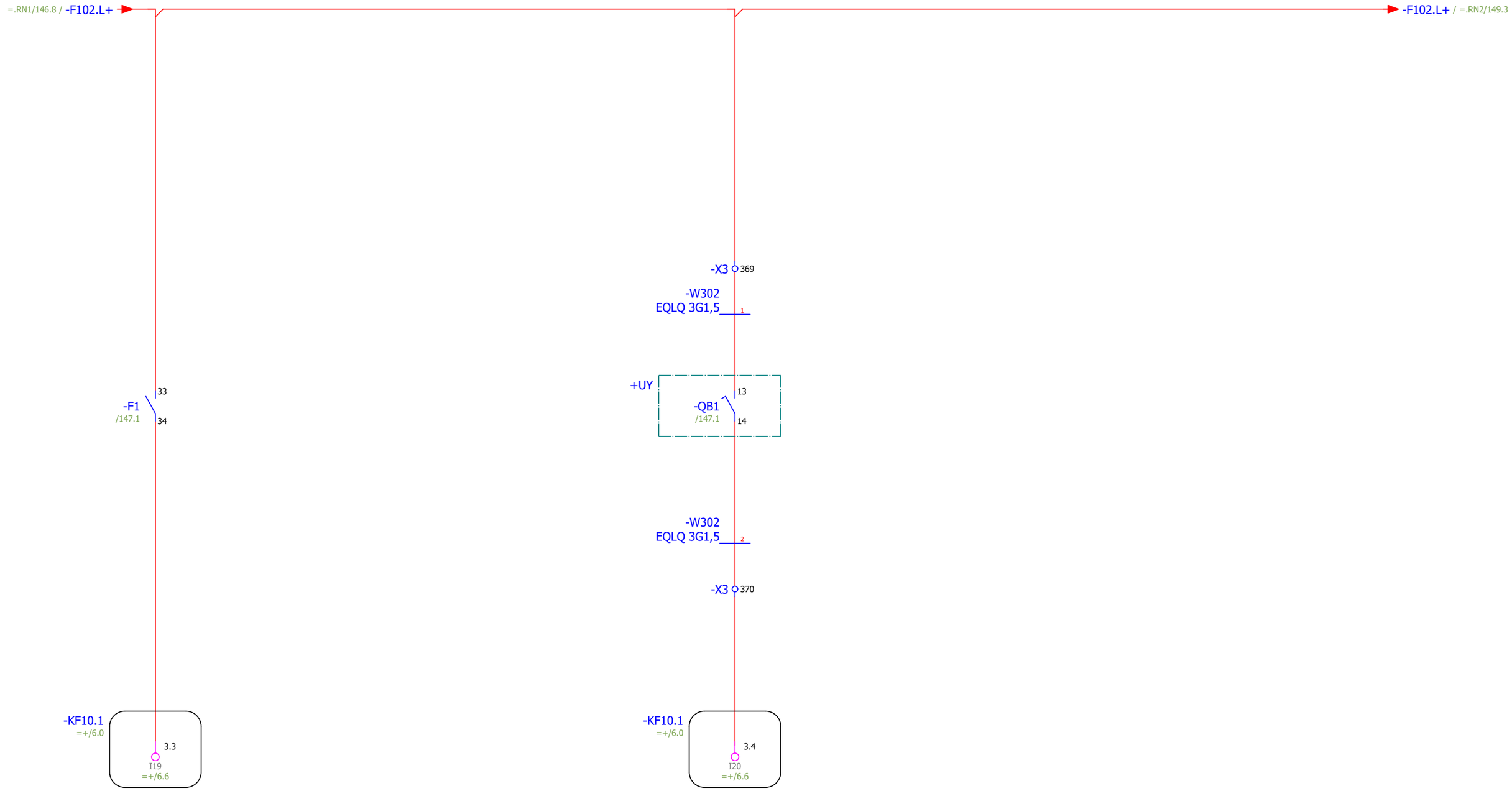

Motorskydd ok
fläkt,kvarn

Arbetsbrytare "till"
fläkt, kvarn

Status
Relationshandling 230828

				Datum	2023-08-29
				Redigerare.	MATHIAS
				Kontollerad	
Rev	Ändring	Datum	Namn	Ursprung	

Brogatan 7
S-311 64 VESSIGEBRO

Ph:+46 (0)346 713330
www.el-andersson.se

NCC Ålesund

Fläkt, kvarn

Flerpoligt kretsschema

Tomal
Bol 110
311 65 Vessigebro
+46 (0)346 713100

==	=GQ11.GQ1	++	+U1
Antal Blad 149	Nästa Blad =.RN2/149		Blad 148
Ordernr. 58092		Ritn.Nr. T23002	

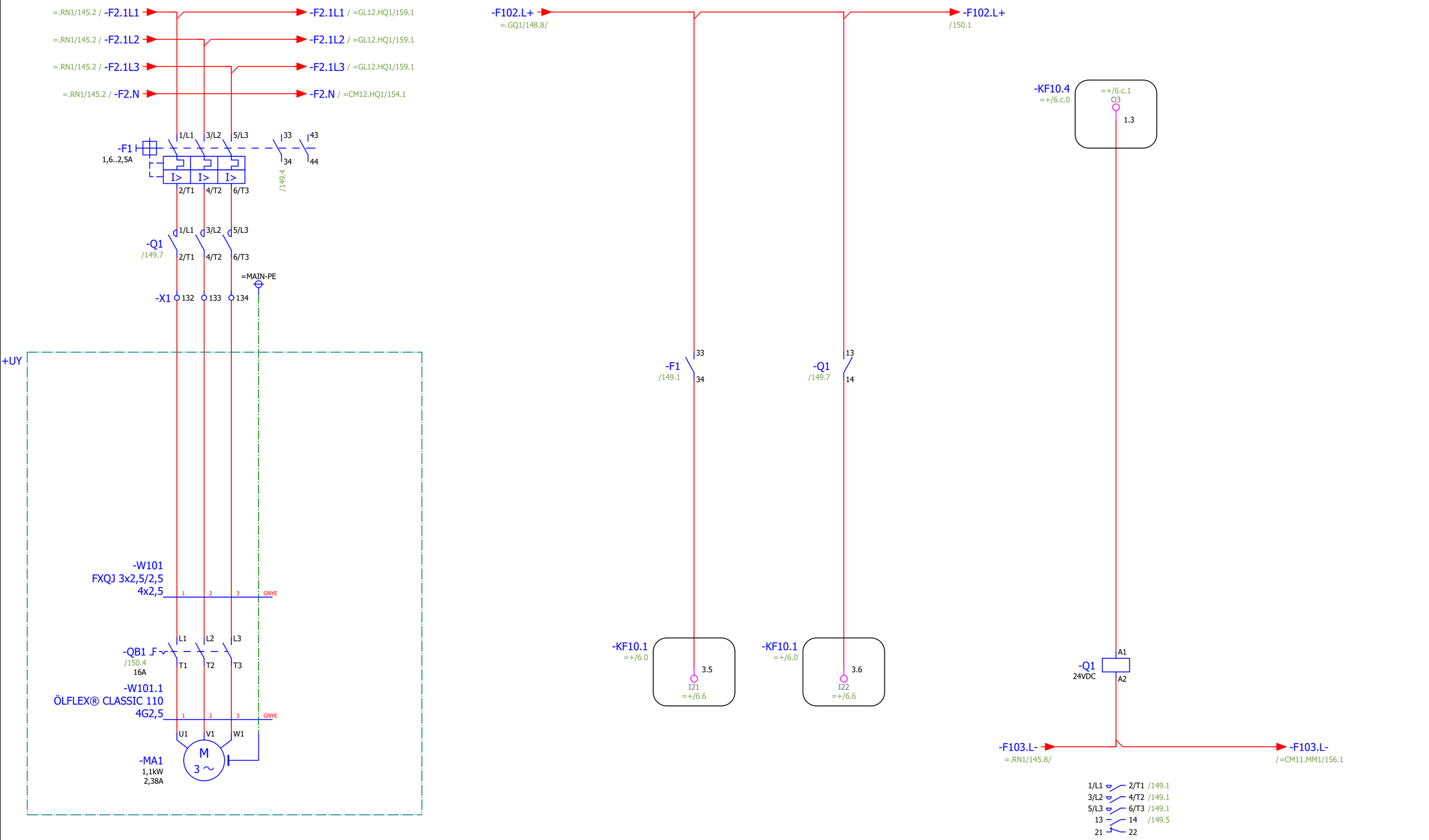

Status **Relationshandling 230828**					
				Datum	2023-08-28
				Redigerare.	MATHIAS
				Kontollerad	
Rev	Ändring	Datum	Namn	Ursprung	

Brogatan 7
S-311 64 VESSIGEBRO
Ph:+46 (0)346 713330
www.el-andersson.se

NCC Ålesund

Cellmatare 2, Kvarn

Flerpoligt kretsschema

Tomal
Bol 110
311 65 Vessigebro
+46 (0)346 713100

==	=GQ11.RN2	++	+U1
Antal Blad 149	Nästa Blad 150		Blad 149
Ordernr. 58092		Ritn.Nr. T23002	

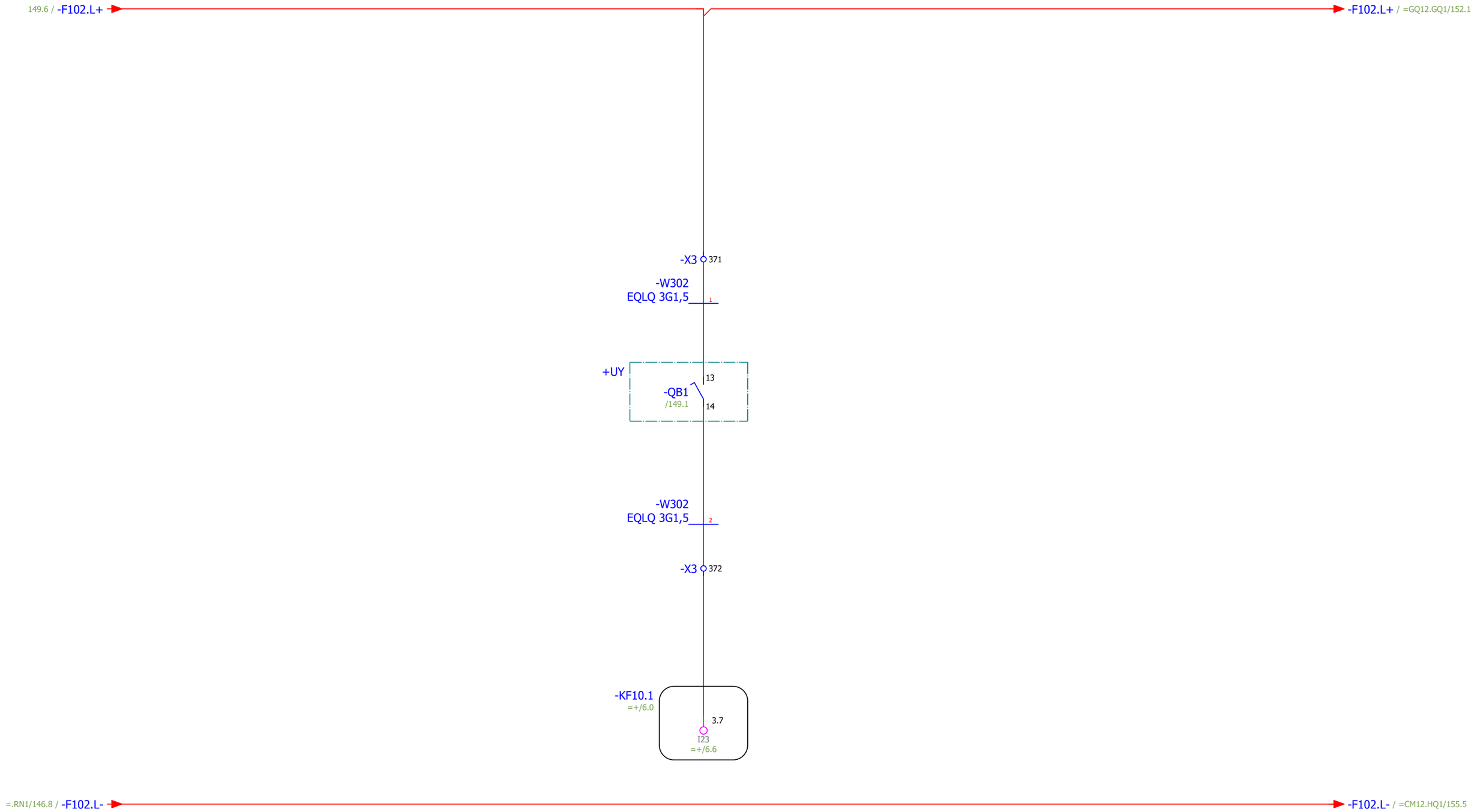

Arbetsbrytare "till"
cellmatare 2

Status **Relationshandling 230828**					
				Datum	2023-08-29
				Redigerare.	MATHIAS
				Kontollerad	
Rev	Ändring	Datum	Namn	Ursprung	

Brogatan 7
S-311 64 VESSIGEBRO
Ph:+46 (0)346 713330
www.el-andersson.se

NCC Ålesund

Cellmatare 2, Kvarn

Flerpoligt kretsschema

Tomal
Bol 110
311 65 Vessigebro
+46 (0)346 713100

==	=GQ11.RN2	++	+U1
Antal Blad 149	Nästa Blad =GQ12.GQ1/151		Blad 150
Ordernr. 58092		Ritn.Nr. T23002	

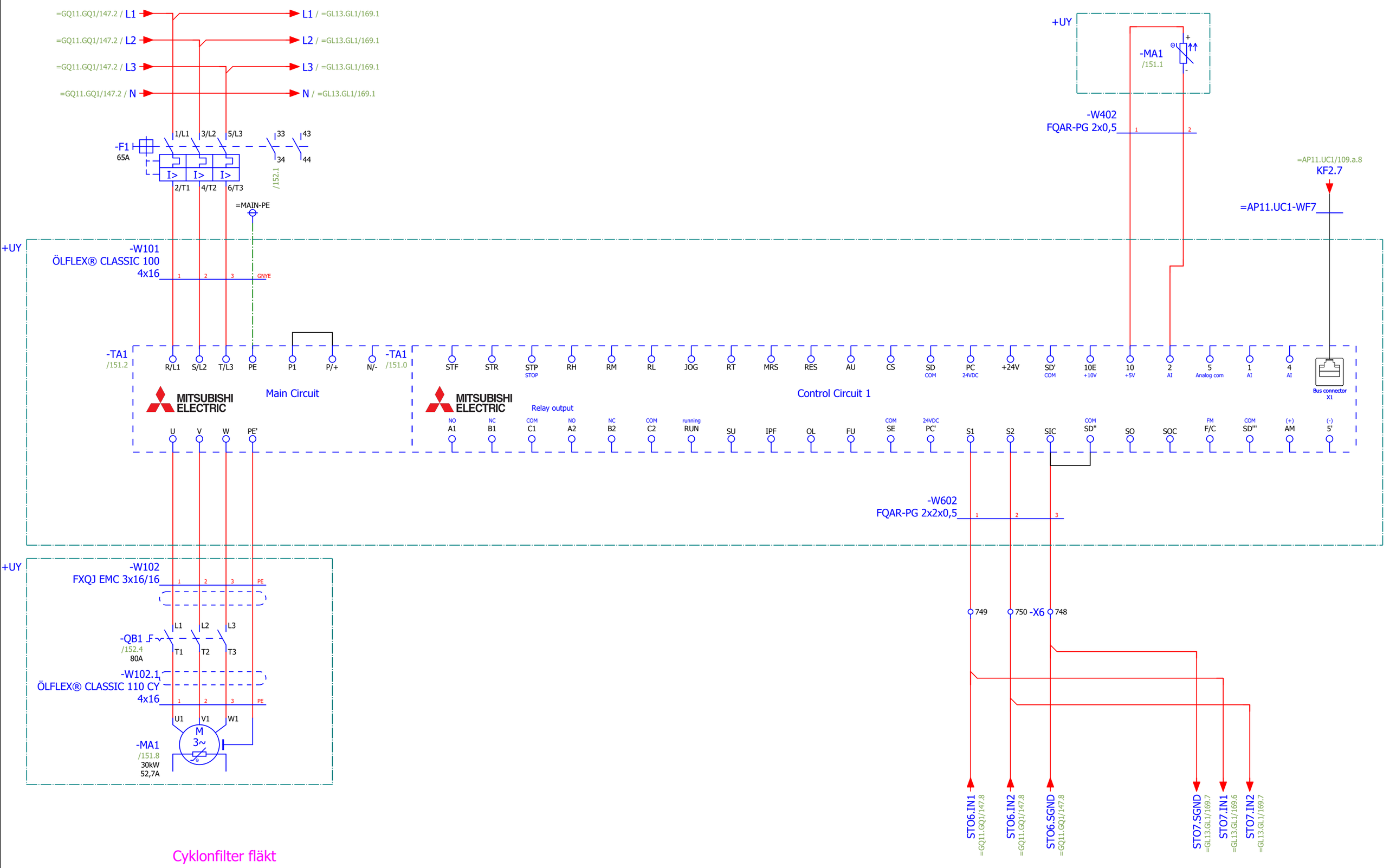

Status **Relationshandling 230828**					
				Datum	2023-03-23
				Redigerare.	Mathias
				Kontollerad	
Rev	Ändring	Datum	Namn	Ursprung	

Brogatan 7
S-311 64 VESSIGEBRO
Ph:+46 (0)346 713330
www.el-andersson.se

NCC Ålesund

Cyklonfilter fläkt

Flerpoligt kretsschema

Tomal
Bol 110
311 65 Vessigebro
+46 (0)346 713100

==	=GQ12.GQ1	++	+U1
Antal Blad 149	Nästa Blad 152		Blad 151
Ordernr. 58092		Ritn.Nr. T23002	

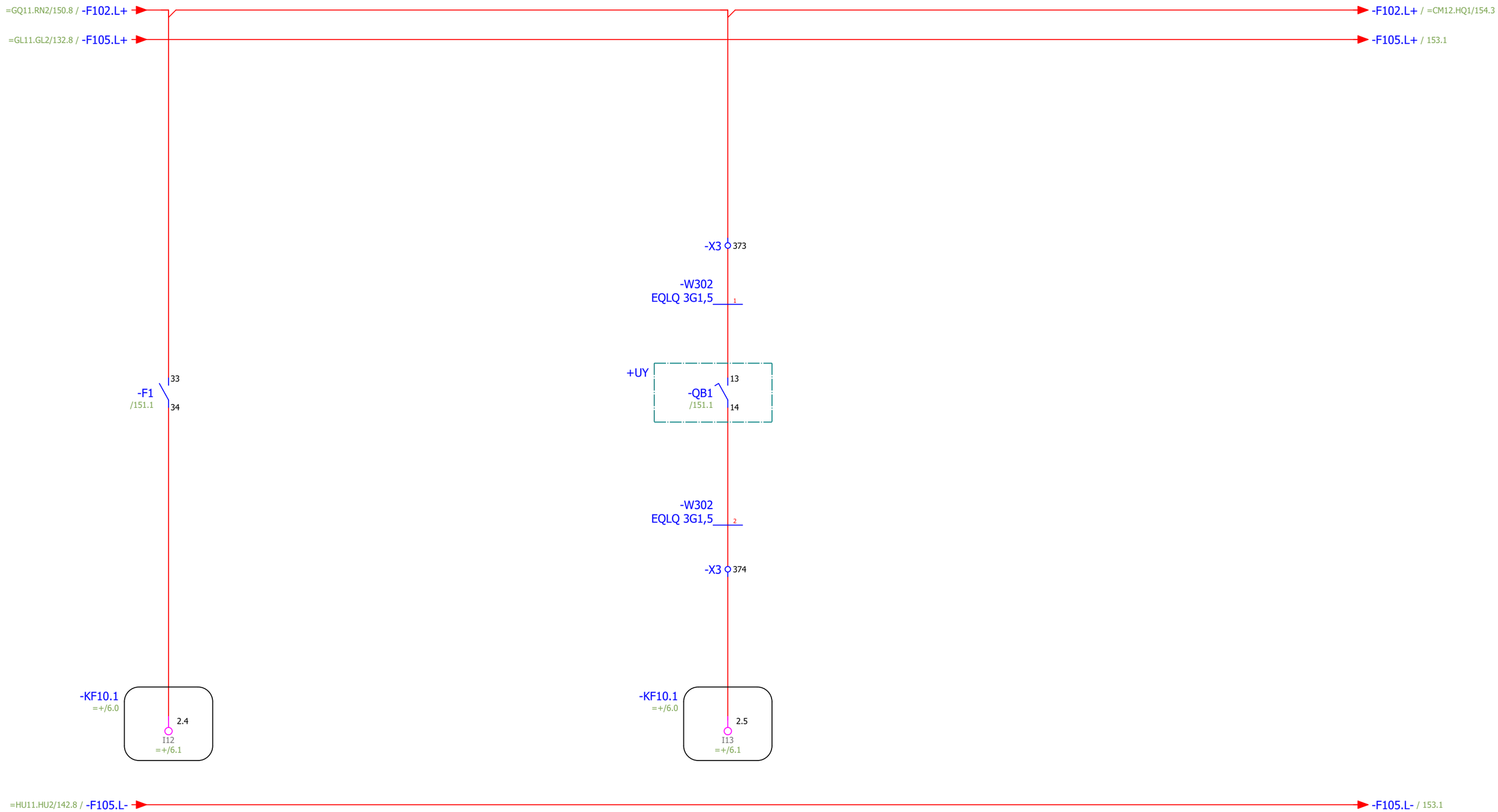

Motorskydd ok
cyklonfilter fläkt

Arbetsbrytare "till"
cyklonfilter fläkt

Status **Relationshandling 230828**					
				Datum	2023-08-29
				Redigerare.	MATHIAS
				Kontollerad	
Rev	Ändring	Datum	Namn	Ursprung	

Brogatan 7
S-311 64 VESSIGEBRO
Ph:+46 (0)346 713330
www.el-andersson.se

NCC Ålesund

Cyklonfilter fläkt

Flerpoligt kretsschema

Tomal
Bol 110
311 65 Vessigebro
+46 (0)346 713100

==	=GQ12.GQ1	++	+U1
Antal Blad 149	Nästa Blad 153		Blad 152
Ordernr. 58092		Ritn.Nr. T23002	

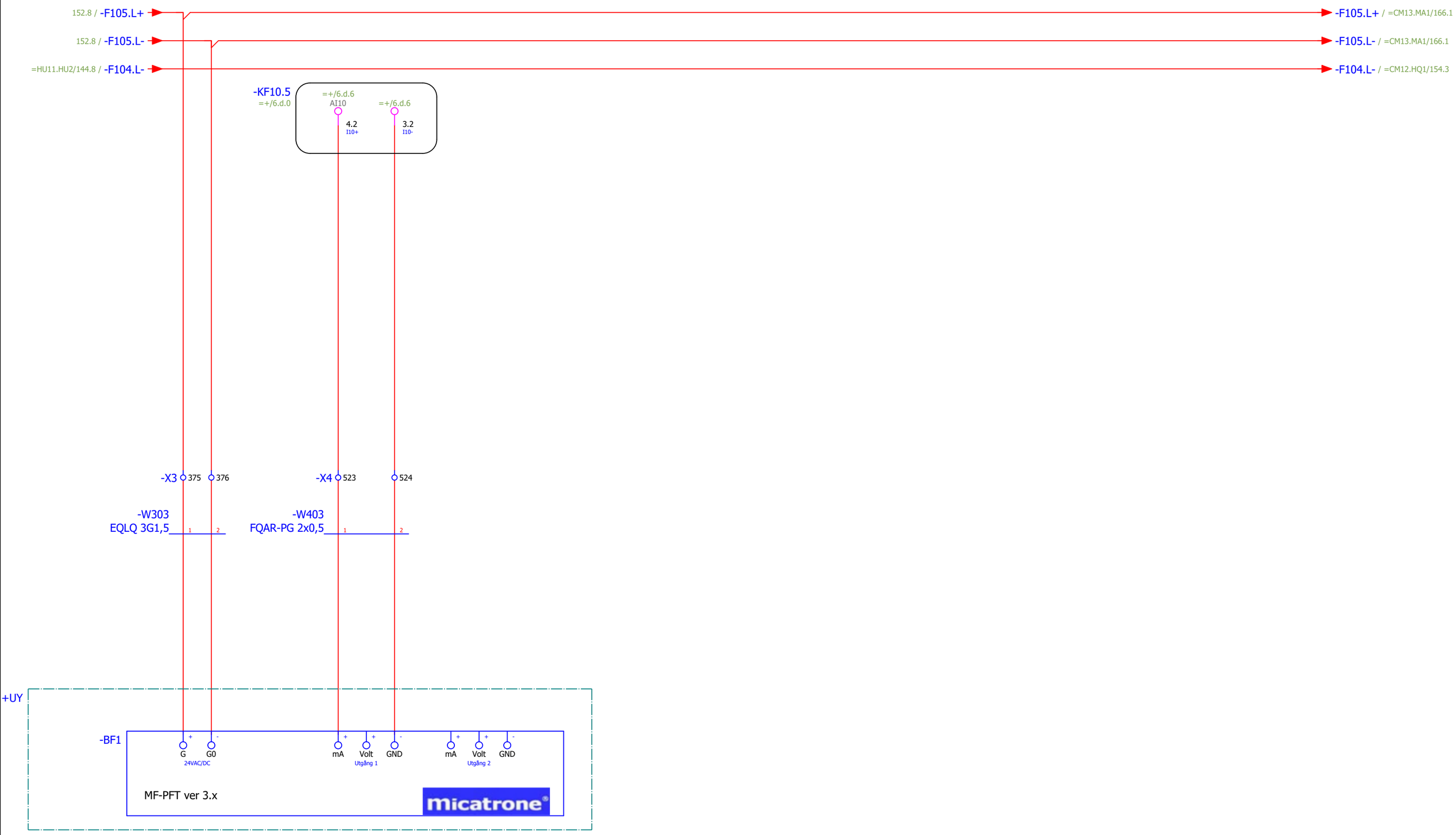

Cyklonfilter fläkt flödesmätare

Status **Relationshandling 230828**					
				Datum	2023-08-29
				Redigerare.	MATHIAS
				Kontollerad	
Rev	Ändring	Datum	Namn	Ursprung	

Brogatan 7
S-311 64 VESSIGEBRO
Ph:+46 (0)346 713330
www.el-andersson.se

NCC Ålesund

Cyklonfilter flödesmätare

Flerpoligt kretsschema

Tomal
Bol 110
311 65 Vessigebro
+46 (0)346 713100

==	=GQ12.GQ1	++	+U1
Antal Blad 149	Nästa Blad =CM12.HQ1/154		Blad 153
Ordernr. 58092		Ritn.Nr. T23002	

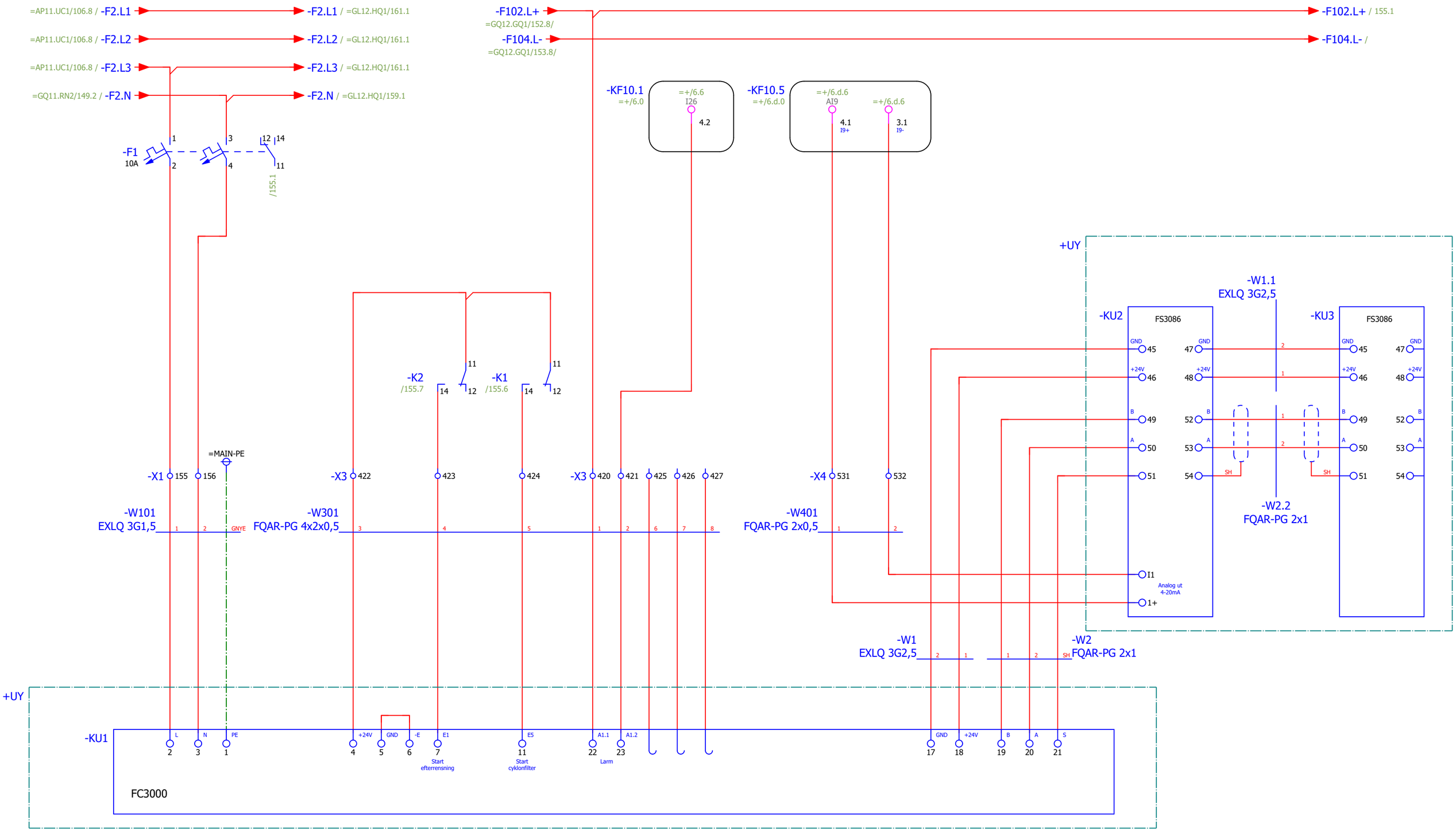

Cyklonfilter styrenhet

Larm
cyklonfilter styrenhet

Differentialtryck
cyklonfilter

Status **Relationshandling 230828**					
				Datum	2023-08-29
				Redigerare.	MATHIAS
				Kontollerad	
Rev	Ändring	Datum	Namn	Ursprung	

Brogatan 7
S-311 64 VESSIGEBRO
Ph:+46 (0)346 713330
www.el-andersson.se

NCC Ålesund

Cyklonfilter styrenhet

Flerpoligt kretsschema

Tomal
Bol 110
311 65 Vessigebro
+46 (0)346 713100

==	=CM12.HQ1	++	+U1
Antal Blad 149	Nästa Blad 155		Blad 154
Ordernr. 58092		Ritn.Nr. T23002	

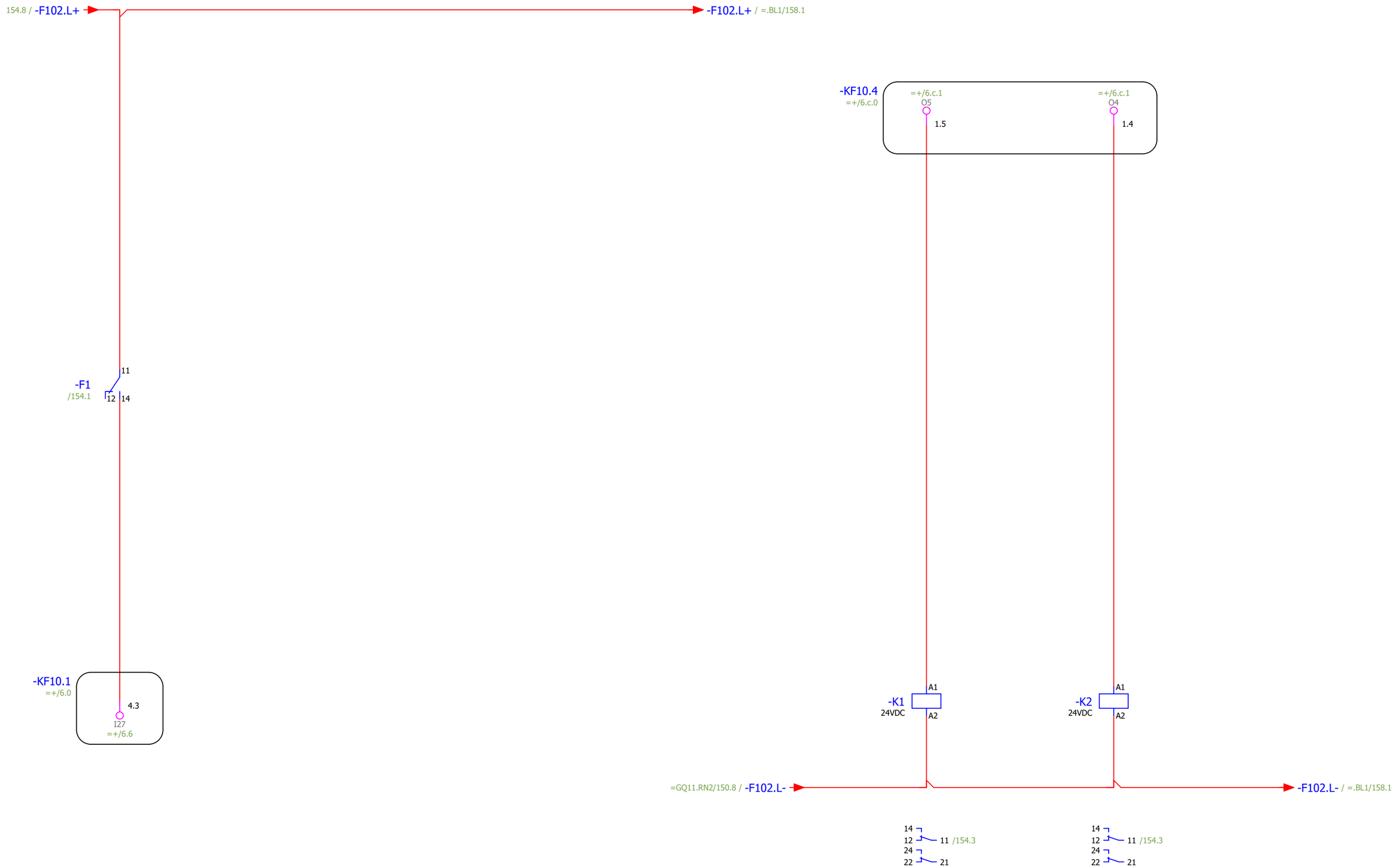

Utlöst säkring
cyklonfilter styrenhet

Start cyklonfilter

Start efterrensning
cyklonfilter

Status **Relationshandling 230828**					
				Datum	2023-03-23
				Redigerare.	Mathias
				Kontollerad	
Rev	Ändring	Datum	Namn	Ursprung	

Brogatan 7
S-311 64 VESSIGEBRO
Ph:+46 (0)346 713330
www.el-andersson.se

NCC Ålesund

Cyklonfilter styrenhet

Flerpoligt kretsschema

Tomal
Bol 110
311 65 Vessigebro
+46 (0)346 713100

==	=CM12.HQ1	++	+U1
Antal Blad 149	Nästa Blad =CM11.MM1/156		Blad 155
Ordernr. 58092		Ritn.Nr. T23002	

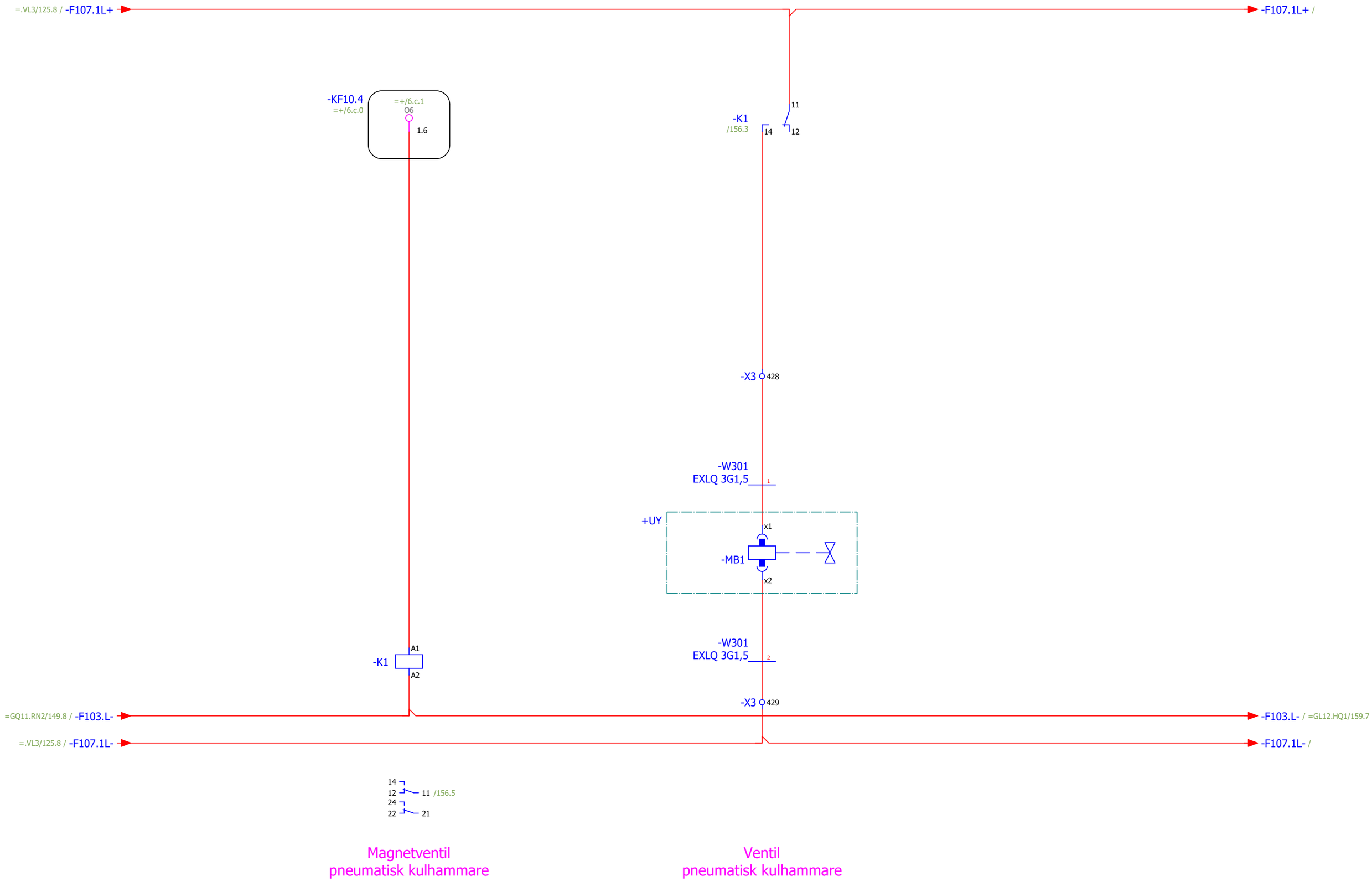

Status
Relationshandling 230828

Rev	Ändring	Datum	Namn	Ursprung	
				Datum	2023-08-29
				Redigerare.	MATHIAS
				Kontollerad	

Brogatan 7
S-311 64 VESSIGEBRO
Ph:+46 (0)346 713330
www.el-andersson.se

NCC Ålesund

Pneumatisk kulhammare

Flerpoligt kretsschema

Tomal
Bol 110
311 65 Vessigebro
+46 (0)346 713100

==	=CM11.MM1	++	+U1
Antal Blad 149	Nästa Blad =CM12.BL1/158		Blad 156
Ordernr. 58092		Ritn.Nr. T23002	

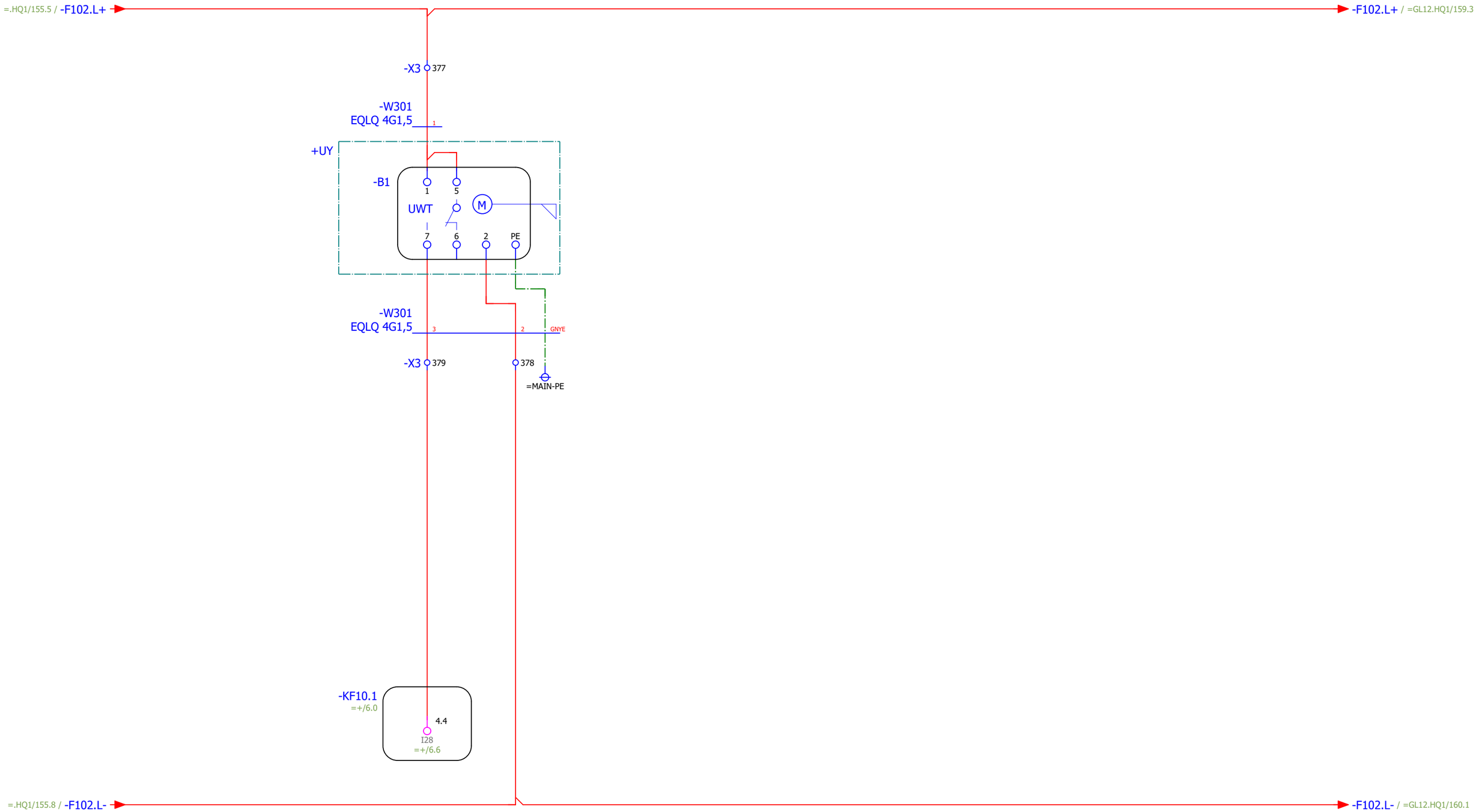

Cyklon, nivåvakt lågnivå

Status **Relationshandling 230828**					
				Datum	2023-08-29
				Redigerare.	MATHIAS
				Kontollerad	
Rev	Ändring	Datum	Namn	Ursprung	

Brogatan 7
S-311 64 VESSIGEBRO
Ph:+46 (0)346 713330
www.el-andersson.se

NCC Ålesund

Cyklon, nivåvakt

Flerpoligt kretsschema

Tomal
Bol 110
311 65 Vessigebro
+46 (0)346 713100

==	=CM12.BL1	++	+U1
Antal Blad 149	Nästa Blad =GL12.HQ1/159		Blad 158
Ordernr. 58092		Ritn.Nr. T23002	

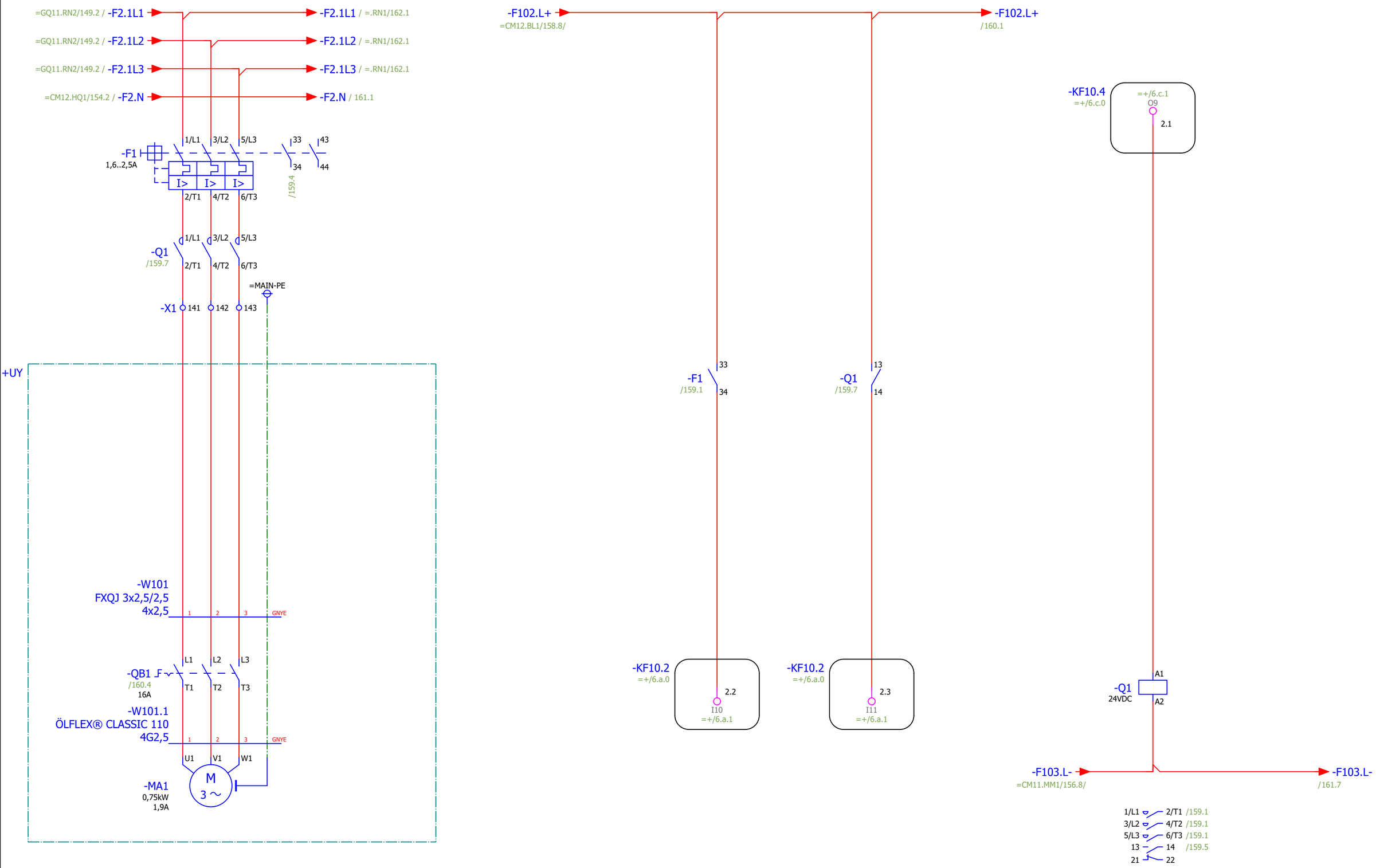

Läckluftsfläkt

Motorskydd ok läckluftsfläkt

Drift läckluftsfläkt

Start läckluftsfläkt

Status **Relationshandling 230828**					
				Datum	2023-08-28
				Redigerare.	MATHIAS
				Kontollerad	
Rev	Ändring	Datum	Namn	Ursprung	

Brogatan 7
S-311 64 VESSIGEBRO
Ph:+46 (0)346 713330
www.el-andersson.se

NCC Ålesund

Läckluftsfläkt

Flerpoligt kretsschema

Tomal
Bol 110
311 65 Vessigebro
+46 (0)346 713100

==	=GL12.HQ1	++	+U1
Antal Blad 149	Nästa Blad 160		Blad 159
Ordernr. 58092		Ritn.Nr. T23002	

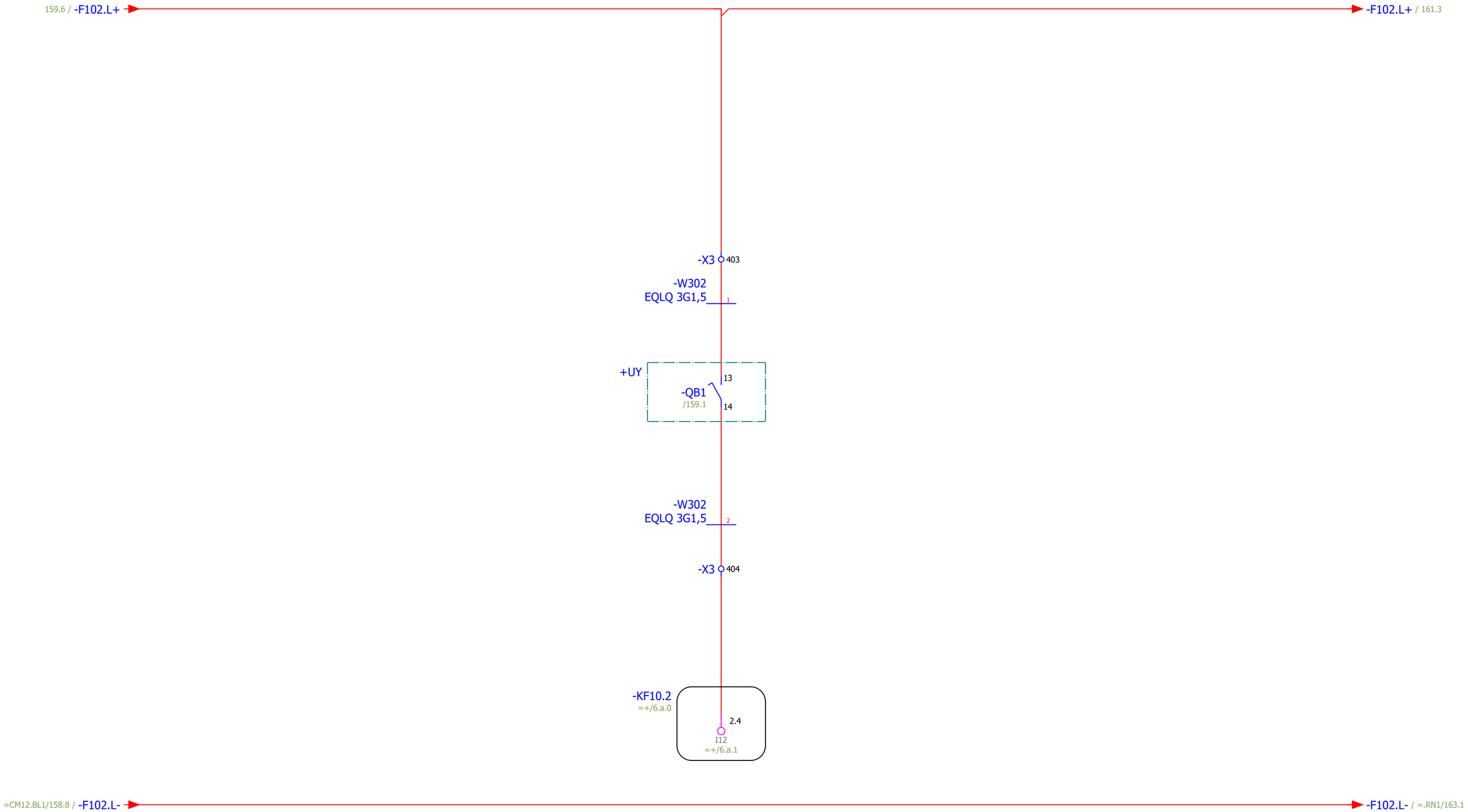

Arbetsbrytare "till"
läckluftsfläkt

Status **Relationshandling 230828**					
				Datum	2023-08-29
				Redigerare.	MATHIAS
				Kontollerad	
Rev	Ändring	Datum	Namn	Ursprung	

Brogatan 7
S-311 64 VESSIGEBRO
Ph:+46 (0)346 713330
www.el-andersson.se

NCC Ålesund

Läckluftsfläkt

Flerpoligt kretsschema

Tomal
Bol 110
311 65 Vessigebro
+46 (0)346 713100

==	=GL12.HQ1	++	+U1
Antal Blad 149	Nästa Blad 161		Blad 160
Ordernr. 58092		Ritn.Nr. T23002	

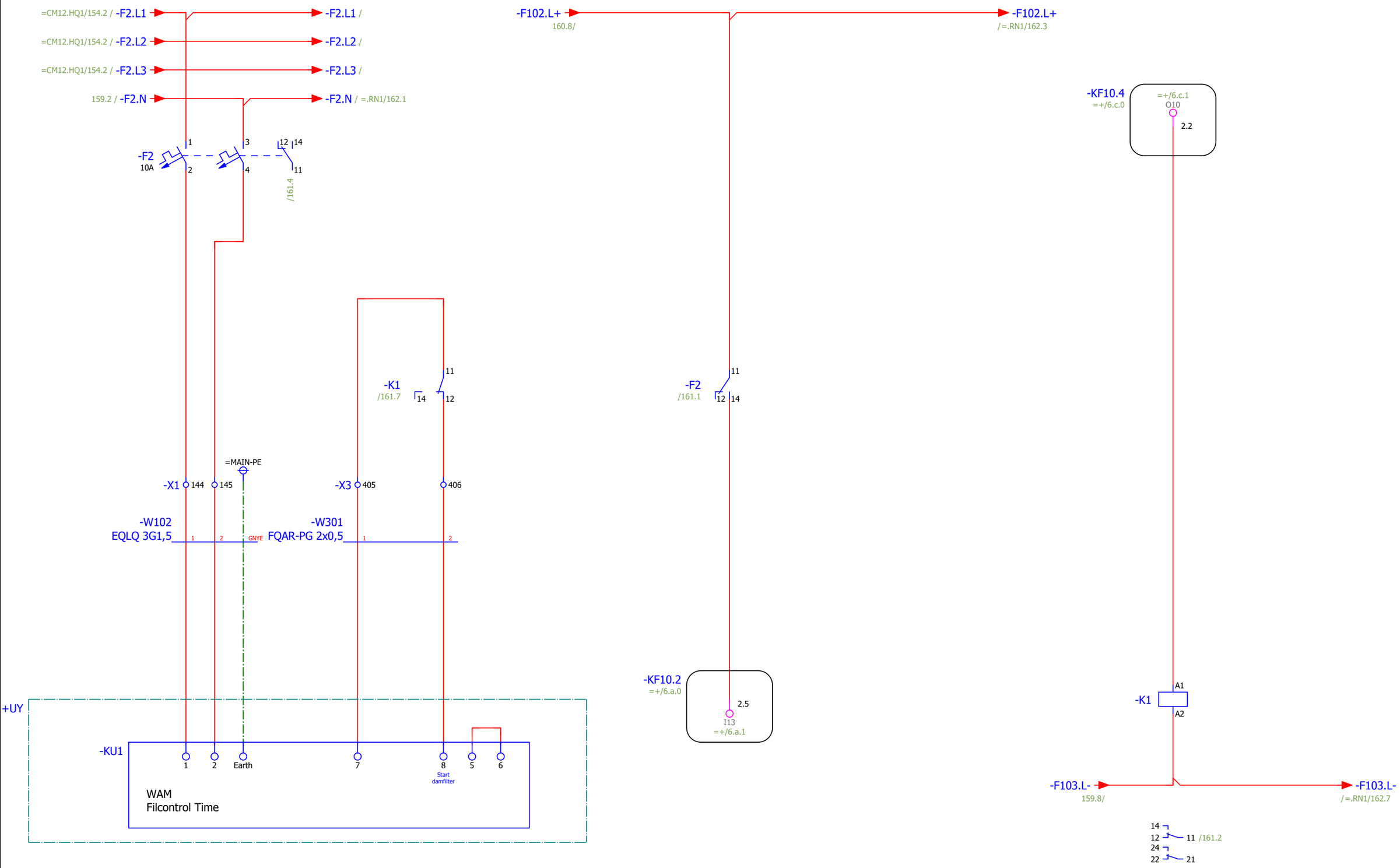

Dammfilter styrenhet
läckluftsfilter

Utlöst säkring
dammfilter styrenhet
läckluftsfilter

Start
dammfilter styrenhet
läckluftsfilter

Status **Relationshandling 230828**					
				Datum	2023-08-29
				Redigerare.	MATHIAS
				Kontollerad	
Rev	Ändring	Datum	Namn	Ursprung	

Brogatan 7
S-311 64 VESSIGEBRO
Ph:+46 (0)346 713330
www.el-andersson.se

NCC Ålesund

Dammfilter styrenhet
läckluftfilter

Flerpoligt kretsschema

Tomal
Bol 110
311 65 Vessigebro
+46 (0)346 713100

==	=GL12.HQ1	++	+U1
Antal Blad 149	Nästa Blad =.RN1/162		Blad 161
Ordernr. 58092		Ritn.Nr. T23002	

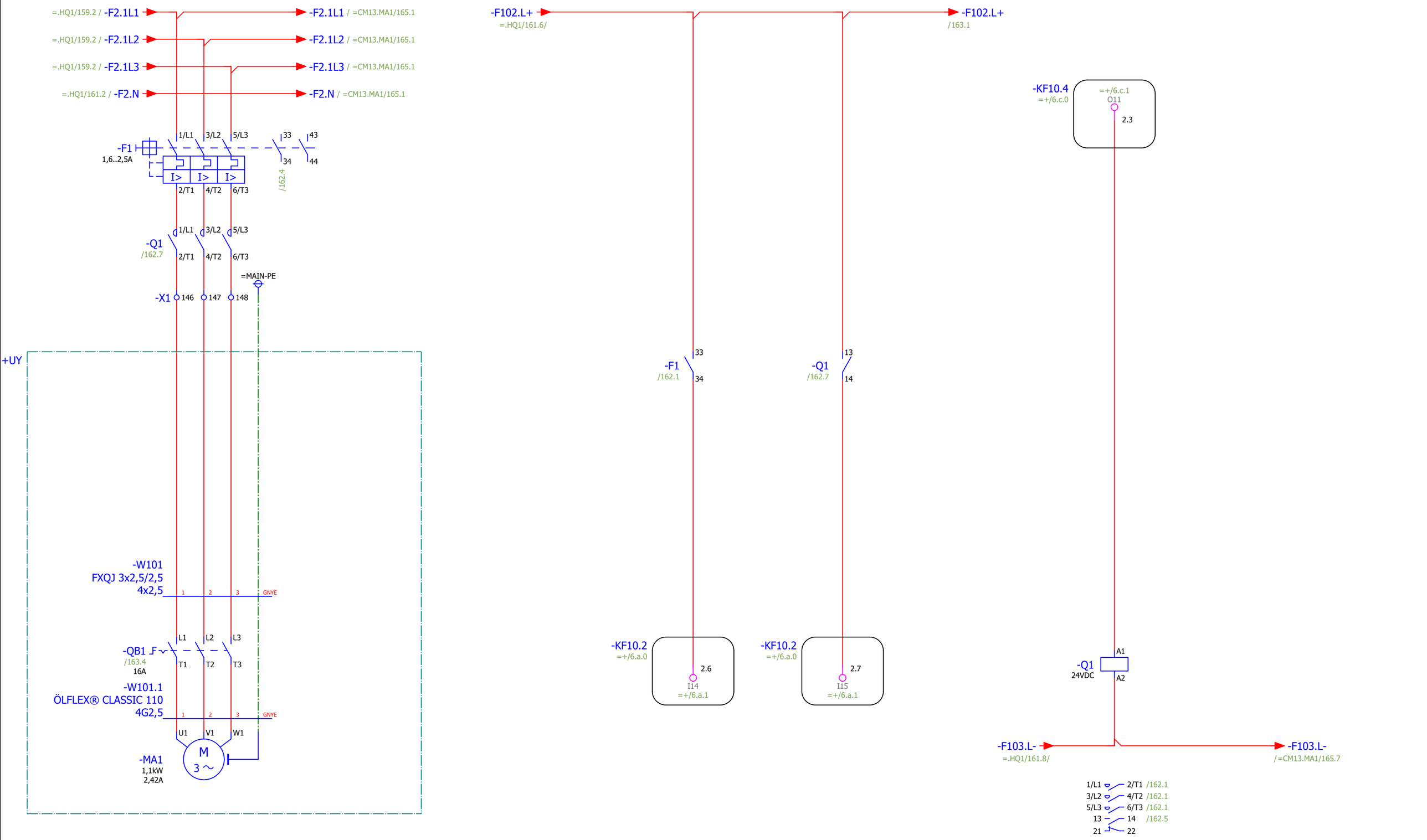

Cellmatare cyklonfilter

Motorskydd ok cellmatare cyklonfilter

Drift cellmatare cyklonfilter

Start cellmatare cyklonfilter

Status **Relationshandling 230828**					
				Datum	2023-08-28
				Redigerare.	MATHIAS
				Kontollerad	
Rev	Ändring	Datum	Namn	Ursprung	

Brogatan 7
S-311 64 VESSIGEBRO
Ph:+46 (0)346 713330
www.el-andersson.se

NCC Ålesund

Cellmatare cyklonfilter

Flerpoligt kretsschema

Tomal
Bol 110
311 65 Vessigebro
+46 (0)346 713100

==	=GL12.RN1	++	+U1
Antal Blad 149	Nästa Blad 163		Blad 162
Ordernr. 58092		Ritn.Nr. T23002	

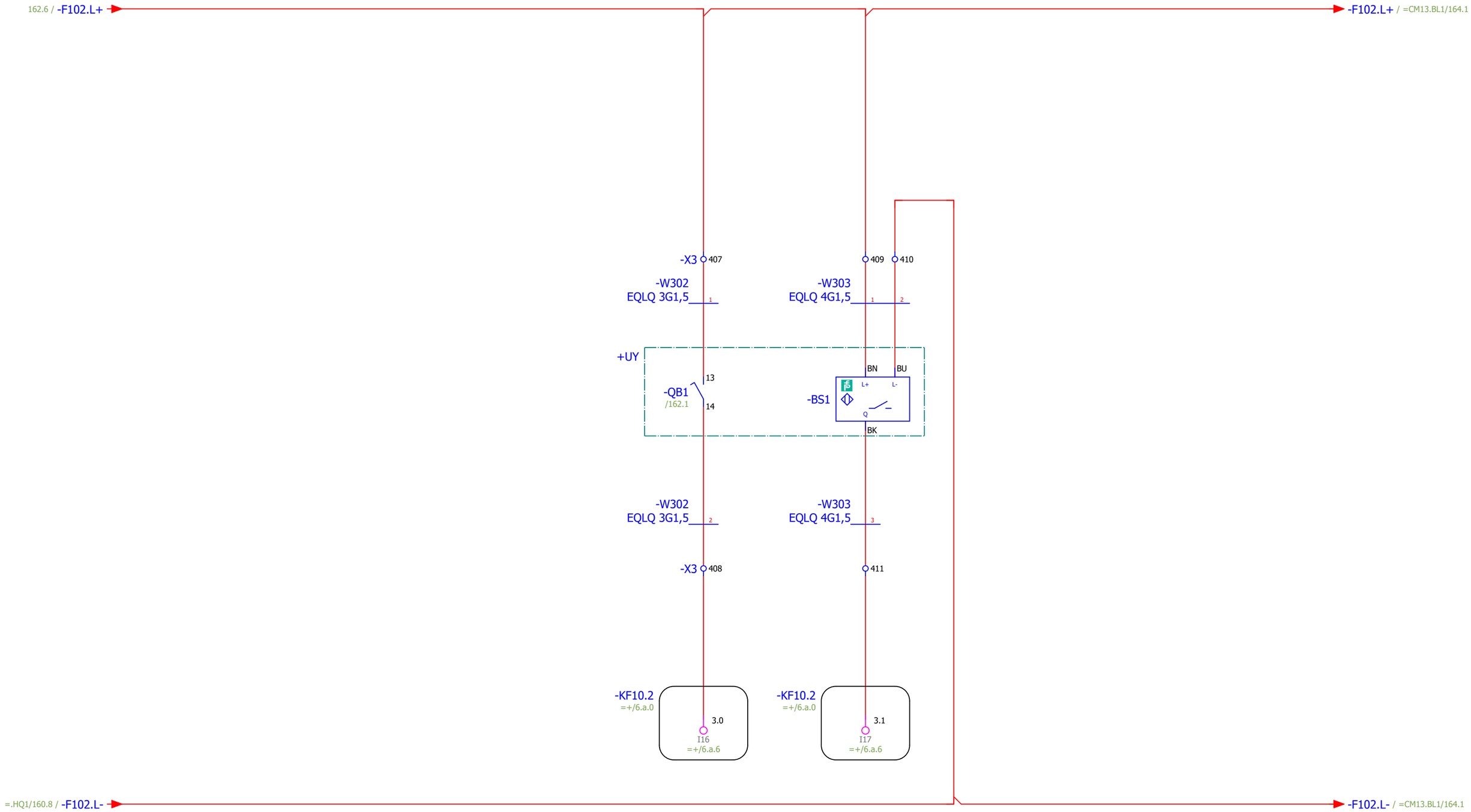

Arbetsbrytare "till" cellmatare cyklonfilter

Varvtalsvakt cellmatare cyklonfilter

Status **Relationshandling 230828**					
				Datum	2023-08-29
				Redigerare.	MATHIAS
				Kontollerad	
Rev	Ändring	Datum	Namn	Ursprung	

Brogatan 7
S-311 64 VESSIGEBRO
Ph:+46 (0)346 713330
www.el-andersson.se

NCC Ålesund

Cellmatare cyklonfilter

Flerpoligt kretsschema

Tomal
Bol 110
311 65 Vessigebro
+46 (0)346 713100

==	=GL12.RN1	++	+U1
Antal Blad 149	Nästa Blad =CM13.BL1/164		Blad 163
Ordernr. 58092		Ritn.Nr. T23002	

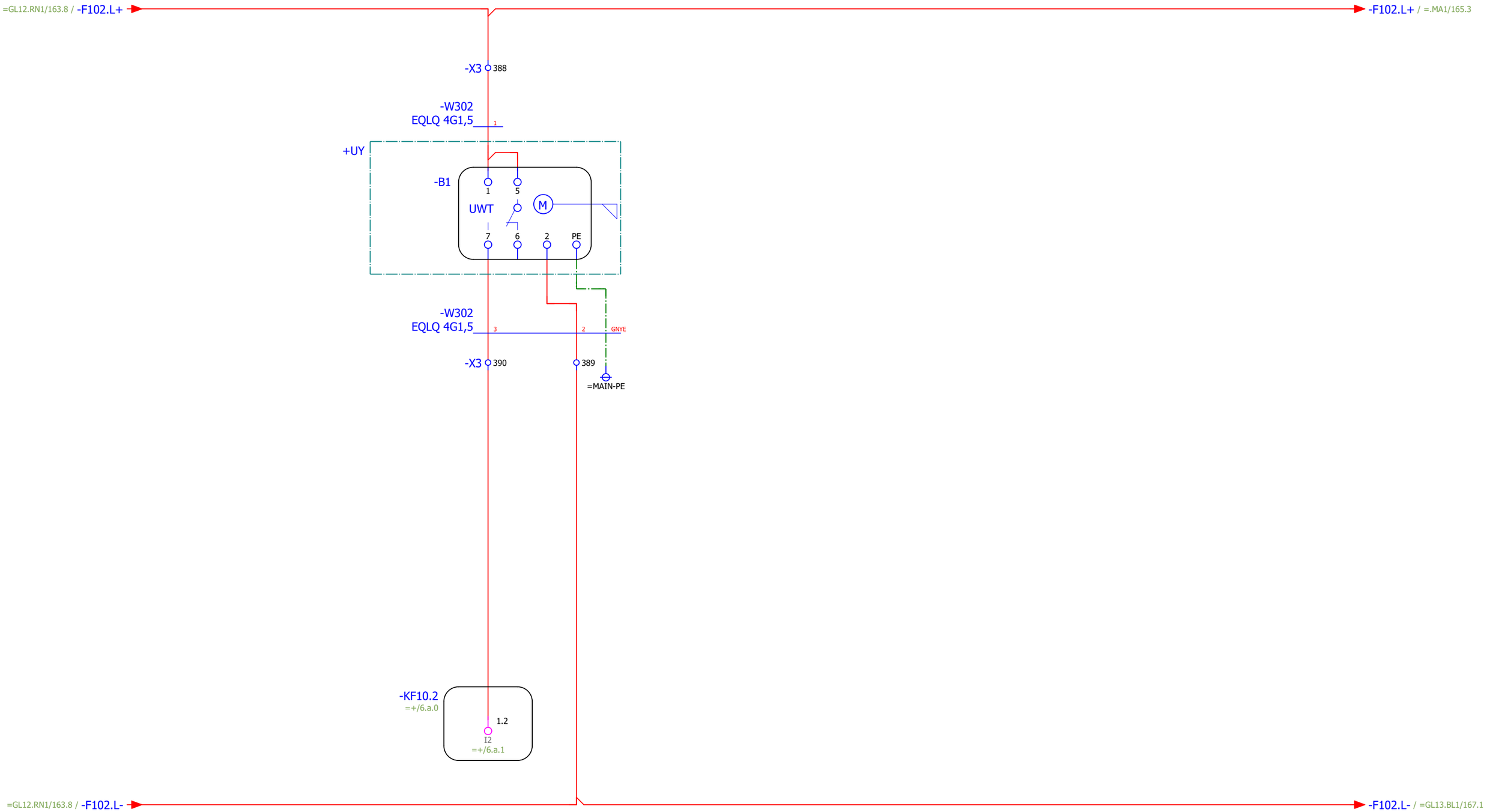

Silo, nivåvakt överfyllnad

Status **Relationshandling 230828**					
				Datum	2023-08-29
				Redigerare.	MATHIAS
				Kontollerad	
Rev	Ändring	Datum	Namn	Ursprung	

Brogatan 7
S-311 64 VESSIGEBRO
Ph:+46 (0)346 713330
www.el-andersson.se

NCC Ålesund

Silo, nivåvakt överfyllnad

Flerpoligt kretsschema

Tomal
Bol 110
311 65 Vessigebro
+46 (0)346 713100

==	=CM13.BL1	++	+U1
Antal Blad 149	Nästa Blad =.MA1/165		Blad 164
Ordernr. 58092		Ritn.Nr. T23002	

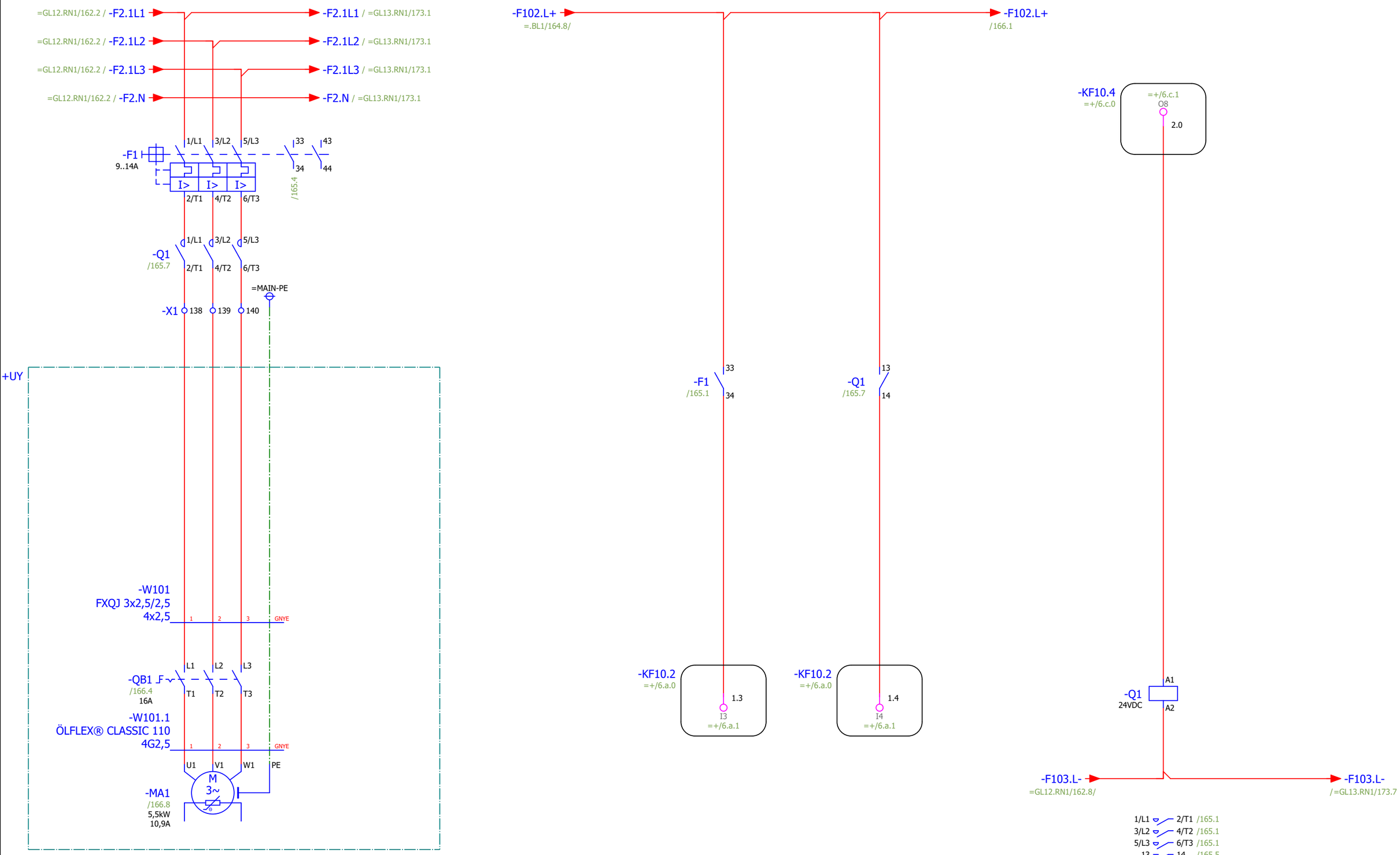

Status **Relationshandling 230828**					
				Datum	2023-08-28
				Redigerare.	MATHIAS
				Kontollerad	
Rev	Ändring	Datum	Namn	Ursprung	

Brogatan 7
S-311 64 VESSIGEBRO
Ph:+46 (0)346 713330
www.el-andersson.se

NCC Ålesund

Valvbrytare

Flerpoligt kretsschema

Tomal
Bol 110
311 65 Vessigebro
+46 (0)346 713100

==	=CM13.MA1	++	+U1
Antal Blad 149	Nästa Blad 166		Blad 165
Ordernr. 58092		Ritn.Nr. T23002	

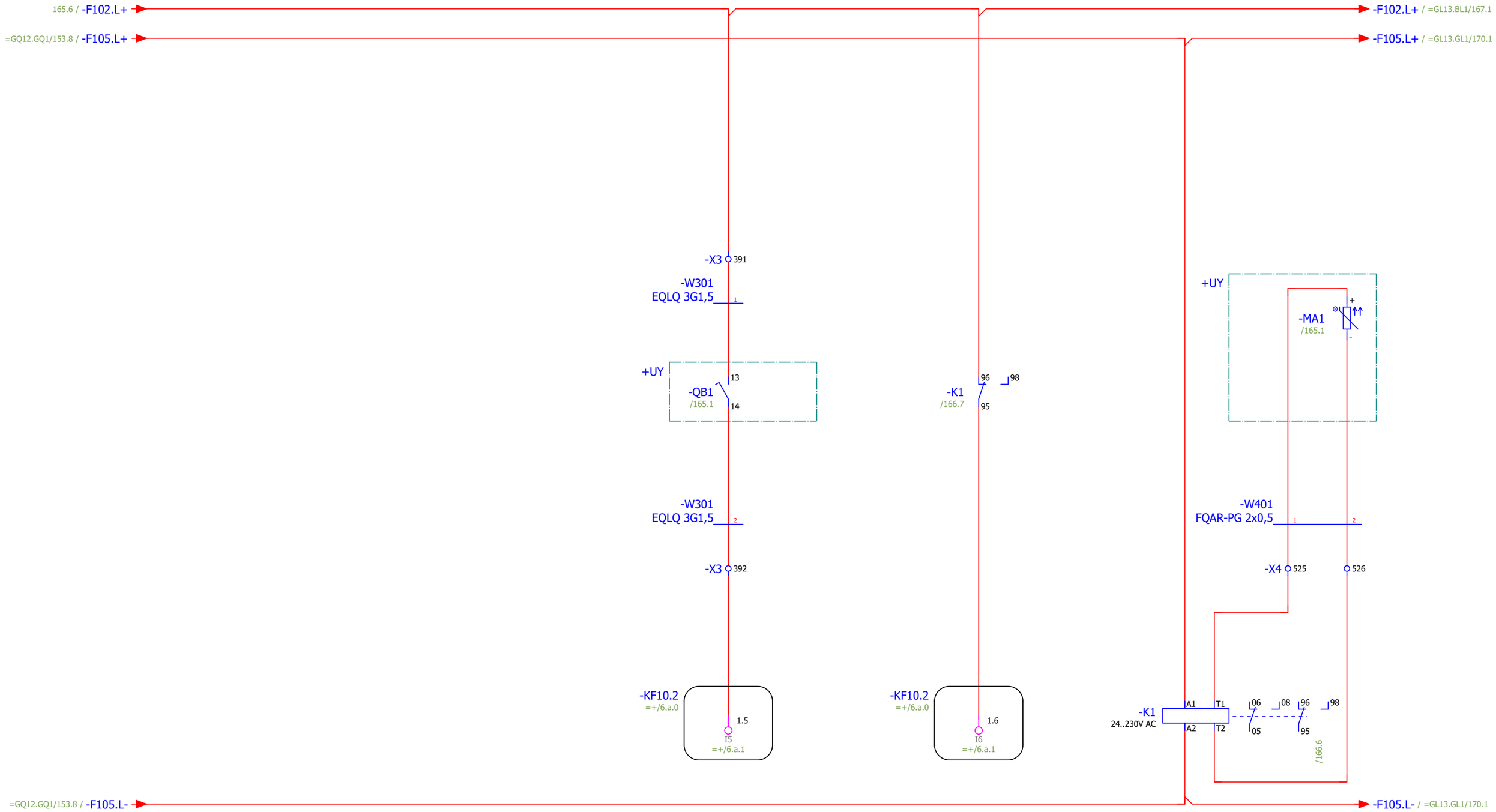

Arbetsbrytare "till" valvbrytarmotor

Hög temperatur valvbrytarmotor

PTC-sensor valvbrytare

Status **Relationshandling 230828**					
				Datum	2023-08-29
				Redigerare.	MATHIAS
				Kontollerad	
Rev	Ändring	Datum	Namn	Ursprung	

Brogatan 7
S-311 64 VESSIGEBRO
Ph:+46 (0)346 713330
www.el-andersson.se

NCC Ålesund

Valvbrytare

Flerpoligt kretsschema

Tomal
Bol 110
311 65 Vessigebro
+46 (0)346 713100

==	=CM13.MA1	++	+U1
Antal Blad 149	Nästa Blad =GL13.BL1/167		Blad 166
Ordernr. 58092		Ritn.Nr. T23002	

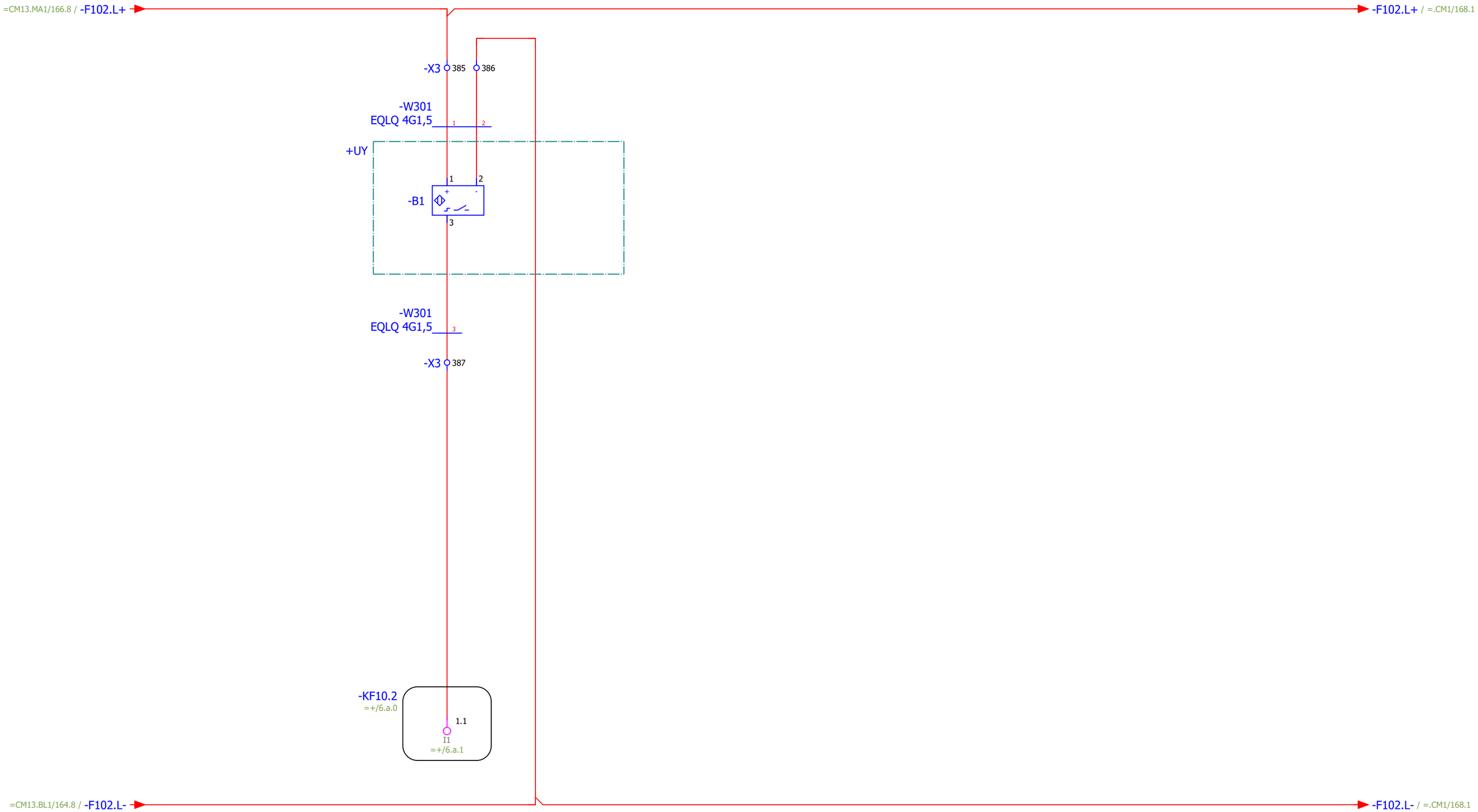

Silo, nivåvakt valv/tomnivå

Status
Relationshandling 230828

				Datum	2023-08-29
				Redigerare.	MATHIAS
				Kontollerad	
Rev	Ändring	Datum	Namn	Ursprung	

Brogatan 7
S-311 64 VESSIGEBRO
Ph:+46 (0)346 713330
www.el-andersson.se

NCC Ålesund

Silo, nivåvakt valv/tomnivå

Flerpoligt kretsschema

Tomal
Bol 110
311 65 Vessigebro
+46 (0)346 713100

==	=GL13.BL1	++	+U1
Antal Blad 149	Nästa Blad =.CM1/168		Blad 167
Ordernr. 58092		Ritn.Nr. T23002	

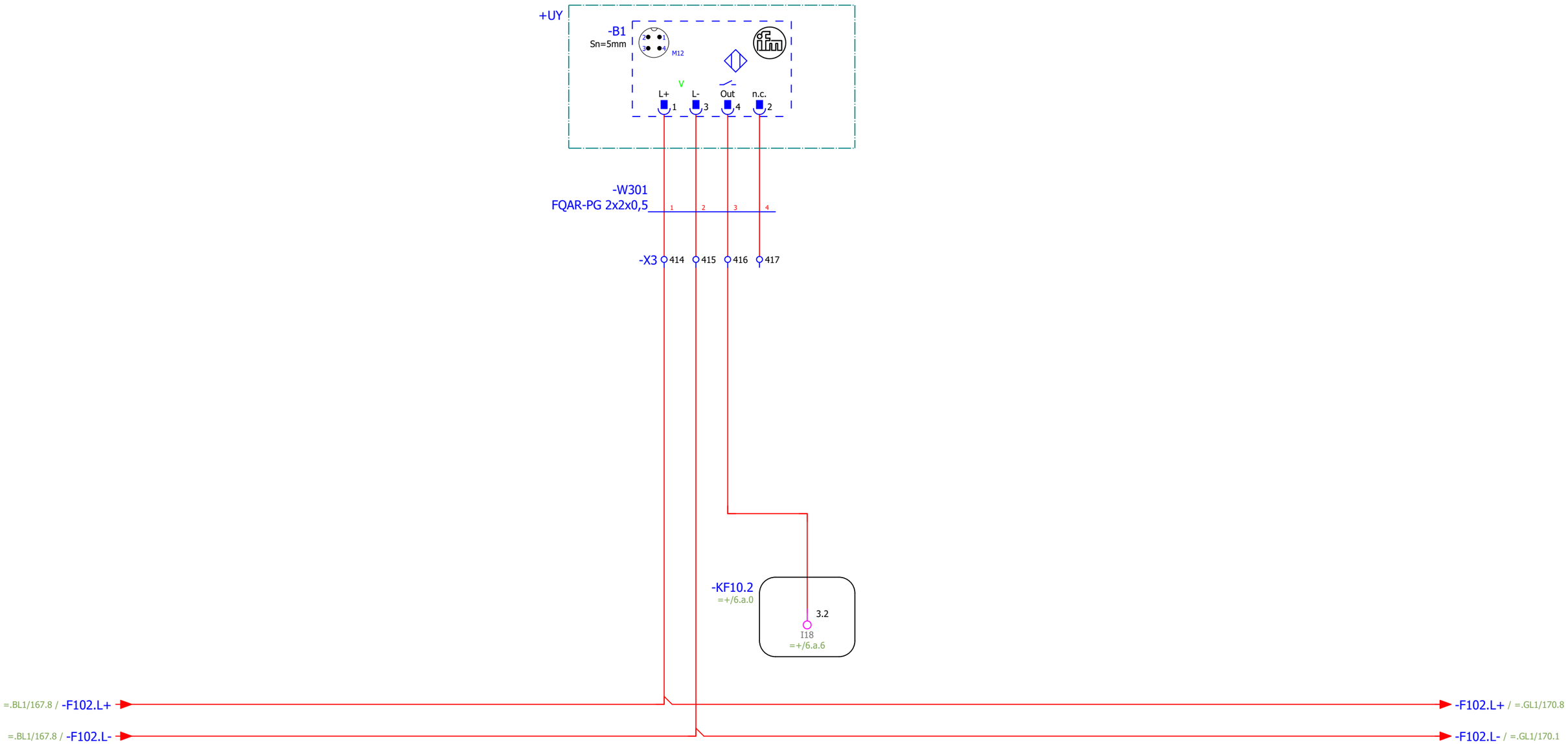

Manslucka silo

Status **Relationshandling 230828**					
				Datum	2023-08-29
				Redigerare.	MATHIAS
				Kontollerad	
Rev	Ändring	Datum	Namn	Ursprung	

Brogatan 7
S-311 64 VESSIGEBRO
Ph:+46 (0)346 713330
www.el-andersson.se

NCC Ålesund

Manslucka, silo

Flerpoligt kretsschema

Tomal
Bol 110
311 65 Vessigebro
+46 (0)346 713100

==	=GL13.CM1	++	+U1
Antal Blad 149	Nästa Blad =.GL1/169		Blad 168
Ordernr. 58092		Ritn.Nr. T23002	

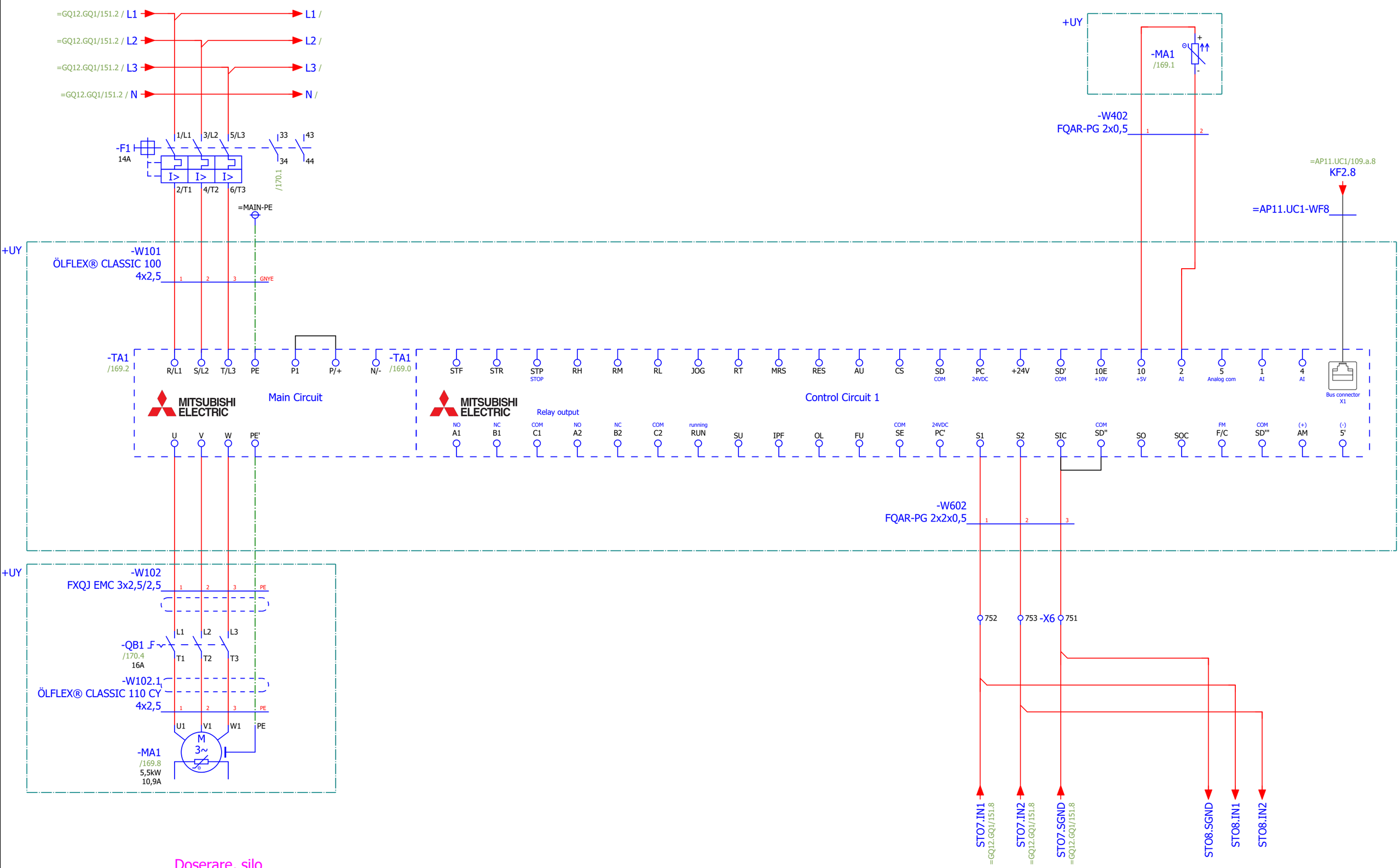

Doserare, silo

Status **Relationshandling 230828**					
				Datum	2023-03-23
				Redigerare.	Mathias
				Kontollerad	
Rev	Ändring	Datum	Namn	Ursprung	

Brogatan 7
S-311 64 VESSIGEBRO
Ph:+46 (0)346 713330
www.el-andersson.se

NCC Ålesund

Doserare, Silo

Flerpoligt kretsschema

Tomal
Bol 110
311 65 Vessigebro
+46 (0)346 713100

==	=GL13.GL1	++	+U1
Antal Blad 149	Nästa Blad 170		Blad 169
Ordernr. 58092		Ritn.Nr. T23002	

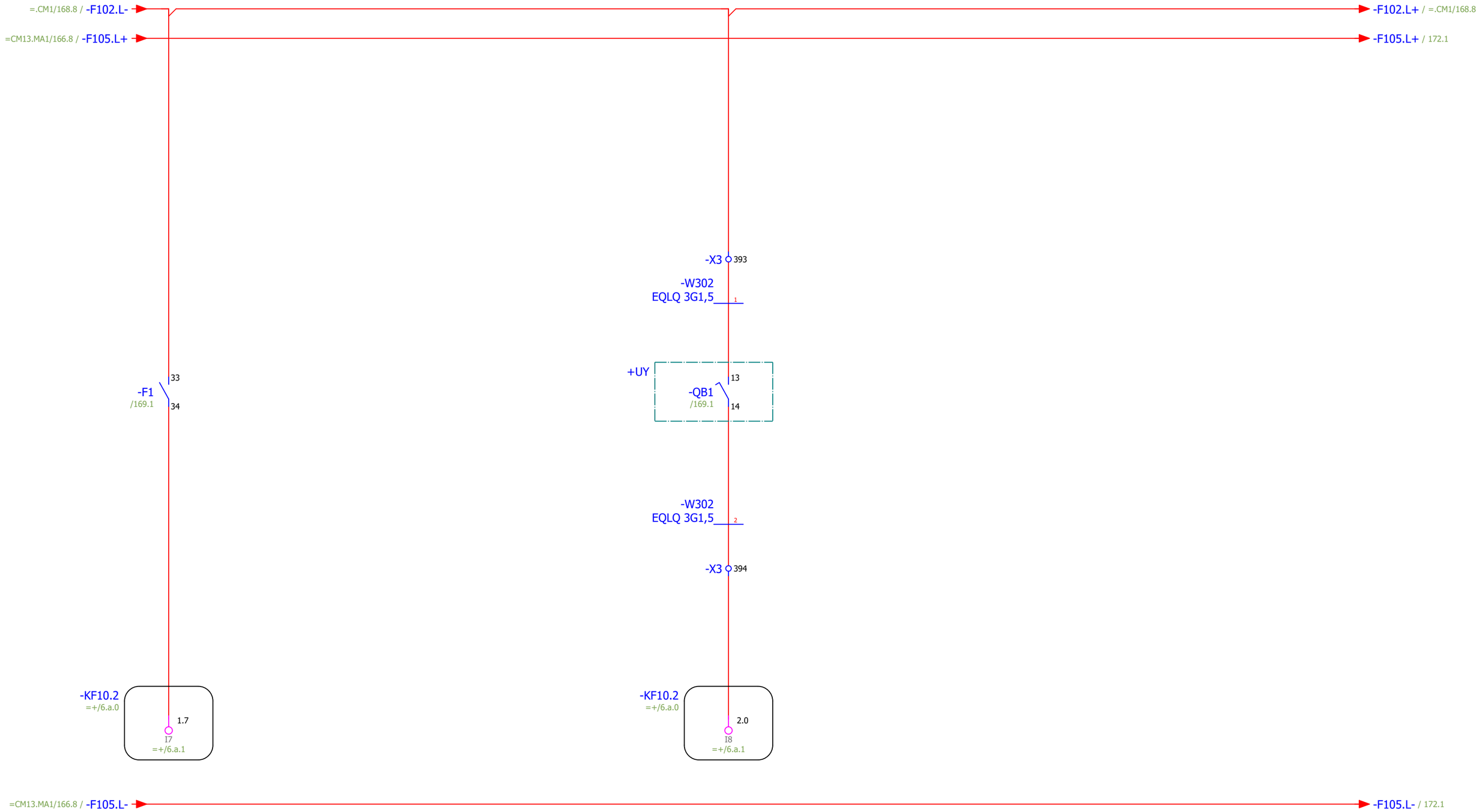

Motorskydd ok
doserare, silo

Arbetsbrytare "till"
doserare,silo

Status **Relationshandling 230828**					
				Datum	2023-08-29
				Redigerare.	MATHIAS
				Kontollerad	
Rev	Ändring	Datum	Namn	Ursprung	

Brogatan 7
S-311 64 VESSIGEBRO
Ph:+46 (0)346 713330
www.el-andersson.se

NCC Ålesund

Doserare, Silo

Flerpoligt kretsschema

Tomal
Bol 110
311 65 Vessigebro
+46 (0)346 713100

==	=GL13.GL1	++	+U1
Antal Blad 149	Nästa Blad 171		Blad 170
Ordernr. 58092		Ritn.Nr. T23002	

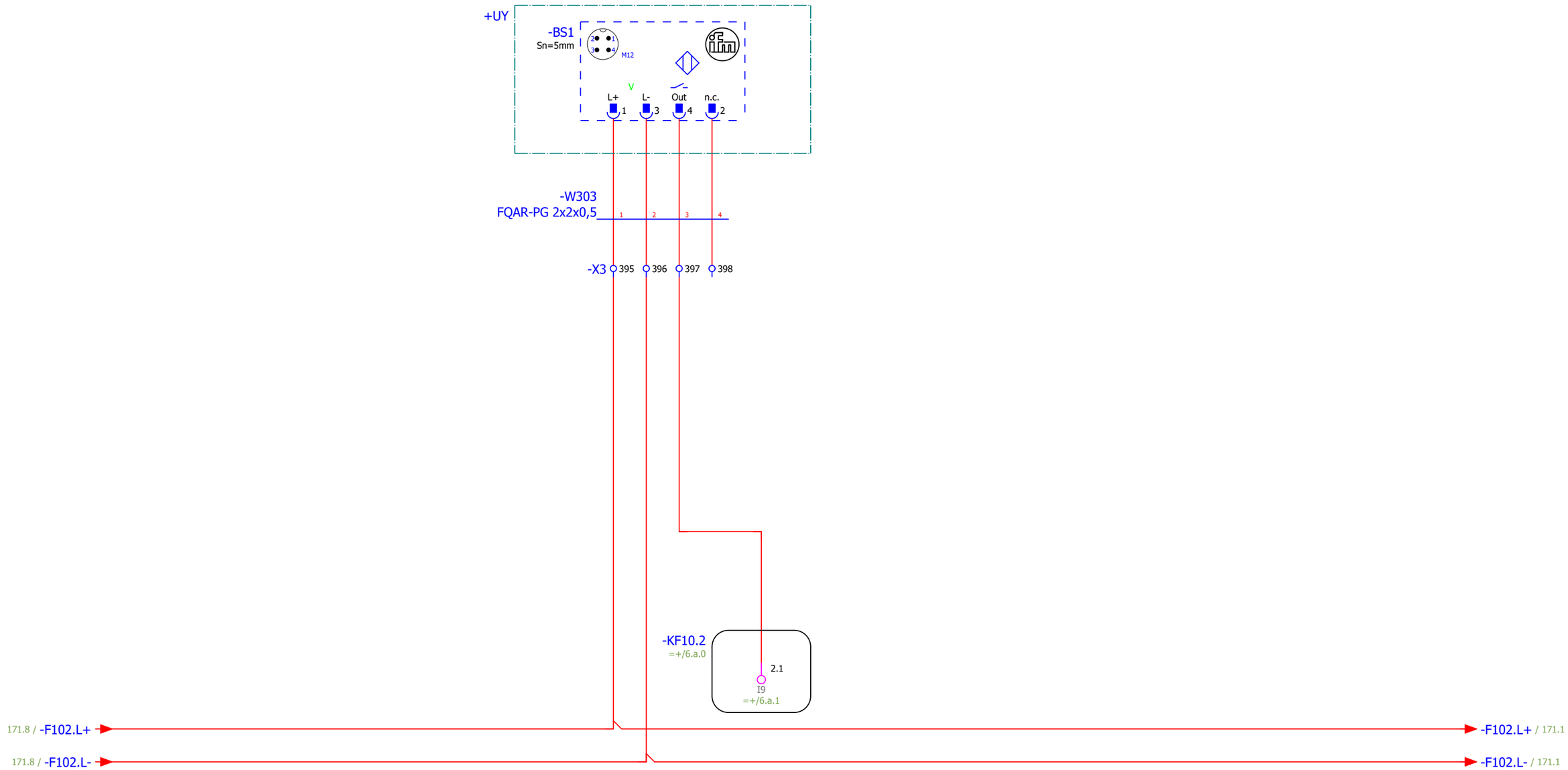

Rotationsvakt
doserare, silo

Status **Relationshandling 230828**					
				Datum	2023-08-29
				Redigerare.	MATHIAS
				Kontollerad	
Rev	Ändring	Datum	Namn	Ursprung	

Brogatan 7
S-311 64 VESSIGEBRO
Ph:+46 (0)346 713330
www.el-andersson.se

NCC Ålesund

Rotationsvakt doserare, Silo

Flerpoligt kretsschema

Tomal
Bol 110
311 65 Vessigebro
+46 (0)346 713100

==	=GL13.GL1	++	+U1
Antal Blad 149	Nästa Blad 172		Blad 171
Ordernr. 58092		Ritn.Nr. T23002	

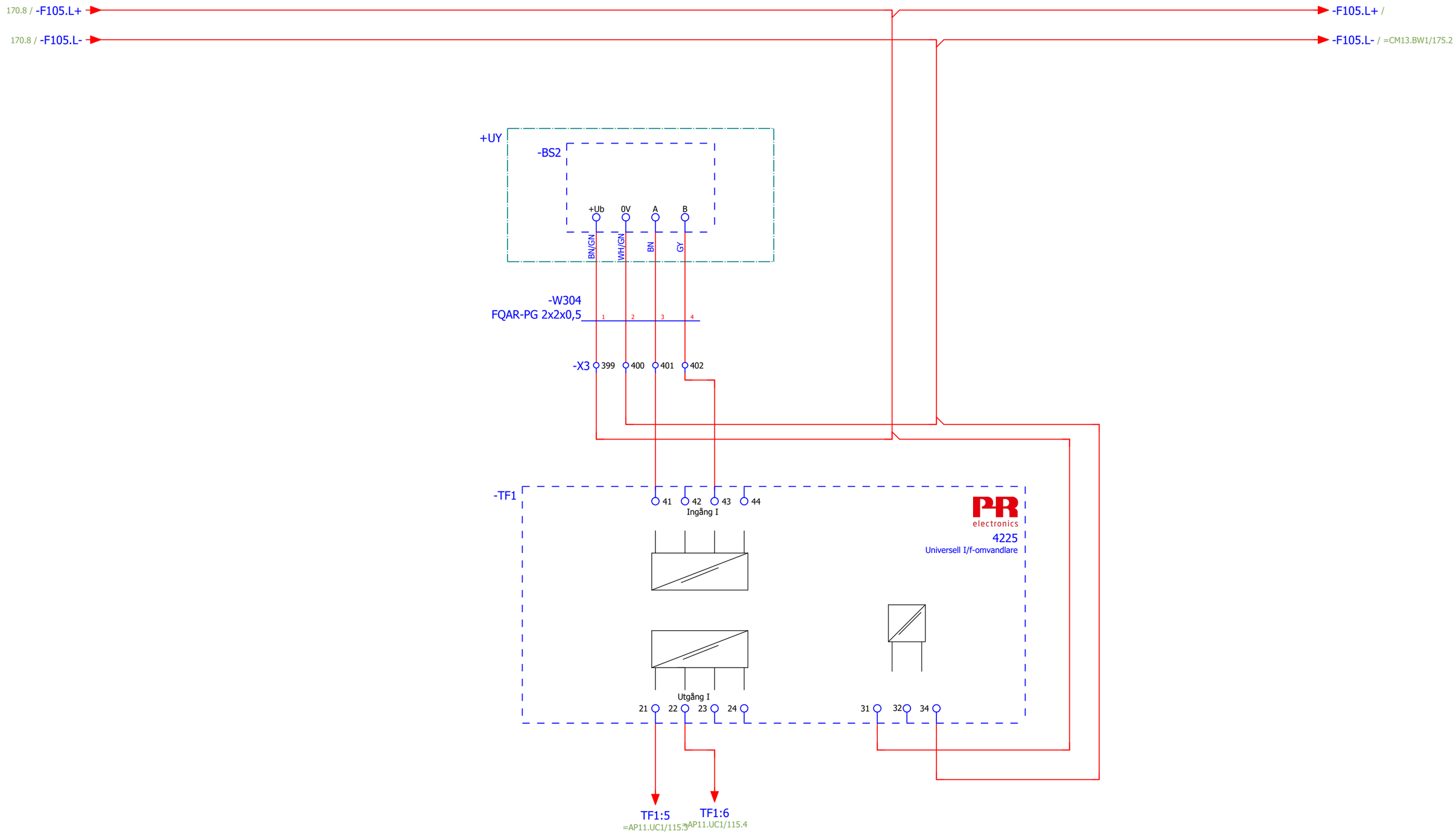

Pulsgivare
doserare, silo

Status **Relationshandling 230828**					
				Datum	2023-08-29
				Redigerare.	MATHIAS
				Kontollerad	
Rev	Ändring	Datum	Namn	Ursprung	

Brogatan 7
S-311 64 VESSIGEBRO
Ph:+46 (0)346 713330
www.el-andersson.se

NCC Ålesund

Pulsgivare doserare, Silo

Flerpoligt kretsschema

Tomal
Bol 110
311 65 Vessigebro
+46 (0)346 713100

==	=GL13.GL1	++	+U1
Antal Blad 149	Nästa Blad =.RN1/173		Blad 172
Ordernr. 58092		Ritn.Nr. T23002	

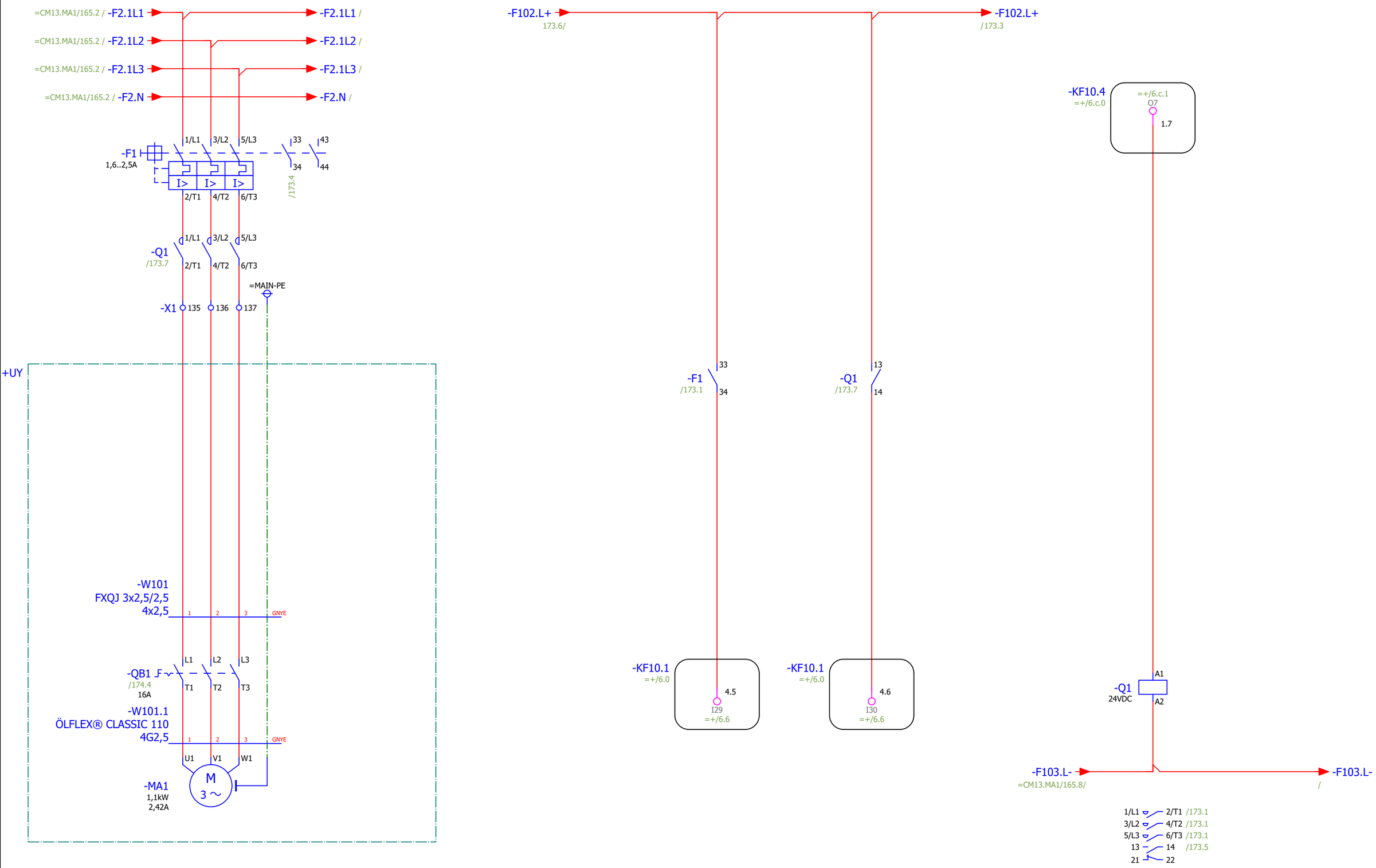

Cellmatare pulversilo

Motorskydd ok
cellmatare pulversilo

Drift
cellmatare pulversilo

Start cellmatare pulversilo

Status **Relationshandling 230828**					
				Datum	2023-08-28
				Redigerare.	MATHIAS
				Kontollerad	
Rev	Ändring	Datum	Namn	Ursprung	

Brogatan 7
S-311 64 VESSIGEBRO
Ph:+46 (0)346 713330
www.el-andersson.se

NCC Ålesund

Cellmatare pulversilo

Flerpoligt kretsschema

Tomal
Bol 110
311 65 Vessigebro
+46 (0)346 713100

==	=GL13.RN1	++	+U1
Antal Blad 149	Nästa Blad 174		Blad 173
Ordernr. 58092		Ritn.Nr. T23002	

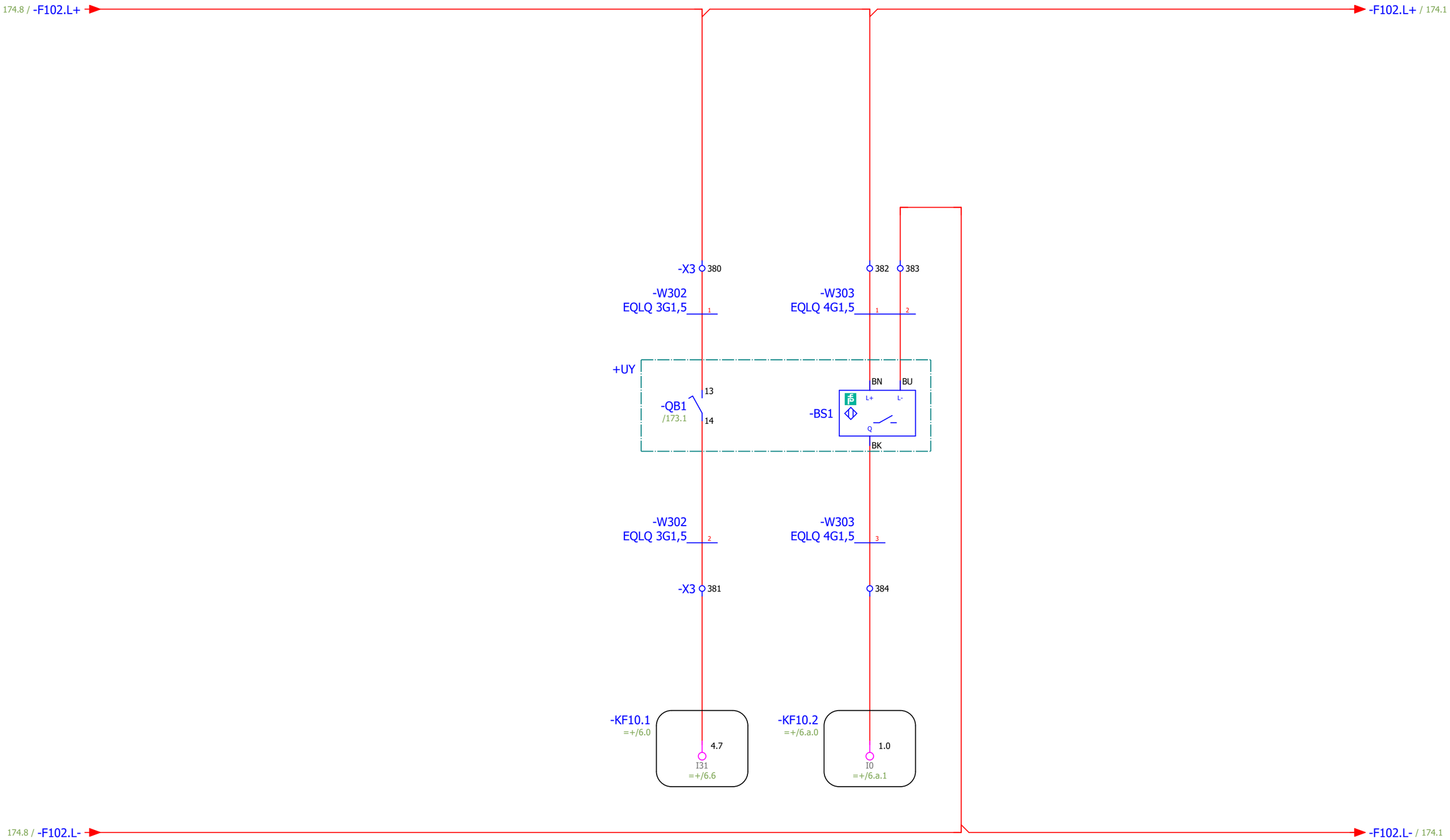

Arbetsbrytare "till" cellmatare 1

Varvtalsvakt cellmatare 1

Status **Relationshandling 230828**					
				Datum	2023-08-29
				Redigerare.	MATHIAS
				Kontollerad	
Rev	Ändring	Datum	Namn	Ursprung	

Brogatan 7
S-311 64 VESSIGEBRO
Ph:+46 (0)346 713330
www.el-andersson.se

NCC Ålesund

Cellmatare pulversilo

Flerpoligt kretsschema

Tomal
Bol 110
311 65 Vessigebro
+46 (0)346 713100

==	=GL13.RN1	++	+U1
Antal Blad 149	Nästa Blad =CM13.BW1/175		Blad 174
Ordernr. 58092		Ritn.Nr. T23002	

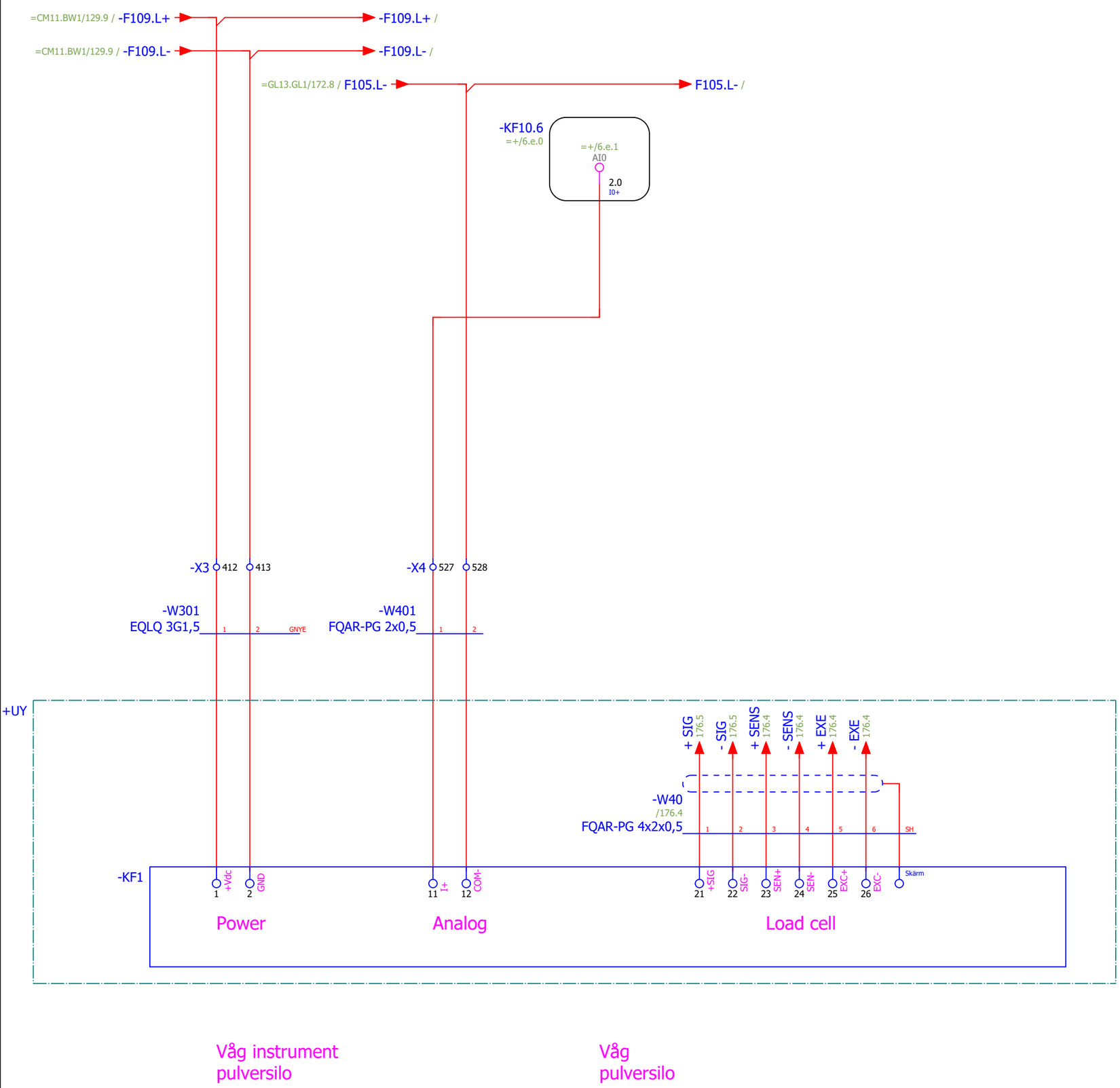

Status
Relationshandling 230828

				Datum	2023-08-29
				Redigerare.	MATHIAS
				Kontollerad	
Rev	Ändring	Datum	Namn	Ursprung	

Brogatan 7
S-311 64 VESSIGEBRO
Ph:+46 (0)346 713330
www.el-andersson.se

NCC Ålesund

Vägningssystem
pulversilo

Flerpoligt kretsschema

Tomal
Bol 110
311 65 Vessigebro
+46 (0)346 713100

==	=CM13.BW1	++	+U1
Antal Blad 149	Nästa Blad 176		Blad 175
Ordernr. 58092		Ritn.Nr. T23002	

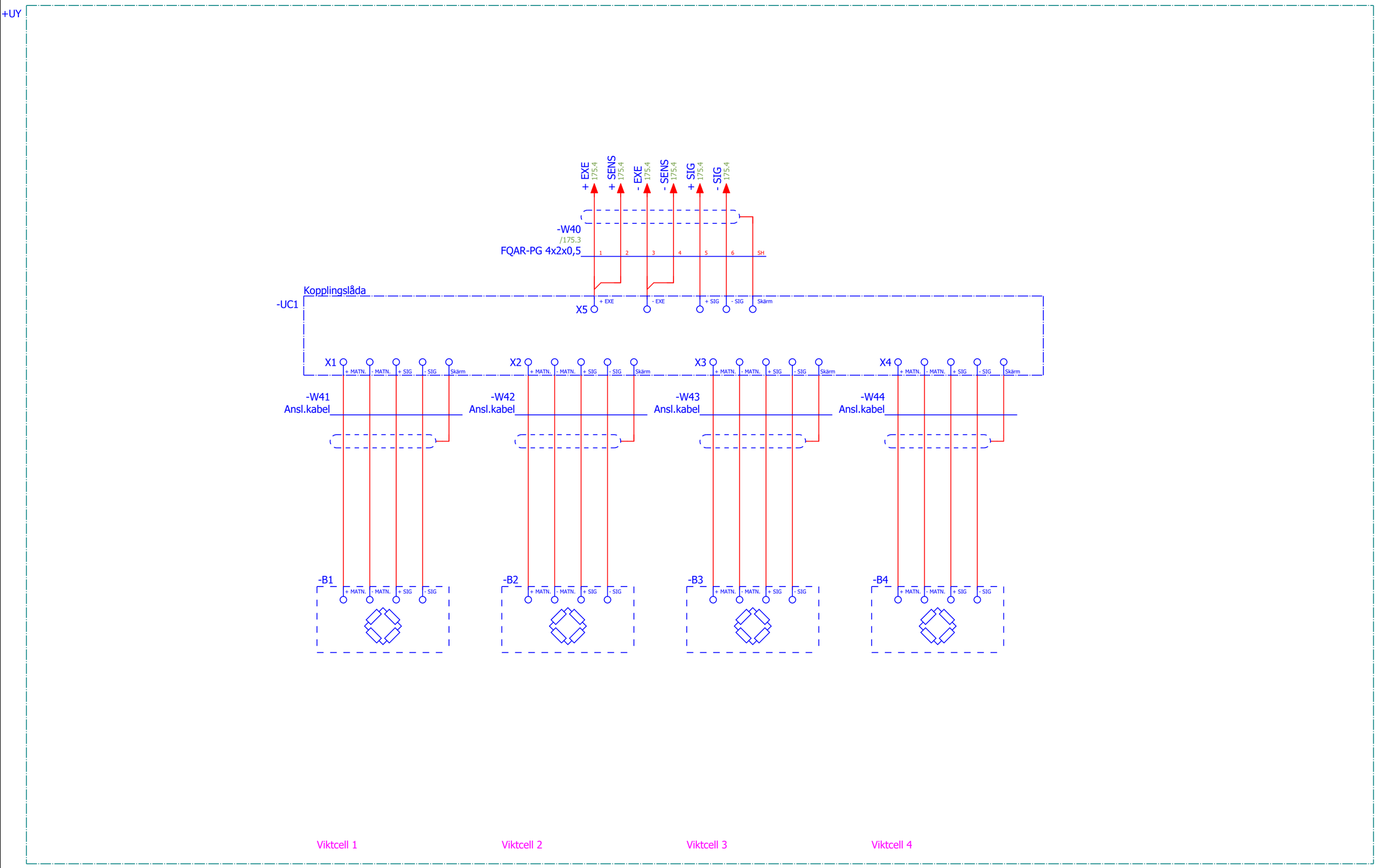

Status
Relationshandling 230828

				Datum	2023-03-23
				Redigerare.	Mathias
				Kontollerad	
Rev	Ändring	Datum	Namn	Ursprung	

Brogatan 7
S-311 64 VESSIGEBRO
Ph:+46 (0)346 713330
www.el-andersson.se

NCC Ålesund

Vägningssystem
pulversilo

Flerpoligt kretsschema

Tomal
Bol 110
311 65 Vessigebro
+46 (0)346 713100

==	=CM13.BW1	++	+U1
Antal Blad 149	Nästa Blad =Rapporter+Yttre_plint/1		Blad 176
Ordernr. 58092		Ritn.Nr. T23002	

Plintanslutningsschema

El-Andersson plintanslutningsschema

Lästnamn																																										
+	Funktionstext	Cyklonfilter fläkt	=		Doserare, silo	=																																				
SPS-beteckning Apparatanslutning																																										
Överkopplingar		-	-		-	-	-																																			
Plintnummer		749	750		752	753	316																																			

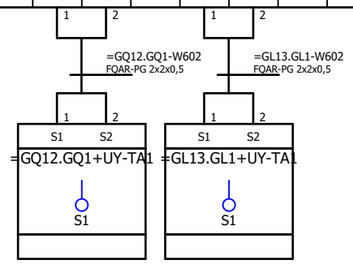

Status
Relationshandling 230828

				Datum	2023-08-29
				Redigerare.	MATHIAS
				Kontollerad	
Rev	Ändring	Datum	Namn	Ursprung	

Brogatan 7
S-311 64 VESSIGEBRO
Ph:+46 (0)346 713330
www.el-andersson.se

NCC Ålesund

Plintanslutningsschema +

Plintanslutningsschema

Tomal
Bol 110
311 65 Vessigebro
+46 (0)346 713100

==	=Rapporter	++	+Yttre_plint
Antal Blad 149	Nästa Blad 2		Blad 1
Ordernr. 58092		Ritn.Nr. T23002	

Plintanslutningsschema

El-Andersson plintanslutningsschema

Lästnamn																																										
+-X3	Funktionstext	Vågsignal 4-20mA	A2-Larm Ammann		Generellt larm Ammann		Växla till olja Ammann																																			
SPS-beteckning Apparatanslutning																																										
Överkopplingar		-	-		-		-	-																																		
Plintnummer		21	31		32		33	373																																		

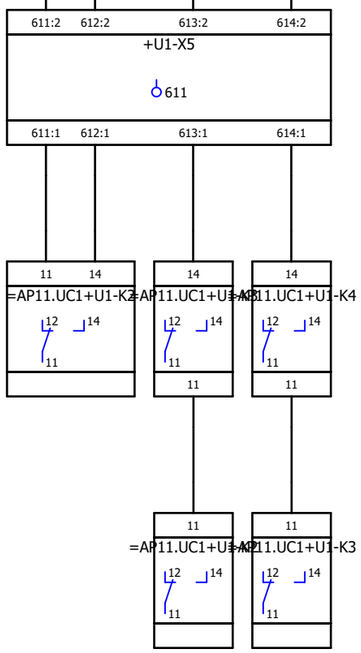

Status					
Relationshandling 230828					
				Datum	2023-08-29
				Redigerare.	MATHIAS
				Kontollerad	
Rev	Ändring	Datum	Namn	Ursprung	

Brogatan 7
S-311 64 VESSIGEBRO
Ph:+46 (0)346 713330
www.el-andersson.se

NCC Ålesund

Plintanslutningsschema +-X3

Plintanslutningsschema

Tomal
Bol 110
311 65 Vessigebro
+46 (0)346 713100

==	=Rapporter	++	+Yttre_plint
Antal Blad 149	Nästa Blad 3		Blad 2
Ordernr. 58092		Ritn.Nr.	

Plintanslutningsschema

El-Andersson plintanslutningsschema

Lästnamn																																								
+U1-X1	Funktionstext	Kyl-/Värmeaggregat	=	=		=		Firefly hydropressenhet HPP:1	=	=		=		Firefly kontrollenhet 101	=		CEE-Uttag i container el-rum	=	=	=		CEE-Uttag i container fireflyrum	=	=	=		Belysning i container	=		Belysning i silo	=		Firefly värmekabelenhet HU:1	=	=	=		Cellmatare 1	=	=	
SPS-beteckning Apparatanslutning																																								
Överkopplingar		-	-	-		-		-	-	-		-		-	-		-	-	-	-		-	-	-	-		-	-		-	-		-	-	-	-		-	-	-	
Plintnummer		101	102	103		104		105	106	107		108		109	110		113	114	115	116		117	118	119	120		121	122		123	124		125	126	127	128		129	130	131	

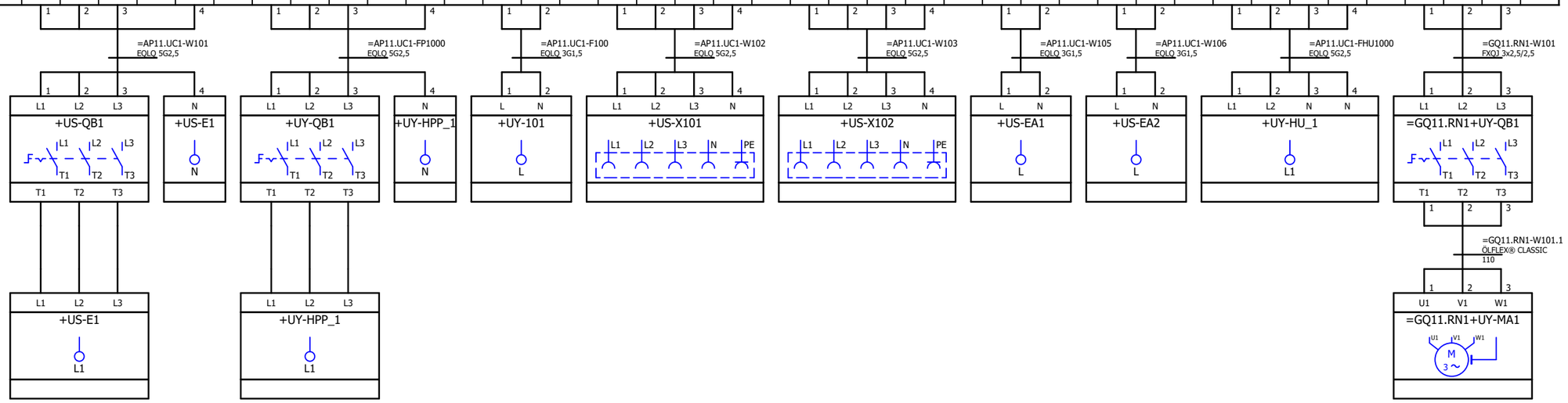

Status					
Relationshandling 230828					
				Datum	2023-08-29
				Redigerare.	MATHIAS
				Kontollerad	
Rev	Ändring	Datum	Namn	Ursprung	

Brogatan 7
S-311 64 VESSIGEBRO
Ph:+46 (0)346 713330
www.el-andersson.se

NCC Ålesund

Plintanslutningsschema +U1-X1

Plintanslutningsschema

Tomal
Bol 110
311 65 Vessigebro
+46 (0)346 713100

==	=Rapporter	++	+Yttre_plint
Antal Blad 149	Nästa Blad 4		Blad 3
Ordernr. 58092		Ritn.Nr. T23002	

Plintanslutningsschema

El-Andersson plintanslutningsschema

Lästnamn																																							
+U1-X1	Funktionstext	Cellmatare 2	=	=		Cellmatare pulversilo	=	=		Valvbrytare	=	=		Läckluftsfläkt	=	=		Dammfilter styrenhet läckluftsfilter	=		Cellmatare cyklonfilter	=	=		Kanalfläkt fireflyrum	=		CEE-Uttag i silo	=	=	=		Cyklonfilter styrenhet	=		Ytterbelysning	=				
SPS-beteckning Apparatanslutning																																							
Överkopplingar		-	-	-		-	-	-		-	-	-		-	-	-		-	-		-	-	-		-	-		-	-	-	-		-	-		-	-				
Plintnummer		132	133	134		135	136	137		138	139	140		141	142	143		144	145		146	147	148		149	150		151	152	153	154		155	156		157	158				

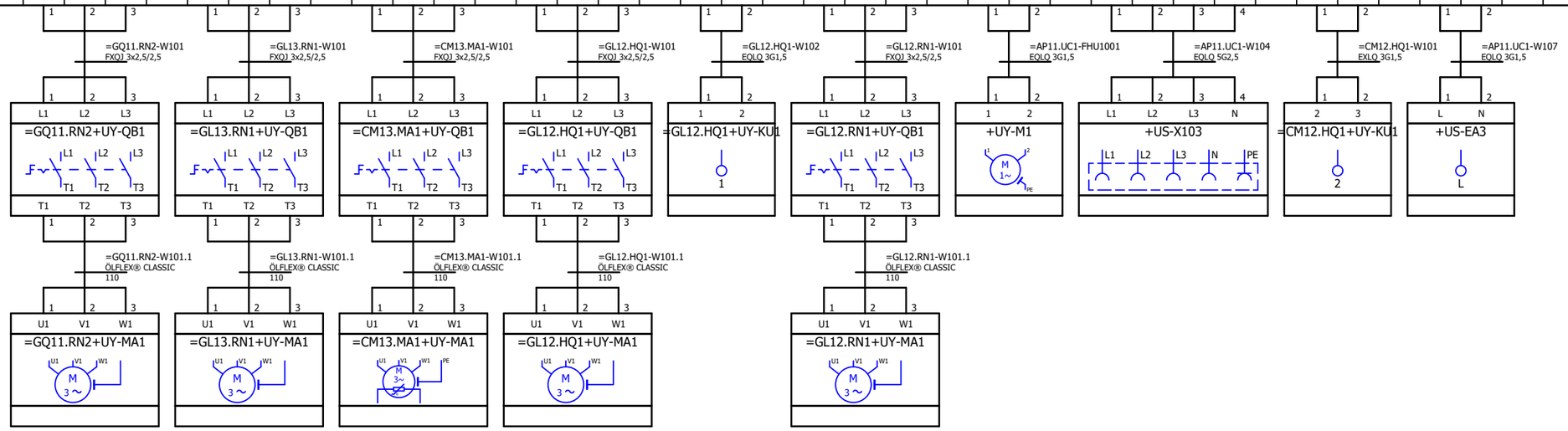

Status
Relationshandling 230828

				Datum	2023-08-29
				Redigerare.	MATHIAS
				Kontollerad	
Rev	Ändring	Datum	Namn	Ursprung	

Brogatan 7
S-311 64 VESSIGEBRO
Ph:+46 (0)346 713330
www.el-andersson.se

NCC Ålesund

Plintanslutningsschema +U1-X1

Plintanslutningsschema

Tomal
Bol 110
311 65 Vessigebro
+46 (0)346 713100

==	=Rapporter	++	+Yttre_plint
Antal Blad 149	Nästa Blad 5		Blad 4
Ordernr. 58092		Ritn.Nr.	

Plintanslutningsschema

El-Andersson plintanslutningsschema

Lästnamn																																						
+U1-X3	Funktionstext	Processtop Firefly	=		Varning Firefly	=	Systemfel Firefly	=		Tryckvakt tryckluft	=	=	=		Dammfilter styrenhet, pelletssilo	=	=	Larm dammfilter styrenhet, pelletssilo		Tryckavlastningsventil 1 öppen -BG1, pelletssilo	=	=		Tryckavlastningsventil 2 öppen -BG2, pelletssilo		Tryckavlastningsventil öppna	=		Tryckavlastningsventil stäng		Värmeelement kopplingslåda +U13	=		Slangventil öppen	=	=	Slangventil stäng		Nivåvakt överfyllnad, pelletssilo	=	=
SPS-beteckning Apparatanslutning			I0			I1		I2				I5						I14				I20		I21													I26	I26				I22
Överkopplingar		-	-		-	-	-	-		-	-	-	-		-	-	-	-		-	-	-		-		-	-		-		-	-		-	-	-	-		-	-	-
Plintnummer		301	302		303	304	305	306		307	308	309	310		311	312	313	314		315	316	317		318		319	320		321		322	323		324	325	326	327		328	329	330

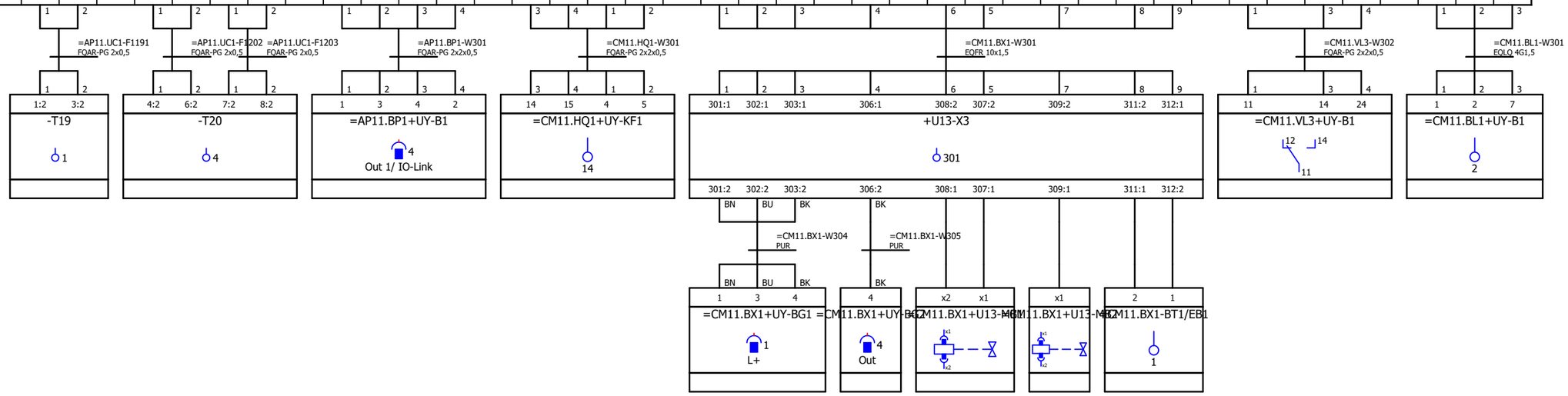

Status **Relationshandling 230828**					
				Datum	2023-08-29
				Redigerare.	MATHIAS
				Kontollerad	
Rev	Ändring	Datum	Namn	Ursprung	

Brogatan 7
S-311 64 VESSIGEBRO
Ph:+46 (0)346 713330
www.el-andersson.se

NCC Ålesund

Plintanslutningsschema +U1-X3

Plintanslutningsschema

Tomal
Bol 110
311 65 Vessigebro
+46 (0)346 713100

==	=Rapporter	++	+Yttre_plint
Antal Blad 149	Nästa Blad 6		Blad 5
Ordernr. 58092		Ritn.Nr. T23002	

Plintanslutningsschema

El-Andersson plintanslutningsschema

Lästnamn	Funktionstext	Start fyllning, pelletssilo	Fyllning tillåten, pelletssilo	Start fyllning, pelletssilo	Stopp fyllning, pelletssilo	Renblåsning påfyllningsrör, pelletssilo	Tysta larm, pelletssilo	Signaltest ind.lampor +U12	Fyllning tillåten, pelletssilo	Renblåsning påfyllningsrör pågår, pelletssilo	Larm pelletssilo	Pelletssilo full	Signalhorn, pelletssilo	Blixtlampa överfull nivålarm, pelletssilo	Blixtlampa full nivålarm, pelletssilo	Signalhorn, pelletssilo	=	Power	+Vdc	Arbetsbrytare "till" pelletsskruv	=	Fullnivå buffertbehållare	=	=	Arbetsbrytare "till" doserare, kvarn	=	Arbetsbrytare "till" kvarnmotor MA1	=
+U1-X3																												
SPS-beteckning Apparatanslutning				I27		I28		I29		I30		I31		O19		O20		O21		O22						I4				I5				I7				I9
Överkopplingar		-	-	-		-		-		-		-		-		-		-		-	-	-	-	-	-	-	-	-	-	-	-	-	-	-	-	-	-	-
Plintnummer		331	332	333		334		335		336		337		338		339		340		341	342	343	344	345	346		347	348		349	350		351	352	353		354	355		356	357

=CM11.VL2-W302
FQAR-PG 8x2x0,5

=CM11.BW1-W301
EQLQ 3G1,5

=GL11.GL2-W302
EQLQ 3G1,5

=GL11.BL1-W301
EQLQ 4G1,5

=GL11.GL1-W302
EQLQ 3G1,5

=HU11.HU1-W302
EQLQ 3G1,5

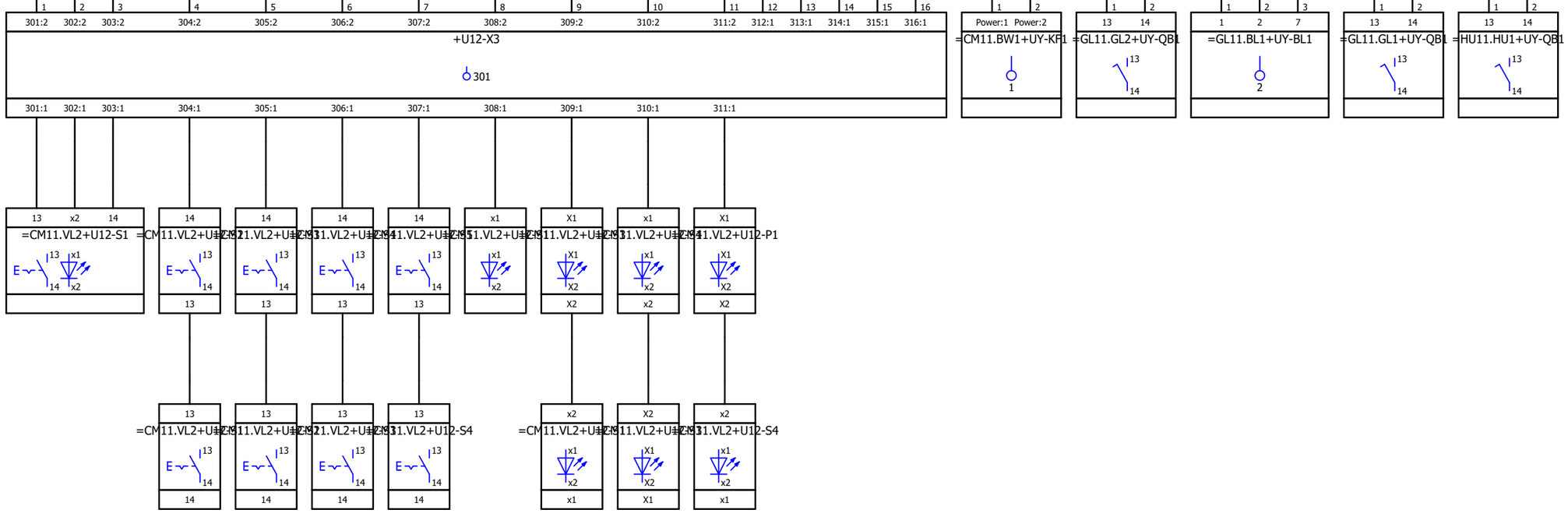

Status **Relationshandling 230828**					
				Datum	2023-08-29
				Redigerare.	MATHIAS
				Kontollerad	
Rev	Ändring	Datum	Namn	Ursprung	

Brogatan 7
S-311 64 VESSIGEBRO
Ph:+46 (0)346 713330
www.el-andersson.se

NCC Ålesund

Plintanslutningsschema +U1-X3

Plintanslutningsschema

Tomal
Bol 110
311 65 Vessigebro
+46 (0)346 713100

==	=Rapporter	++	+Yttre_plint
Antal Blad 149	Nästa Blad 7		Blad 6
Ordernr. 58092		Ritn.Nr. T23002	

Plintanslutningsschema

El-Andersson plintanslutningsschema

Lästnamn	Funktionstext	Kvarn, rotationsvakt -BS1	=	=		Kvarn, rotationsvakt -BS2		Kvarn, rotationsvakt -BS1		Kvarn, rotationsvakt -BS2		=		Arbetsbrytare "till" kvarnmotor MA2	=		Arbetsbrytare "till" cellmatare 1	=		Arbetsbrytare "till" fläkt, kvarn	=		Arbetsbrytare "till" cellmatare 2	=		Arbetsbrytare "till" cyklonfilter fläkt	=		Cyklonfilter fläkt flödesmätare	=		Cyklon, nivåvakt lågnivå	=	=		Arbetsbrytare "till" cellmatare 1	=		Varvtalsvakt cellmatare 1	=	=
+U1-X3																																										
SPS-beteckning Apparatanslutning				I24		I25		I24		I25					I11			I18			I20			I23			I13							I28			I31					I0
Överkopplingar																																										
		-	-	-		-		-		-		-		-	-		-	-		-	-		-	-		-	-		-	-		-	-	-		-	-		-	-	-
Plintnummer		358	359	360		361		362		363		364		365	366		367	368		369	370		371	372		373	374		375	376		377	378	379		380	381		382	383	384

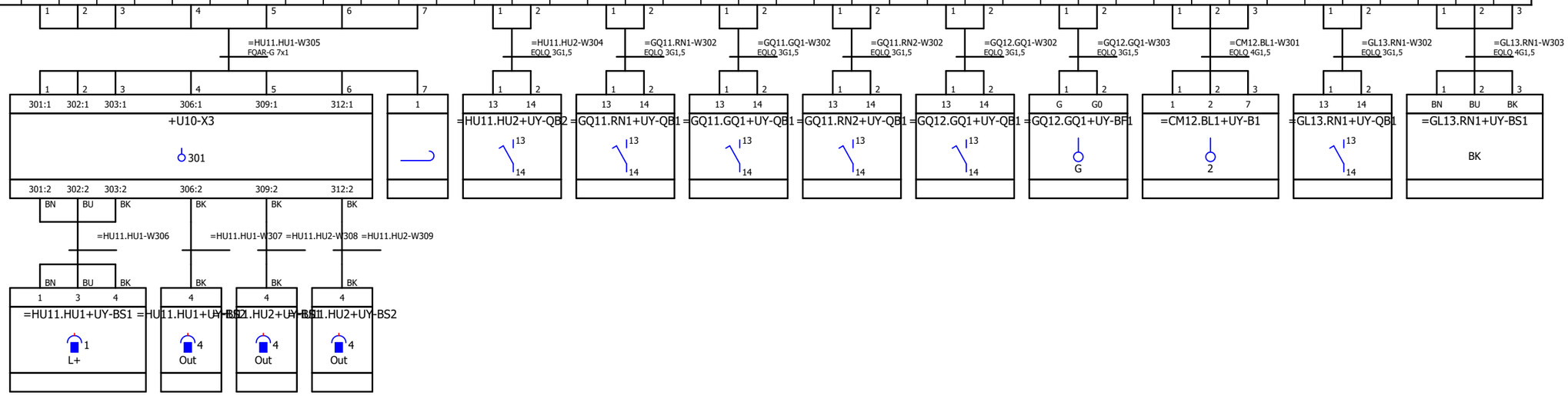

Status **Relationshandling 230828**					
				Datum	2023-08-29
				Redigerare.	MATHIAS
				Kontollerad	
Rev	Ändring	Datum	Namn	Ursprung	

Brogatan 7
S-311 64 VESSIGEBRO
Ph:+46 (0)346 713330
www.el-andersson.se

NCC Ålesund

Plintanslutningsschema +U1-X3

Plintanslutningsschema

Tomal
Bol 110
311 65 Vessigebro
+46 (0)346 713100

==	=Rapporter	++	+Yttre_plint
Antal Blad 149	Nästa Blad 8		Blad 7
Ordernr. 58092		Ritn.Nr. T23002	

Plintanslutningsschema

El-Andersson plintanslutningsschema

Lästnamn																																							
+U1-X3	Funktionstext	Silo, nivåvakt valv/tomnivå	=	=		Silo, nivåvakt överfyllnad	=	=		Arbetsbrytare "till" valvbrytarmotor	=		Arbetsbrytare "till" doserare,silo	=		Rotationsvakt doserare, silo	=	=	=		Pulsgivare doserare, silo	=	=	=		Arbetsbrytare "till" läckluftsfläkt	=		Dammfilter styrenhet läckluftsfilter	=		Arbetsbrytare "till" cellmatare cyklonfilter	=		Varvtalsvakt cellmatare cyklonfilter	=	=		Power	+Vdc	
SPS-beteckning Apparatanslutning				I1				I2			I5			I8				I9									I12						I16				I17				
Överkopplingar			●				●									●	●																			●				
		-	-	-		-	-	-		-	-		-	-		-	-	-	-		-	-	-	-		-	-		-	-		-	-		-	-	-		-	-	
Plintnummer		385	386	387		388	389	390		391	392		393	394		395	396	397	398		399	400	401	402		403	404		405	406		407	408		409	410	411		412	413	

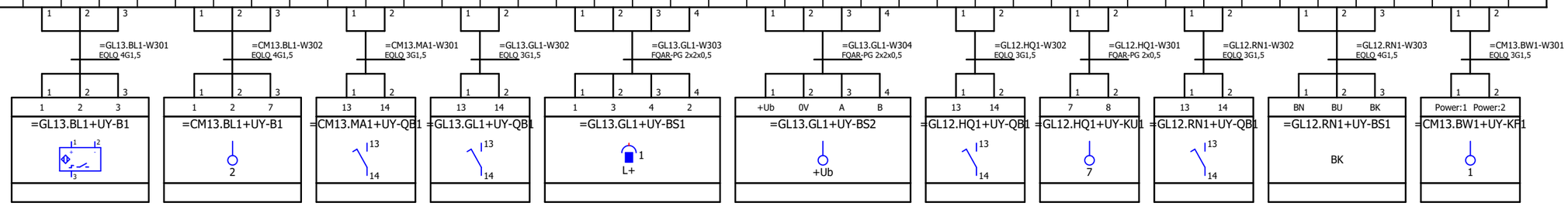

Status **Relationshandling 230828**					
				Datum	2023-08-29
				Redigerare.	MATHIAS
				Kontollerad	
Rev	Ändring	Datum	Namn	Ursprung	

Brogatan 7
S-311 64 VESSIGEBRO
Ph:+46 (0)346 713330
www.el-andersson.se

NCC Ålesund

Plintanslutningsschema +U1-X3

Plintanslutningsschema

Tomal
Bol 110
311 65 Vessigebro
+46 (0)346 713100

==	=Rapporter	++	+Yttre_plint
Antal Blad 149	Nästa Blad 9		Blad 8
Ordernr. 58092		Ritn.Nr. T23002	

Plintanslutningsschema

El-Andersson plintanslutningsschema

Lästnamn																																								
+U1-X3	Funktionstext	Manslucka silo	=	=	=		Dammfilter styrenhet, pelletssilo	=		Cyklonfilter styrenhet	Larm cyklonfilter styrenhet	Cyklonfilter styrenhet	=	=	Larm cyklonfilter styrenhet	=	=		Ventil pneumatisk kulhammare	=		Slangventil	=																
SPS-beteckning Apparatanslutning				I18							I26																													
Överkopplingar		-	-	-	-		-	-		-	-	-	-	-	-	-	-		-	-		-	-																	
Plintnummer		414	415	416	417		418	419		420	421	422	423	424	425	426	427		428	429		430	431																	

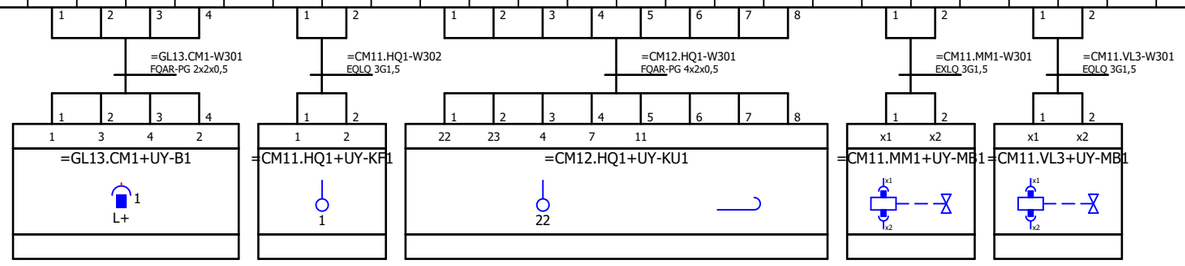

Status					
Relationshandling 230828					
				Datum	2023-08-29
				Redigerare.	MATHIAS
				Kontollerad	
Rev	Ändring	Datum	Namn	Ursprung	

Brogatan 7
S-311 64 VESSIGEBRO
Ph:+46 (0)346 713330
www.el-andersson.se

NCC Ålesund

Plintanslutningsschema +U1-X3

Plintanslutningsschema

Tomal
Bol 110
311 65 Vessigebro
+46 (0)346 713100

==	=Rapporter	++	+Yttre_plint
Antal Blad 149	Nästa Blad 10		Blad 9
Ordernr. 58092		Ritn.Nr.	

Plintanslutningsschema

El-Andersson plintanslutningsschema

Lästnamn																																							
+U1-X4	Funktionstext	Temperatur i container el-rum	=		Analog	I+		Undertryckgivare insug kvarn	=		Temp.givare lager 1	=		Temp.givare lager 2	=		Temp.givare lager 3	=		Temp.givare lager 4	=		Temp.givare lager 5	=		Temp.givare lager 6	=		Temp.givare lager 7	=		Temp.givare lager 8	=		Cyklonfilter fläkt flödesmätare	=		PTC-sensor valvbrytare	=		Analog
SPS-beteckning Apparatanslutning			AI13						AI0			AI1			AI2			AI3			AI4			AI5			AI6			AI7			AI8			AI10						AI0
Överkopplingar		-	-		-	-		-	-		-	-		-	-		-	-		-	-		-	-		-	-		-	-		-	-		-	-		-	-		-
Plintnummer		501	502		503	504		505	506		507	508		509	510		511	512		513	514		515	516		517	518		519	520		521	522		523	524		525	526		527

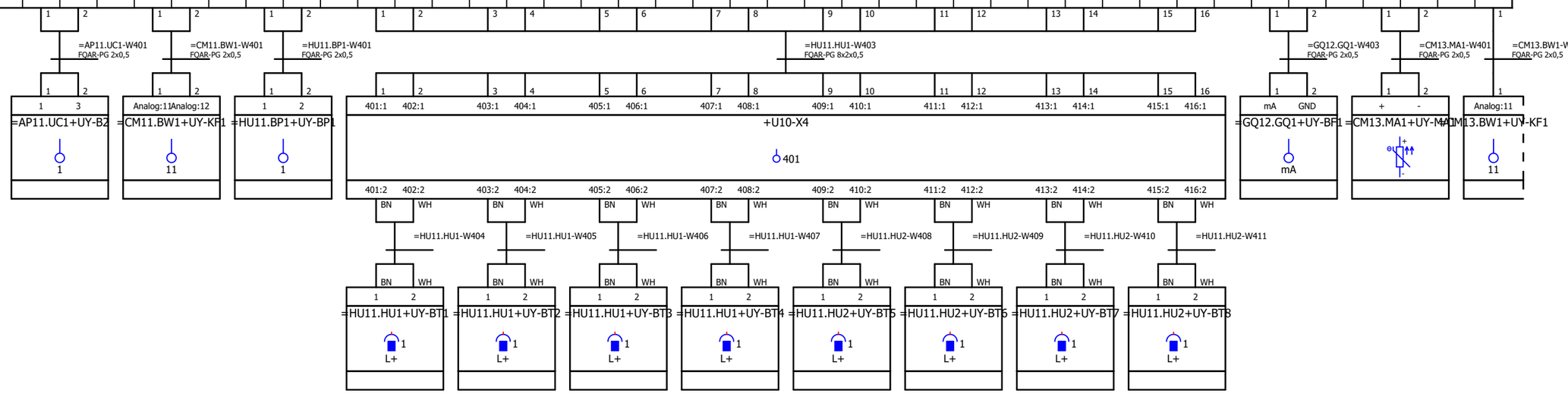

Status **Relationshandling 230828**					
				Datum	2023-08-29
				Redigerare.	MATHIAS
				Kontollerad	
Rev	Ändring	Datum	Namn	Ursprung	

Brogatan 7
S-311 64 VESSIGEBRO
Ph:+46 (0)346 713330
www.el-andersson.se

NCC Ålesund

Plintanslutningsschema +U1-X4

Plintanslutningsschema

Tomal
Bol 110
311 65 Vessigebro
+46 (0)346 713100

==	=Rapporter	++	+Yttre_plint
Antal Blad 149	Nästa Blad 11		Blad 10
Ordernr. 58092		Ritn.Nr. T23002	

Plintanslutningsschema

El-Andersson plintanslutningsschema

Lästnamn											
+U1-X4	Funktionstext	I+		Temperatur i container firefly rum	=		Differentialtryck cyklonfilter	=		Display våg	=
SPS-beteckning Apparatanslutning					AI14		AI9				
Överkopplingar		-		-	-		-	-		-	-
Plintnummer		528		529	530		531	532		533	534

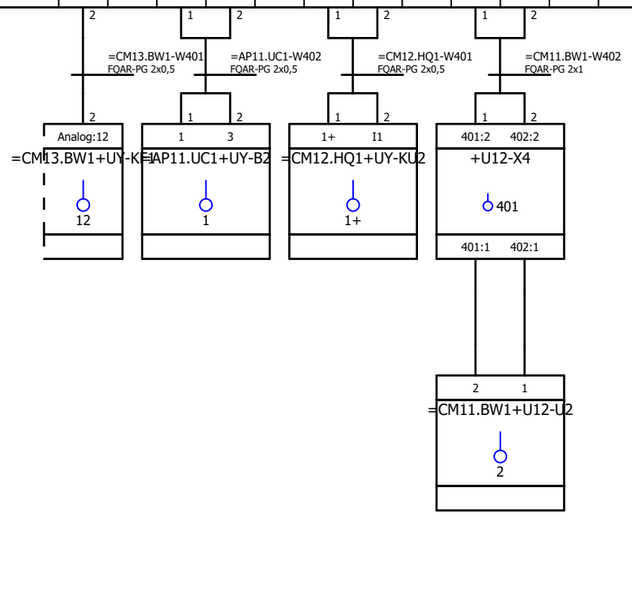

Status **Relationshandling 230828**

				Datum	2023-08-29
				Redigerare.	MATHIAS
				Kontollerad	
Rev	Ändring	Datum	Namn	Ursprung	

Brogatan 7
S-311 64 VESSIGEBRO
Ph:+46 (0)346 713330
www.el-andersson.se

NCC Ålesund

Plintanslutningsschema +U1-X4

Plintanslutningsschema

Tomal
Bol 110
311 65 Vessigebro
+46 (0)346 713100

==	=Rapporter	++	+Yttre_plint
Antal Blad 149	Nästa Blad 12		Blad 11
Ordernr. 58092		Ritn.Nr.	

Plintanslutningsschema

El-Andersson plintanslutningsschema

Lästnamn																																										
+U1-X5	Funktionstext		Yttre start doserare		=	A2-Larm	=	Varvtal doserare 4-20mA	Börvärde doserare	=		Vågsignal 4-20mA	=		+24V	A2-Larm Ammann	Generellt larm Ammann	Växla till olja Ammann																								
SPS-beteckning Apparatanslutning			I1						AI12			AO0																														
Överkopplingar		-	-		-	-	-	-	-	-		-	-		-	-	-	-																								
Plintnummer		601	602		603	604	605	606	607	608		609	610		611	612	613	614																								

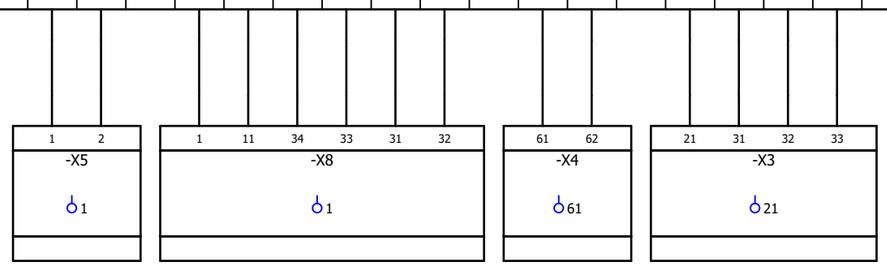

Status **Relationshandling 230828**					
				Datum	2023-08-29
				Redigerare.	MATHIAS
				Kontollerad	
Rev	Ändring	Datum	Namn	Ursprung	

Brogatan 7
S-311 64 VESSIGEBRO
Ph:+46 (0)346 713330
www.el-andersson.se

NCC Ålesund

Plintanslutningsschema +U1-X5

Plintanslutningsschema

Tomal
Bol 110
311 65 Vessigebro
+46 (0)346 713100

==	=Rapporter	++	+Yttre_plint
Antal Blad 149	Nästa Blad 13		Blad 12
Ordernr. 58092		Ritn.Nr.	

Plintanslutningsschema

El-Andersson plintanslutningsschema

Lästnamn																																								
+U1-X6	Funktionstext		Manöver nödstoppsrelä 24VDC	"	Validering nödstoppsrelä	"	"	"	"	"	"		"	"	"	"		"	"	"	"		"	"	"	"	"	"	"	"	"	"	"	"	"	"	"	Pelletsskruv	"	"		Doserare, kvarn
SPS-beteckning Apparatanslutning																																									
Överkopplingar		-	-	-	-	-	-	-	-	-	-		-	-	-	-		-	-	-	-		-	-	-	-	-	-	-	-	-	-	-	-	-	-	-	-	-		-
Plintnummer		701	702	703	704	705	706	707	708	709	710		711	712	713	714		715	716	717	718		719	720	721	722	723	724	725	726	727	728	729	730	731	732	733	734	735		736

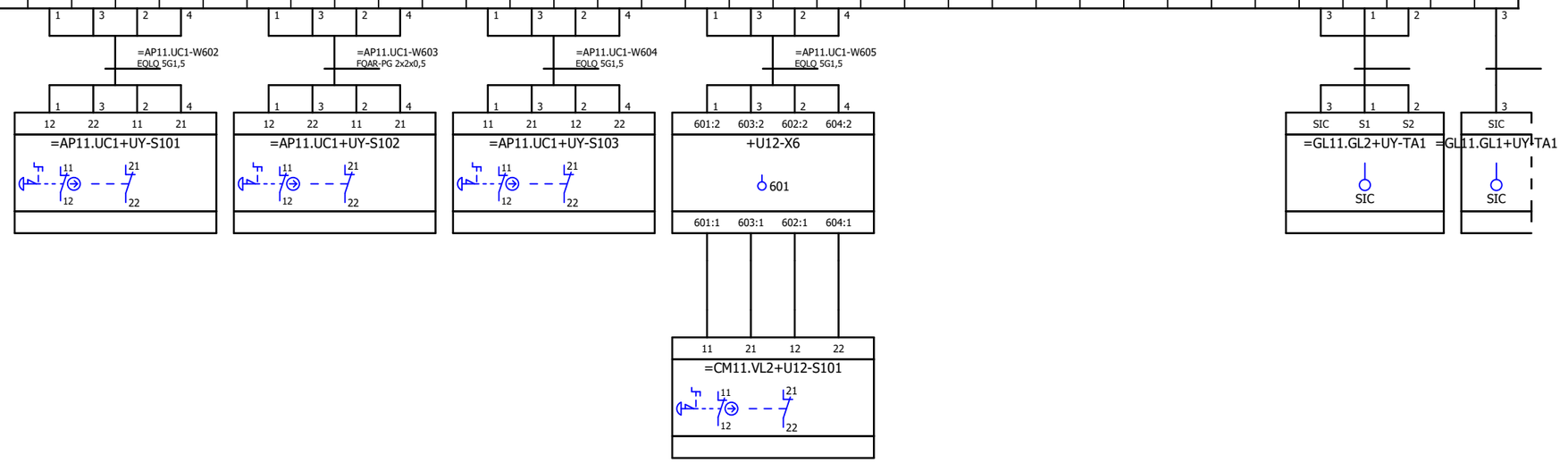

Status **Relationshandling 230828**					
				Datum	2023-08-29
				Redigerare.	MATHIAS
				Kontollerad	
Rev	Ändring	Datum	Namn	Ursprung	

Brogatan 7
S-311 64 VESSIGEBRO
Ph:+46 (0)346 713330
www.el-andersson.se

NCC Ålesund

Plintanslutningsschema +U1-X6

Plintanslutningsschema

Tomal
Bol 110
311 65 Vessigebro
+46 (0)346 713100

==	=Rapporter	++	+Yttre_plint
Antal Blad 149	Nästa Blad 14		Blad 13
Ordernr. 58092		Ritn.Nr. T23002	

Plintanslutningsschema

El-Andersson plintanslutningsschema

Lästnamn																																									
+U1-X6	Funktionstext	Doserare, kvarn	=		Kvarn MA1	=	=		Kvarn MA2	=	=		Fläkt, kvarn	=	=		Cyklonfilter fläkt		Doserare, silo																						
SPS-beteckning Apparatanslutning																																									
Överkopplingar		-	-		-	-	-		-	-	-		-	-	-																										
Plintnummer		737	738		739	740	741		742	743	744		745	746	747		748		751																						

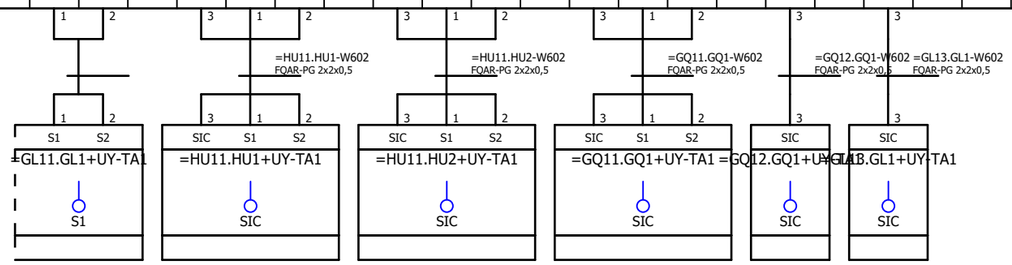

Status **Relationshandling 230828**					
				Datum	2023-08-29
				Redigerare.	MATHIAS
				Kontollerad	
Rev	Ändring	Datum	Namn	Ursprung	

Brogatan 7
S-311 64 VESSIGEBRO
Ph:+46 (0)346 713330
www.el-andersson.se

NCC Ålesund

Plintanslutningsschema +U1-X6

Plintanslutningsschema

Tomal
Bol 110
311 65 Vessigebro
+46 (0)346 713100

==	=Rapporter	++	+Yttre_plint
Antal Blad 149	Nästa Blad 15		Blad 14
Ordernr. 58092		Ritn.Nr.	

Plintanslutningsschema

El-Andersson plintanslutningsschema

Lästnamn	Funktionstext	Matning våg pelletssilo Dammfilter
+U1-X109-24V		
SPS-beteckning Apparatanslutning		
Överkopplingar		-
Plintnummer		1

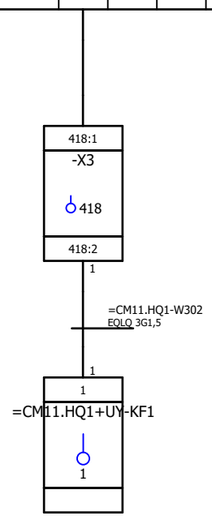

Status
Relationshandling 230828

				Datum	2023-08-29
				Redigerare.	MATHIAS
				Kontollerad	
Rev	Ändring	Datum	Namn	Ursprung	

Brogatan 7
S-311 64 VESSIGEBRO
Ph:+46 (0)346 713330
www.el-andersson.se

NCC Ålesund

Plintanslutningsschema
+U1-X109-24V

Plintanslutningsschema

Tomal
Bol 110
311 65 Vessigebro
+46 (0)346 713100

==	=Rapporter	++	+Yttre_plint
Antal Blad 149	Nästa Blad 16		Blad 15
Ordernr. 58092		Ritn.Nr.	

Plintanslutningsschema

El-Andersson plintanslutningsschema

Lästnamn																																											
+U10-X3	Funktionstext	Kvarn, rotationsvakt -BS1	=	=		Kvarn, rotationsvakt -BS2	=	=		Kvarn, rotationsvakt -BS1	=	=		Kvarn, rotationsvakt -BS2	=	=																											
SPS-beteckning Apparatanslutning				I24				I25				I24				I25																											
Överkopplingar		-	-	-		-	-	-		-	-	-		-	-	-																											
Plintnummer		301	302	303		304	305	306		307	308	309		310	311	312																											

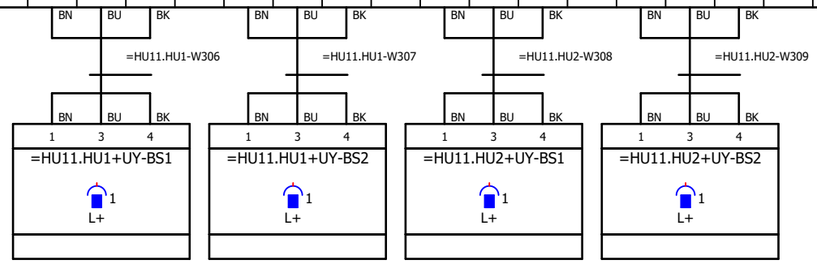

Status **Relationshandling 230828**					
				Datum	2023-08-29
				Redigerare.	MATHIAS
				Kontollerad	
Rev	Ändring	Datum	Namn	Ursprung	

Brogatan 7
S-311 64 VESSIGEBRO
Ph:+46 (0)346 713330
www.el-andersson.se

NCC Ålesund

Plintanslutningsschema
+U10-X3

Plintanslutningsschema

Tomal
Bol 110
311 65 Vessigebro
+46 (0)346 713100

==	=Rapporter	++	+Yttre_plint
Antal Blad 149	Nästa Blad 17		Blad 16
Ordernr. 58092		Ritn.Nr.	

Plintanslutningsschema

El-Andersson plintanslutningsschema

Lästnamn																																									
+U10-X4	Funktionstext	Temp.givare lager 1	=		Temp.givare lager 2	=		Temp.givare lager 3	=		Temp.givare lager 4	=		Temp.givare lager 5	=		Temp.givare lager 6	=		Temp.givare lager 7	=		Temp.givare lager 8	=																
SPS-beteckning Apparatanslutning			AI1			AI2			AI3			AI4			AI5			AI6			AI7			AI8																	
Överkopplingar		-	-		-	-		-	-		-	-		-	-		-	-		-	-		-	-																	
Plintnummer		401	402		403	404		405	406		407	408		409	410		411	412		413	414		415	416																	

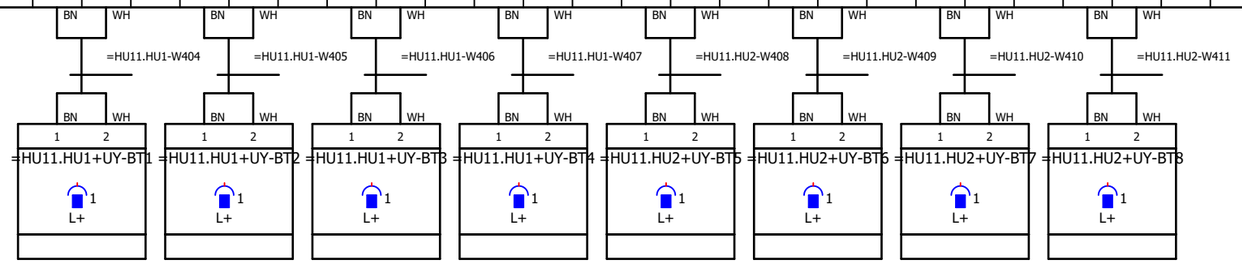

Status					
Relationshandling 230828					
				Datum	2023-08-29
				Redigerare.	MATHIAS
				Kontollerad	
Rev	Ändring	Datum	Namn	Ursprung	

Brogatan 7
S-311 64 VESSIGEBRO
Ph:+46 (0)346 713330
www.el-andersson.se

NCC Ålesund

Plintanslutningsschema
+U10-X4

Plintanslutningsschema

Tomal
Bol 110
311 65 Vessigebro
+46 (0)346 713100

==	=Rapporter	++	+Yttre_plint
Antal Blad 149	Nästa Blad 18		Blad 17
Ordernr. 58092		Ritn.Nr.	

Plintanslutningsschema

El-Andersson plintanslutningsschema

Lästnamn																																						
+U12-X3	Funktionstext	Start fyllning, pelletssilo		Fyllning tillåten, pelletssilo		Start fyllning, pelletssilo	Stopp fyllning, pelletssilo	Renblåsning påfyllningsrör, pelletssilo	Tysta larm, pelletssilo	Signaltest ind.lampor +U12		Fyllning tillåten, pelletssilo	Renblåsning påfyllningsrör pågår, pelletssilo	Larm pelletssilo	Pelletssilo full	Signalhorn, pelletssilo		Blixtlampa överfull nivålarm, pelletssilo		Blixtlampa full nivålarm, pelletssilo		Signalhorn, pelletssilo		Signalhorn, pelletssilo		Signalhorn, pelletssilo	Blixtlampa överfull nivålarm, pelletssilo	Blixtlampa full nivålarm, pelletssilo	Signalhorn, pelletssilo											
SPS-beteckning Apparatanslutning						I27	I28	I29	I30	I31		O19	O20	O21	O22																							
Överkopplingar		-		-		-	-	-	-	-		-	-	-	-	-	-											-	-									
Plintnummer		301		302		303	304	305	306	307		308	309	310	311	312	312	313	313	314	314	315	315	316	316	317	318	319	320										

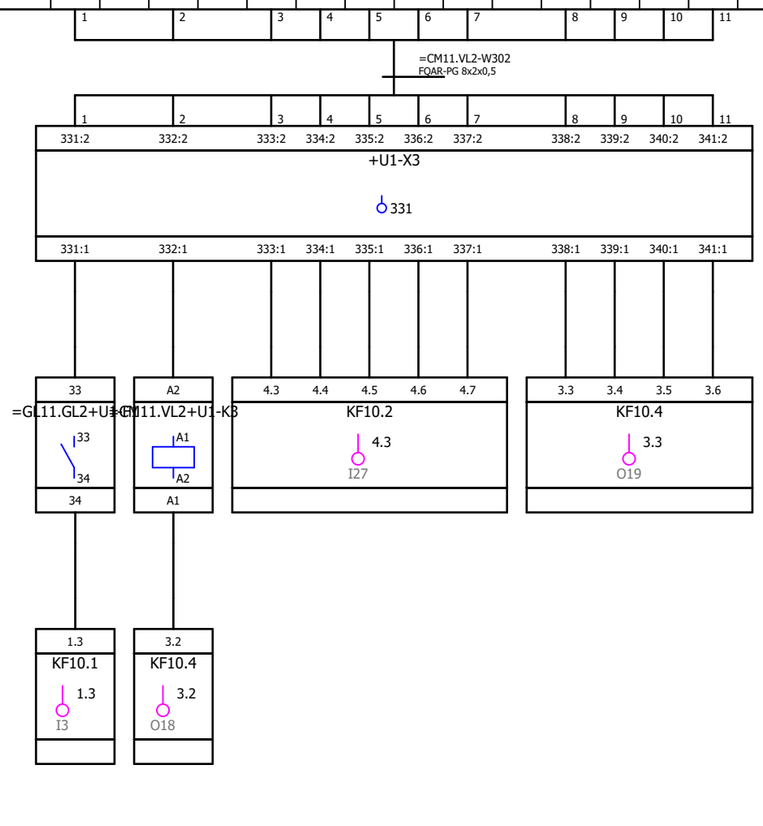

Status **Relationshandling 230828**					
				Datum	2023-08-29
				Redigerare.	MATHIAS
				Kontollerad	
Rev	Ändring	Datum	Namn	Ursprung	

Brogatan 7
S-311 64 VESSIGEBRO
Ph:+46 (0)346 713330
www.el-andersson.se

NCC Ålesund

Plintanslutningsschema
+U12-X3

Plintanslutningsschema

Tomal
Bol 110
311 65 Vessigebro
+46 (0)346 713100

==	=Rapporter	++	+Yttre_plint
Antal Blad 149	Nästa Blad 19		Blad 18
Ordernr. 58092		Ritn.Nr.	

Plintanslutningsschema

El-Andersson plintanslutningsschema

Lästnamn																																										
+U12-X4	Funktionstext	Display våg	=																																							
SPS-beteckning Apparatanslutning																																										
Överkopplingar		-	-																																							
Plintnummer		401	402																																							

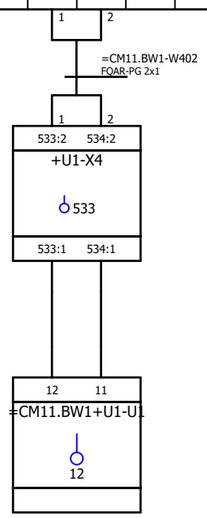

Status					
Relationshandling 230828					
				Datum	2023-08-29
				Redigerare.	MATHIAS
				Kontollerad	
Rev	Ändring	Datum	Namn	Ursprung	

Brogatan 7
S-311 64 VESSIGEBRO
Ph:+46 (0)346 713330
www.el-andersson.se

NCC Ålesund

Plintanslutningsschema
+U12-X4

Plintanslutningsschema

Tomal
Bol 110
311 65 Vessigebro
+46 (0)346 713100

==	=Rapporter	++	+Yttre_plint
Antal Blad 149	Nästa Blad 20		Blad 19
Ordernr. 58092		Ritn.Nr.	

Plintanslutningsschema

El-Andersson plintanslutningsschema

Lästnamn																																											
+U12-X6	Funktionstext	Validering nödstoppsrelä	=	=	=																																						
SPS-beteckning Apparatanslutning																																											
Överkopplingar		-	-	-	-																																						
Plintnummer		601	602	603	604																																						

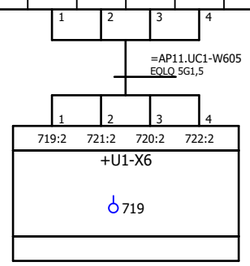

Status **Relationshandling 230828**					
				Datum	2023-08-29
				Redigerare.	MATHIAS
				Kontollerad	
Rev	Ändring	Datum	Namn	Ursprung	

Brogatan 7
S-311 64 VESSIGEBRO
Ph:+46 (0)346 713330
www.el-andersson.se

NCC Ålesund

Plintanslutningsschema
+U12-X6

Plintanslutningsschema

Tomal
Bol 110
311 65 Vessigebro
+46 (0)346 713100

==	=Rapporter	++	+Yttre_plint
Antal Blad 149	Nästa Blad 21		Blad 20
Ordernr. 58092		Ritn.Nr.	

Plintanslutningsschema

El-Andersson plintanslutningsschema

Lästnamn																																									
+U13-X3	Funktionstext	Tryckavlastningsventil 1 öppen -BG1, pelletssilo	=	=		Tryckavlastningsventil 2 öppen -BG2, pelletssilo	=	=		Tryckavlastningsventil öppna		=		Tryckavlastningsventil stäng	=	Värmeelement kopplingslåda +U13		=																							
SPS-beteckning Apparatanslutning				I20				I21																																	
Överkopplingar		-	-	-	-	-	-	-	-	-		-		-	-	-		-																							
Plintnummer		301	302	303	304	304	305	306	308	307		308		309	310	311		312																							

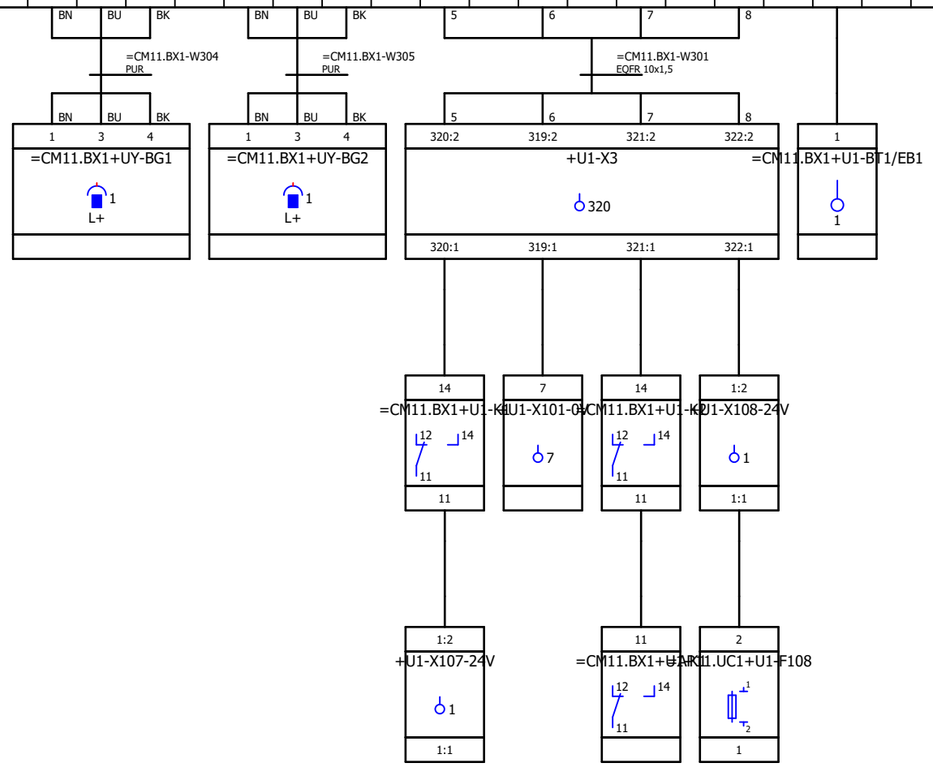

Status **Relationshandling 230828**

				Datum	2023-08-29
				Redigerare.	MATHIAS
				Kontollerad	
Rev	Ändring	Datum	Namn	Ursprung	

Brogatan 7
S-311 64 VESSIGEBRO
Ph:+46 (0)346 713330
www.el-andersson.se

NCC Ålesund

Plintanslutningsschema
+U13-X3

Plintanslutningsschema

Tomal
Bol 110
311 65 Vessigebro
+46 (0)346 713100

==	=Rapporter	++	+Yttre_plint
Antal Blad 149	Nästa Blad +Kabel/1		Blad 21
Ordernr. 58092		Ritn.Nr.	

Kabelöversikt

El-Andersson kabellista en rad per kabel

Kabelnamn	Källa (från)	Mål (till)	Kabeltyp	Funktionstext	Längd [m]
=AP11.UC1-F100	+U1-X1	+UY-101	EQLQ 3G1,5	Firefly kontrollenhet 101	
=AP11.UC1-F1191			FQAR-PG 2x0,5		
=AP11.UC1-F1202			FQAR-PG 2x0,5	Processtop Firefly	
=AP11.UC1-F1203			FQAR-PG 2x0,5	Varning Firefly	
=AP11.UC1-FHU1000	+U1-X1	+UY-HU_1	EQLQ 5G2,5	Firefly värmekabelenhet HU:1	
=AP11.UC1-FHU1001	+U1-X1	+UY-M1	EQLQ 3G1,5	Kanalfläkt fireflyrum	
=AP11.UC1-FP1000	+U1-X1	+UY-QB1	EQLQ 5G2,5	Firefly hydropressenhet HPP:1	
=AP11.UC1-W101	+U1-X1	+US-QB1	EQLQ 5G2,5	Kyl-/Värmeaggregat	
=AP11.UC1-W102	+U1-X1	+US-X101	EQLQ 5G2,5	CEE-Uttag i container el-rum	
=AP11.UC1-W103	+U1-X1	+US-X102	EQLQ 5G2,5	CEE-Uttag i container fireflyrum	
=AP11.UC1-W104	+U1-X1	+US-X103	EQLQ 5G2,5	CEE-Uttag i silo	
=AP11.UC1-W105	+U1-X1	+US-EA1	EQLQ 3G1,5	Belysning i container	
=AP11.UC1-W106	+U1-X1	+US-EA2	EQLQ 3G1,5	Belysning i silo	
=AP11.UC1-W107	+U1-X1	+US-EA3	EQLQ 3G1,5	Ytterbelysning	
=AP11.UC1-W401	+U1-X4	=AP11.UC1+UY-B2	FQAR-PG 2x0,5	Temperatur i container el-rum	
=AP11.UC1-W402	+U1-X4	=AP11.UC1+UY-B2	FQAR-PG 2x0,5	Temperatur i container firefly rum	
=AP11.UC1-W602	+U1-X6	=AP11.UC1+UY-S101	EQLQ 5G1,5	Nödstopp på kvarn	
=AP11.UC1-W603	+U1-X6	=AP11.UC1+UY-S102	FQAR-PG 2x2x0,5	Nödstopp i silo	
=AP11.UC1-W604	+U1-X6	=AP11.UC1+UY-S103	EQLQ 5G1,5	Nödstopp mellersta plan silo	
=AP11.UC1-W605	+U1-X6	+U12-X6	EQLQ 5G1,5	Nödstopp i tryckknappslåda +U12	
=AP11.UC1-WF2			Cat6 SF/UTP	Pelletsskruv	15
=AP11.UC1-WF3			Cat6A S/FTP LSZH	Doserare, kvarn	1
=AP11.UC1-WF4			Cat6A S/FTP LSZH	Kvarn MA1	1
=AP11.UC1-WF5			Cat6A S/FTP LSZH	Kvarn MA2	1
=AP11.UC1-WF6			Cat6A S/FTP LSZH	Fläkt, kvarn	1
=AP11.UC1-WF7			Cat6A S/FTP LSZH	Cyklonfilter fläkt	1
=AP11.UC1-WF8			Cat6A S/FTP LSZH	Doserare, silo	1
=AP11.BP1-W301	+U1-X3	=AP11.BP1+UY-B1	FQAR-PG 2x2x0,5 4x	Tryckvakt tryckluft	
=CM11.HQ1-W301	+U1-X3	=CM11.HQ1+UY-KF1	FQAR-PG 2x2x0,5	Dammfilter styrenhet, pelletssilo	
=CM11.HQ1-W302	+U1-X3	=CM11.HQ1+UY-KF1	EQLQ 3G1,5	=	
=CM11.BX1-W301	+U1-X3	+U13-X3	EQFR 10x1,5 11x1,5 mm²	Tryckavlastningsventil 1 öppen -BG1, pelletssilo	
=CM11.BX1-W304	+U13-X3	=CM11.BX1+UY-BG1	PUR 4x0,34 mm²	=	10
=CM11.BX1-W305	+U13-X3	=CM11.BX1+UY-BG2	PUR 4x0,34 mm²	Tryckavlastningsventil 2 öppen -BG2, pelletssilo	10
=CM11.VL3-W301	+U1-X3	=CM11.VL3+UY-MB1	EQLQ 3G1,5	Slangventil	
=CM11.VL3-W302	+U1-X3	=CM11.VL3+UY-B1	FQAR-PG 2x2x0,5	Slangventil öppen	
=CM11.BL1-W301	+U1-X3	=CM11.BL1+UY-B1	EQLQ 4G1,5	Nivåvakt överfyllnad, pelletssilo	
=CM11.VL2-W301	+U12-X3	=CM11.VL2+UY-PJ1	FQAR-PG 2x2x0,5	Signalhorn, pelletssilo	
=CM11.VL2-W302	+U1-X3	+U12-X3	FQAR-PG 8x2x0,5	Fyllning tillåten, pelletssilo	

Kabelöversikt

El-Andersson kabellista en rad per kabel

Kabelnamn	Källa (från)	Mål (till)	Kabeltyp	Funktionstext	Längd [m]
=CM11.BW1-W40	=CM11.BW1+UY-KF1	=CM11.BW1+UY-UH1	FQAR-PG 4x2x0,5	Våg instrument pelletssilo	
=CM11.BW1-W41	=CM11.BW1+UY-UH1	=CM11.BW1+UY-B1	Ansl.kabel	Viktcell 1	
=CM11.BW1-W42	=CM11.BW1+UY-UH1	=CM11.BW1+UY-B2	Ansl.kabel	Viktcell 2	
=CM11.BW1-W43	=CM11.BW1+UY-UH1	=CM11.BW1+UY-B3	Ansl.kabel	Viktcell 3	
=CM11.BW1-W44	=CM11.BW1+UY-UH1	=CM11.BW1+UY-B4	Ansl.kabel	Viktcell 4	
=CM11.BW1-W301	+U1-X3	=CM11.BW1+UY-KF1	EQLQ 3G1,5	Power	
=CM11.BW1-W401	+U1-X4	=CM11.BW1+UY-KF1	FQAR-PG 2x0,5	Analog	
=CM11.BW1-W402	+U1-X4	+U12-X4	FQAR-PG 2x1	Display våg	
=GL11.GL2-W101	=GL11.GL2+U1-F1	=GL11.GL2+UY-TA1	ÖLFLEX® CLASSIC 100 4x2,5 mm²	Pelletsskruv	
=GL11.GL2-W102	=GL11.GL2+UY-TA1	=GL11.GL2+UY-QB1	FXQJ EMC 3x2,5/2,5	=	
=GL11.GL2-W102.1	=GL11.GL2+UY-QB1	=GL11.GL2+UY-MA1	ÖLFLEX® CLASSIC 110 CY 4x2,5 mm²	=	
=GL11.GL2-W302	+U1-X3	=GL11.GL2+UY-QB1	EQLQ 3G1,5	Arbetsbrytare "till" pelletsskruv	
=GL11.GL2-W401	=GL11.GL2+UY-MA1	=GL11.GL2+UY-TA1	FQAR-PG 2x0,5	Pelletsskruv	
=GL11.BL1-W301	+U1-X3	=GL11.BL1+UY-BL1	EQLQ 4G1,5	Fullnivå buffertbehållare	
=HU11.BP1-W401	+U1-X4	=HU11.BP1+UY-BP1	FQAR-PG 2x0,5	Undertryckgivare insug kvarn	
=GL11.GL1-W101	=GL11.GL1+U1-F1	=GL11.GL1+UY-TA1	ÖLFLEX® CLASSIC 100 4x2,5 mm²	Doserare, kvarn	
=GL11.GL1-W102	=GL11.GL1+UY-TA1	=GL11.GL1+UY-QB1	FXQJ EMC 3x2,5/2,5	=	
=GL11.GL1-W102.1	=GL11.GL1+UY-QB1	=GL11.GL1+UY-MA1	ÖLFLEX® CLASSIC 110 CY 4x2,5 mm²	=	
=GL11.GL1-W302	+U1-X3	=GL11.GL1+UY-QB1	EQLQ 3G1,5	Arbetsbrytare "till" doserare, kvarn	
=GL11.GL1-W402	=GL11.GL1+UY-MA1	=GL11.GL1+UY-TA1	FQAR-PG 2x0,5	Doserare, kvarn	
=HU11.HU1-W101	=HU11.HU1+U1-F1	=HU11.HU1+UY-TA1	ÖLFLEX® CLASSIC 100 4x70 mm²	Kvarn MA1	
=HU11.HU1-W102	=HU11.HU1+UY-TA1	=HU11.HU1+UY-QB1	FXQJ EMC 3x70/35	=	
=HU11.HU1-W102.1	=HU11.HU1+UY-QB1	=HU11.HU1+UY-MA1	ÖLFLEX® CLASSIC 110 CY 4x70 mm²	=	
=HU11.HU1-W302	+U1-X3	=HU11.HU1+UY-QB1	EQLQ 3G1,5	Arbetsbrytare "till" kvarnmotor MA1	
=HU11.HU1-W305	+U1-X3	+U10-X3	FQAR-G 7x1	Kopplingslåda +U10	
=HU11.HU1-W306	+U10-X3	=HU11.HU1+UY-BS1	4x0,34 mm²	Kvarn, rotationsvakt -BS1	
=HU11.HU1-W307	+U10-X3	=HU11.HU1+UY-BS2	4x0,34 mm²	Kvarn, rotationsvakt -BS2	
=HU11.HU1-W402	=HU11.HU1+UY-MA1	=HU11.HU1+UY-TA1	FQAR-PG 2x0,5	Kvarn MA1	
=HU11.HU1-W403	+U1-X4	+U10-X4	FQAR-PG 8x2x0,5	Kopplingslåda +U10	
=HU11.HU1-W404	+U10-X4	=HU11.HU1+UY-BT1	4x0,34 mm²	Temp.givare lager 1	
=HU11.HU1-W405	+U10-X4	=HU11.HU1+UY-BT2	4x0,34 mm²	Temp.givare lager 2	
=HU11.HU1-W406	+U10-X4	=HU11.HU1+UY-BT3	4x0,34 mm²	Temp.givare lager 3	
=HU11.HU1-W407	+U10-X4	=HU11.HU1+UY-BT4	4x0,34 mm²	Temp.givare lager 4	
=HU11.HU1-W602	+U1-X6	=HU11.HU1+UY-TA1	FQAR-PG 2x2x0,5	Safestopp	
=HU11.HU2-W101	=HU11.HU2+U1-F2	=HU11.HU2+UY-TA1	ÖLFLEX® CLASSIC 100 4x70 mm²	Kvarn MA2	
=HU11.HU2-W104	=HU11.HU2+UY-TA1	=HU11.HU2+UY-QB2	FXQJ EMC 3x70/35	=	
=HU11.HU2-W104.1	=HU11.HU2+UY-QB2	=HU11.HU2+UY-MA2	ÖLFLEX® CLASSIC 110 CY 4x70 mm²	=	
=HU11.HU2-W304	+U1-X3	=HU11.HU2+UY-QB2	EQLQ 3G1,5	Arbetsbrytare "till" kvarnmotor MA2	

Kabelöversikt

El-Andersson kabellista en rad per kabel

Kabelnamn	Källa (från)	Mål (till)	Kabeltyp	Funktionstext	Längd [m]
=HU11.HU2-W308	+U10-X3	=HU11.HU2+UY-BS1	4x0,34 mm²	Kvarn, rotationsvakt -BS1	
=HU11.HU2-W309	+U10-X3	=HU11.HU2+UY-BS2	4x0,34 mm²	Kvarn, rotationsvakt -BS2	
=HU11.HU2-W402	=HU11.HU2+UY-MA1	=HU11.HU2+UY-TA1	FQAR-PG 2x0,5	Kvarn MA2	
=HU11.HU2-W408	+U10-X4	=HU11.HU2+UY-BT5	4x0,34 mm²	Temp.givare lager 5	
=HU11.HU2-W409	+U10-X4	=HU11.HU2+UY-BT6	4x0,34 mm²	Temp.givare lager 6	
=HU11.HU2-W410	+U10-X4	=HU11.HU2+UY-BT7	4x0,34 mm²	Temp.givare lager 7	
=HU11.HU2-W411	+U10-X4	=HU11.HU2+UY-BT8	4x0,34 mm²	Temp.givare lager 8	
=HU11.HU2-W602	+U1-X6	=HU11.HU2+UY-TA1	FQAR-PG 2x2x0,5	Safestopp	
=GQ11.RN1-W101	+U1-X1	=GQ11.RN1+UY-QB1	FXQJ 3x2,5/2,5 4x2,5 mm²	Cellmatare 1	
=GQ11.RN1-W101.1	=GQ11.RN1+UY-QB1	=GQ11.RN1+UY-MA1	ÖLFLEX® CLASSIC 110 4G2,5 mm²	=	
=GQ11.RN1-W302	+U1-X3	=GQ11.RN1+UY-QB1	EQLQ 3G1,5	Arbetsbrytare "till" cellmatare 1	
=GQ11.GQ1-W101	=GQ11.GQ1+U1-F1	=GQ11.GQ1+UY-TA1	ÖLFLEX® CLASSIC 100 4x16 mm²	Fläkt, kvarn	
=GQ11.GQ1-W102	=GQ11.GQ1+UY-TA1	=GQ11.GQ1+UY-QB1	FXQJ EMC 3x16/16	=	
=GQ11.GQ1-W102.1	=GQ11.GQ1+UY-QB1	=GQ11.GQ1+UY-MA1	ÖLFLEX CLASSIC 110 CY 4x10 mm²	=	
=GQ11.GQ1-W302	+U1-X3	=GQ11.GQ1+UY-QB1	EQLQ 3G1,5	Arbetsbrytare "till" fläkt, kvarn	
=GQ11.GQ1-W402	=GQ11.GQ1+UY-MA1	=GQ11.GQ1+UY-TA1	FQAR-PG 2x0,5	Fläkt, kvarn	
=GQ11.GQ1-W602	+U1-X6	=GQ11.GQ1+UY-TA1	FQAR-PG 2x2x0,5	Safestopp	
=GQ11.RN2-W101	+U1-X1	=GQ11.RN2+UY-QB1	FXQJ 3x2,5/2,5 4x2,5 mm²	Cellmatare 2	
=GQ11.RN2-W101.1	=GQ11.RN2+UY-QB1	=GQ11.RN2+UY-MA1	ÖLFLEX® CLASSIC 110 4G2,5 mm²	=	
=GQ11.RN2-W302	+U1-X3	=GQ11.RN2+UY-QB1	EQLQ 3G1,5	Arbetsbrytare "till" cellmatare 2	
=GQ12.GQ1-W101	=GQ12.GQ1+U1-F1	=GQ12.GQ1+UY-TA1	ÖLFLEX® CLASSIC 100 4x16 mm²	Cyklonfilter fläkt	
=GQ12.GQ1-W102	=GQ12.GQ1+UY-TA1	=GQ12.GQ1+UY-QB1	FXQJ EMC 3x16/16	=	
=GQ12.GQ1-W102.1	=GQ12.GQ1+UY-QB1	=GQ12.GQ1+UY-MA1	ÖLFLEX® CLASSIC 110 CY 4x16 mm²	=	
=GQ12.GQ1-W302	+U1-X3	=GQ12.GQ1+UY-QB1	EQLQ 3G1,5	Arbetsbrytare "till" cyklonfilter fläkt	
=GQ12.GQ1-W303	+U1-X3	=GQ12.GQ1+UY-BF1	EQLQ 3G1,5	Cyklonfilter fläkt flödesmätare	
=GQ12.GQ1-W402	=GQ12.GQ1+UY-MA1	=GQ12.GQ1+UY-TA1	FQAR-PG 2x0,5	Cyklonfilter fläkt	
=GQ12.GQ1-W403	+U1-X4	=GQ12.GQ1+UY-BF1	FQAR-PG 2x0,5	Cyklonfilter fläkt flödesmätare	
=GQ12.GQ1-W602		=GQ12.GQ1+UY-TA1	FQAR-PG 2x2x0,5	Safestopp	
=CM12.HQ1-W1	=CM12.HQ1+UY-KU1	=CM12.HQ1+UY-KU2	EXLQ 3G2,5	Differentialtryck cyklonfilter	
=CM12.HQ1-W1.1	=CM12.HQ1+UY-KU2	=CM12.HQ1+UY-KU3	EXLQ 3G2,5	=	
=CM12.HQ1-W2	=CM12.HQ1+UY-KU1	=CM12.HQ1+UY-KU2	FQAR-PG 2x1	=	
=CM12.HQ1-W2.2	=CM12.HQ1+UY-KU2	=CM12.HQ1+UY-KU3	FQAR-PG 2x1	=	
=CM12.HQ1-W101	+U1-X1	=CM12.HQ1+UY-KU1	EXLQ 3G1,5	Cyklonfilter styrenhet	
=CM12.HQ1-W301	+U1-X3	=CM12.HQ1+UY-KU1	FQAR-PG 4x2x0,5	=	
=CM12.HQ1-W401	+U1-X4	=CM12.HQ1+UY-KU2	FQAR-PG 2x0,5	Differentialtryck cyklonfilter	
=CM11.MM1-W301	+U1-X3	=CM11.MM1+UY-MB1	EXLQ 3G1,5	Ventil pneumatisk kulhammare	
=CM12.BL1-W301	+U1-X3	=CM12.BL1+UY-B1	EQLQ 4G1,5	Cyklon, nivåvakt lågnivå	
=GL12.HQ1-W101	+U1-X1	=GL12.HQ1+UY-QB1	FXQJ 3x2,5/2,5 4x2,5 mm²	Läckluftsfläkt	

Kabelöversikt

El-Andersson kabellista en rad per kabel

Kabelnamn	Källa (från)	Mål (till)	Kabeltyp	Funktionstext	Längd [m]
=GL12.HQ1-W101.1	=GL12.HQ1+UY-QB1	=GL12.HQ1+UY-MA1	ÖLFLEX® CLASSIC 110 4G2,5 mm²	Läckluftsfläkt	
=GL12.HQ1-W102	+U1-X1	=GL12.HQ1+UY-KU1	EQLQ 3G1,5	Dammfilter styrenhet läckluftsfilter	
=GL12.HQ1-W301	+U1-X3	=GL12.HQ1+UY-KU1	FQAR-PG 2x0,5	=	
=GL12.HQ1-W302	+U1-X3	=GL12.HQ1+UY-QB1	EQLQ 3G1,5	Arbetsbrytare "till" läckluftsfläkt	
=GL12.RN1-W101	+U1-X1	=GL12.RN1+UY-QB1	FXQJ 3x2,5/2,5 4x2,5 mm²	Cellmatare cyklonfilter	
=GL12.RN1-W101.1	=GL12.RN1+UY-QB1	=GL12.RN1+UY-MA1	ÖLFLEX® CLASSIC 110 4G2,5 mm²	=	
=GL12.RN1-W302	+U1-X3	=GL12.RN1+UY-QB1	EQLQ 3G1,5	Arbetsbrytare "till" cellmatare cyklonfilter	
=GL12.RN1-W303	+U1-X3	=GL12.RN1+UY-BS1	EQLQ 4G1,5	Varvtalsvakt cellmatare cyklonfilter	
=CM13.BL1-W302	+U1-X3	=CM13.BL1+UY-B1	EQLQ 4G1,5	Silo, nivåvakt överfyllnad	
=CM13.MA1-W101	+U1-X1	=CM13.MA1+UY-QB1	FXQJ 3x2,5/2,5 4x2,5 mm²	Valvbrytare	
=CM13.MA1-W101.1	=CM13.MA1+UY-QB1	=CM13.MA1+UY-MA1	ÖLFLEX® CLASSIC 110 4G2,5 mm²	=	
=CM13.MA1-W301	+U1-X3	=CM13.MA1+UY-QB1	EQLQ 3G1,5	Arbetsbrytare "till" valvbrytarmotor	
=CM13.MA1-W401	+U1-X4	=CM13.MA1+UY-MA1	FQAR-PG 2x0,5	PTC-sensor valvbrytare	
=GL13.BL1-W301	+U1-X3	=GL13.BL1+UY-B1	EQLQ 4G1,5	Silo, nivåvakt valv/tomnivå	
=GL13.CM1-W301	+U1-X3	=GL13.CM1+UY-B1	FQAR-PG 2x2x0,5	Manslucka silo	
=GL13.GL1-W101	=GL13.GL1+U1-F1	=GL13.GL1+UY-TA1	ÖLFLEX® CLASSIC 100 4x2,5 mm²	Doserare, silo	
=GL13.GL1-W102	=GL13.GL1+UY-TA1	=GL13.GL1+UY-QB1	FXQJ EMC 3x2,5/2,5	=	
=GL13.GL1-W102.1	=GL13.GL1+UY-QB1	=GL13.GL1+UY-MA1	ÖLFLEX® CLASSIC 110 CY 4x2,5 mm²	=	
=GL13.GL1-W302	+U1-X3	=GL13.GL1+UY-QB1	EQLQ 3G1,5	Arbetsbrytare "till" doserare,silo	
=GL13.GL1-W303	+U1-X3	=GL13.GL1+UY-BS1	FQAR-PG 2x2x0,5	Rotationsvakt doserare, silo	
=GL13.GL1-W304	+U1-X3	=GL13.GL1+UY-BS2	FQAR-PG 2x2x0,5	Pulsgivare doserare, silo	
=GL13.GL1-W402	=GL13.GL1+UY-MA1	=GL13.GL1+UY-TA1	FQAR-PG 2x0,5	Doserare, silo	
=GL13.GL1-W602		=GL13.GL1+UY-TA1	FQAR-PG 2x2x0,5	Safestopp	
=GL13.RN1-W101	+U1-X1	=GL13.RN1+UY-QB1	FXQJ 3x2,5/2,5 4x2,5 mm²	Cellmatare pulversilo	
=GL13.RN1-W101.1	=GL13.RN1+UY-QB1	=GL13.RN1+UY-MA1	ÖLFLEX® CLASSIC 110 4G2,5 mm²	=	
=GL13.RN1-W302	+U1-X3	=GL13.RN1+UY-QB1	EQLQ 3G1,5	Arbetsbrytare "till" cellmatare 1	
=GL13.RN1-W303	+U1-X3	=GL13.RN1+UY-BS1	EQLQ 4G1,5	Varvtalsvakt cellmatare 1	
=CM13.BW1-W40	=CM13.BW1+UY-KF1	=CM13.BW1+UY-UC1	FQAR-PG 4x2x0,5	Våg instrument pulversilo	
=CM13.BW1-W41	=CM13.BW1+UY-B1	=CM13.BW1+UY-UC1	Ansl.kabel	Viktcell 1	
=CM13.BW1-W42	=CM13.BW1+UY-B2	=CM13.BW1+UY-UC1	Ansl.kabel	Viktcell 2	
=CM13.BW1-W43	=CM13.BW1+UY-B3	=CM13.BW1+UY-UC1	Ansl.kabel	Viktcell 3	
=CM13.BW1-W44	=CM13.BW1+UY-B4	=CM13.BW1+UY-UC1	Ansl.kabel	Viktcell 4	
=CM13.BW1-W301	+U1-X3	=CM13.BW1+UY-KF1	EQLQ 3G1,5	Power	
=CM13.BW1-W401	+U1-X4	=CM13.BW1+UY-KF1	FQAR-PG 2x0,5	Analog	

Apparatlista

Postbeteckning	Mängd	Benämning	Typnummer	Tillverkare	Artikelnummer
KF10.1	1	DI524, Digitalt ingångskort 32DI	DI524	ABB	ABB.1SAP240000R0001
KF10.1	1	TU516, I/O sockel	TU516	ABB	ABB.1SAP212000R0001
KF10.2	1	DI524, Digitalt ingångskort 32DI	DI524	ABB	ABB.1SAP240000R0001
KF10.2	1	TU516, I/O sockel	TU516	ABB	ABB.1SAP212000R0001
KF10.3	1	DI524, Digitalt ingångskort 32DI	DI524	ABB	ABB.1SAP240000R0001
KF10.3	1	TU516, I/O sockel	TU516	ABB	ABB.1SAP212000R0001
KF10.4	1	DO524,Digitalt utgångskort 32DO	DO524	ABB	ABB.1SAP240700R0001
KF10.4	1	TU516, I/O sockel	TU516	ABB	ABB.1SAP212000R0001
KF10.5	1	AI523, Analog ingångskort 16AI	AI523	ABB	ABB.1SAP250300R0001
KF10.5	1	TU516, I/O sockel	TU516	ABB	ABB.1SAP212000R0001
KF10.6	1	AX521, Analog in-/utgångskort 4AI/4AO	AX521	ABB	ABB.1SAP250100R0001
KF10.6	1	TU516, I/O sockel	TU516	ABB	ABB.1SAP212000R0001
+U1	3	Kapsling VX25, BHD: 800x1800x500 mm	VX.8880000	RITTAL	RIT.8880000
+U1	1	VX Sidogavel, fastskruvningsbar, för H/D: 1800×500 mm	VX.8185245	RITTAL	RIT.8185245
+U1	2	TS Montageplåtsmellanstycke, för TS, H: 1800 mm	TS.4590700	RITTAL	RIT.4590700
+U1	2	Ihopbyggnadsvinkel, VX, invändig	VX.8617500	RITTAL	RIT.8617500
+U1	3	Sockelhörndel med sockelplåtar, fram & bak, H: 200 mm, B: 800 mm	VX.8620023	RITTAL	RIT.8620023
+U1	1	VX Sockelplåt, på sidan, H: 100 mm, D: 500 mm	VX.8620032	RITTAL	RIT.8620032
+U1	1	VX Sockelplåt, på sidan, H: 200 mm, D: 500 mm	VX.8620042	RITTAL	RIT.8620042
+U1	1	Ritningsficka stål för 400 mm dörrar	TS.4114000	RITTAL	RIT.4114000
+U1	1	Kopplingslådor KL, BHD: 600x400x120 mm stålplåt, utan montageplåt,	KL.1512510	RITTAL	RIT.1512510
+U10	1	Rostfritt AE1004.600 B380xH300xD155	AE.1004600	RITTAL	RIT.1004600
+U1.1	1	SV Samlingsskenehållare, 3-polig, 60 mm skencentrumavstånd, för	SV.9340000	RITTAL	RIT.9340000
+U1.1	1	SV Bottenprofiler, L: 700 mm	SV.9340110	RITTAL	RIT.9340110
+U1.1	1	Täckprofil för RiLine samlingsskenesystem 700mm	SV.9340200	RITTAL	RIT.9340200
+U1.1	1	SV Ändtäckkåpor, för samlingsskenehållare, SV 9340000/010/050	SV.9340070	RITTAL	RIT.9340070
+U1.1	1	Anslutningsadapter 3pol 600A	SV.3439010	RITTAL	RIT.3439010
+U12	1	Rostfritt AE1004.600 B380xH300xD155	AE.1004600	RITTAL	RIT.1004600
+U13	1	Kopplingslåda, BHD: 280x380x180 mm Plast, utan montageplåt.	PC 3828 18 G-2FSH	Fibox	FIB.PC382818G-2FSH
+U13	1	Lock med gångjärn, BHD: 280x380x80 mm	EKP 80-G-2FSH	Fibox	FIB.EKP80-G-2FSH
+U13	1	Montageplåt, 280x380 mm	EKPVT	Fibox	FIB.EKPVT
=AP11.UC1+U1-A1	1		CP6410	ABB	ABB.1SAP541010R0001
=AP11.UC1+U1-BA1	1	3-Fas spänningsrelä fasföjd/brott	PPA01CM44	Carlo Gavazzi	CG.PPA01CM44
=AP11.UC1+U1-BA1	1	Sockel 3pol 11pin	S3S	RELECO	COM.S3S
=AP11.UC1+U1-F2	1	Brytare Compact NSX100F - 4P - 100A - 36kA - Utan utlösarblock	LV429008	Schneider Electric	SE.LV429008
=AP11.UC1+U1-F2	1	Utlösarblock - TMD - 63A - 4 poler 3d	LV429042	Schneider Electric	SE.LV429042
=AP11.UC1+U1-F2	1	4 pol kort beröringsskydd INS 250, NSX 100/160/250	LV429516	Schneider Electric	SE.LV429516
=AP11.UC1+U1-F2	1	4 pol långt beröringsskydd INS 250, NSX 100/160/250	LV429518	Schneider Electric	SE.LV429518

Apparatlista

Postbeteckning	Mängd	Benämning	Typnummer	Tillverkare	Artikelnummer
=AP11.UC1+U1-F2	1	4st fördelningsklämmor 6x 1,5-25 AI eller CU	LV429249	Schneider Electric	SE.LV429249
=AP11.UC1+U1-F2	1	CB-apparatadapter 250A med anslutningsband	SV.9345600	RITTAL	RIT.9345600
=AP11.UC1+U1-F11	1	Automatsäkring 1P - 6A - C kurva Dubbel terminal	iC60H	Schneider Electric	SE.A9F07106
=AP11.UC1+U1-F12	1	Automatsäkring 1P - 6A - C kurva Dubbel terminal	iC60H	Schneider Electric	SE.A9F07106
=AP11.UC1+U1-F13	1	Automatsäkring 1P - 6A - C kurva Dubbel terminal	iC60H	Schneider Electric	SE.A9F07106
=AP11.UC1+U1-F14	1	Automatsäkring - 4P - 16A - C kurva Dubbel terminal	iC60H	Schneider Electric	SE.A9F07416
=AP11.UC1+U1-F15	1	Automatsäkring - 4P - 16A - C kurva Dubbel terminal	iC60H	Schneider Electric	SE.A9F07416
=AP11.UC1+U1-F16	1	Automatsäkring - 4P - 20A - C kurva Dubbel terminal	iC60H	Schneider Electric	SE.A9F07420
=AP11.UC1+U1-F16	1	Automatsäkring - 2P - 10A - C kurva Dubbel terminal	iC60H	Schneider Electric	SE.A9F07210
=AP11.UC1+U1-F17	1	Automatsäkring - 2P - 10A - C kurva Dubbel terminal	iC60H	Schneider Electric	SE.A9F07210
=AP11.UC1+U1-F17	1	Automatsäkring - 4P - 20A - C kurva Dubbel terminal	iC60H	Schneider Electric	SE.A9F07420
=AP11.UC1+U1-F18	1	Automatsäkring - 2P - 10A - C kurva Dubbel terminal	iC60H	Schneider Electric	SE.A9F07210
=AP11.UC1+U1-F19	1	Automatsäkring - 2P - 10A - C kurva Dubbel terminal	iC60H	Schneider Electric	SE.A9F07210
=AP11.UC1+U1-F31	1	Personskyddsbrytare 4P C16 30mA	A9D67416	Schneider Electric	SE.A9D67416
=AP11.UC1+U1-F32	1	Personskyddsbrytare 4P C16 30mA	A9D67416	Schneider Electric	SE.A9D67416
=AP11.UC1+U1-F33	1	Personskyddsautomat 2P C10A	A9D31610	Schneider Electric	SE.A9D31610
=AP11.UC1+U1-F34	1	Personskyddsautomat 2P C10A	A9D31610	Schneider Electric	SE.A9D31610
=AP11.UC1+U1-F35	1	Personskyddsautomat 2P C10A	A9D31610	Schneider Electric	SE.A9D31610
=AP11.UC1+U1-F36	1	Personskyddsautomat 2P C10A	A9D31610	Schneider Electric	SE.A9D31610
=AP11.UC1+U1-F101	1	Säkringsplint	WSI 6	Weidmueller	WEI.1011000000
=AP11.UC1+U1-F102	1	Säkringsplint	WSI 6	Weidmueller	WEI.1011000000
=AP11.UC1+U1-F103	1	Säkringsplint	WSI 6	Weidmueller	WEI.1011000000
=AP11.UC1+U1-F104	1	Säkringsplint	WSI 6	Weidmueller	WEI.1011000000
=AP11.UC1+U1-F105	1	Säkringsplint	WSI 6	Weidmueller	WEI.1011000000
=AP11.UC1+U1-F106	1	Säkringsplint	WSI 6	Weidmueller	WEI.1011000000
=AP11.UC1+U1-F107	1	Säkringsplint	WSI 6	Weidmueller	WEI.1011000000
=AP11.UC1+U1-F108	1	Säkringsplint	WSI 6	Weidmueller	WEI.1011000000
=AP11.UC1+U1-F109	1	Säkringsplint	WSI 6	Weidmueller	WEI.1011000000
=AP11.UC1+U1-K1	1	Relä	RCIKIT 24VDC 2CO LD/PB	Weidmueller	WEI.8881610000
=AP11.UC1+U1-K2	1	Relä	RCIKIT 24VDC 2CO LD/PB	Weidmueller	WEI.8881610000
=AP11.UC1+U1-K3	1	Relä	RCIKIT 24VDC 2CO LD/PB	Weidmueller	WEI.8881610000
=AP11.UC1+U1-K4	1	Relä	RCIKIT 24VDC 2CO LD/PB	Weidmueller	WEI.8881610000
=AP11.UC1+U1-K10	1	Kopplingsur Astro	12.81.8.230.0000	Finder	FIN.12.81.8.230.0000
=AP11.UC1+U1-K10	1	VECKOUR SEL170 TOP3 ASTRO 1K	SEL170 TOP3	Grossist	GRO.SEL170 TOP3
=AP11.UC1+U1-K101	1	Säkerhetsrelä	Sentry BSR23 24VDC	ABB	ABB.2TLA010041R0600
=AP11.UC1+U1-K102	1	Säkerhetsrelä	Sentry BSR23 24VDC	ABB	ABB.2TLA010041R0600
=AP11.UC1+U1-KF1	1	Nätverk switch	IE-SW-BL05-5TX	Weidmueller	WEI.1240840000
=AP11.UC1+U1-KF2	1	IE-SW-BL08-8TX	IE-SW-BL08-8TX	Weidmueller	WEI.1240900000

Apparatlista

Postbeteckning	Mängd	Benämning	Typnummer	Tillverkare	Artikelnummer
=AP11.UC1+U1-KF10.0	1	PM5630-2ETH:AC500, Programmable Logic Controller 8MB, 24VDC,	PM5630-2ETH	ABB	ABB.1SAP131000R0278
=AP11.UC1+U1-KF10.0	1	TB5610-2ETH:AC500, Terminal Base, 1xslot, 2xETHERNET RJ45,	TB5610-2ETH	ABB	ABB.1SAP111300R0278
=AP11.UC1+U1-P1	1	Lamphållare 24V röd LED	ZB4BVB4	Schneider Electric	SE.ZB4BVB4
=AP11.UC1+U1-P1	1	Lampkalott för LED röd	ZB4BV043	Schneider Electric	SE.ZB4BV043
=AP11.UC1+U1-Q1	1	Lastfrånskiljare Kompakt INS630 - 4 poler - 630A	31115	Schneider Electric	SE.31115
=AP11.UC1+U1-Q1	2	4 pol långt beröringsskydd NSX 400/630	LV432594	Schneider Electric	SE.LV432594
=AP11.UC1+U1-Q1	1	4st kabelklämmor 2 x 35-240mm²	LV432482	Schneider Electric	SE.LV432482
=AP11.UC1+U1-Q1	3	Strömfläta, 185 mm²	IBS 185-830-10	MERICON	MERI.IBS185-830-10
=AP11.UC1+U1-Q2	1	Kontaktor lågförbrukande 24VDC spole	LC1D09BL	Schneider Electric	SE.LC1D09BL
=AP11.UC1+U1-Q3	1	Kontaktor lågförbrukande 24VDC	LC1D18BL	Schneider Electric	SE.LC1D18BL
=AP11.UC1+U1-Q101.1	1	Kontaktor lågförbrukande 24VDC spole	LC1D38BL	Schneider Electric	SE.LC1D38BL
=AP11.UC1+U1-Q101.2	1	Kontaktor lågförbrukande 24VDC spole	LC1D38BL	Schneider Electric	SE.LC1D38BL
=AP11.UC1+U1-S2	1	Kontaktdon sockel 2NO		Schneider Electric	SE.ZB4BZ103
=AP11.UC1+U1-S2	1	Black omkopplare Ø22 2-positionen stanna kvar 1NO 600V	XB4BD21	Schneider Electric	SE.XB4BD21
=AP11.UC1+U1-T1	1	Strömförsörjning, switchat nätaggregat, 24 V	PRO ECO 240W 24V 10A	Weidmueller	WEI.1469490000
=AP11.UC1+U1-X101	1	Uttagskontakt på TS-skena	SZ.2506100	RITTAL	RIT.2506100
=AP11.UC1+U1-XF0	1	Montageskeneuttag RJ45	IE-XM-RJ45/IDC	Weidmueller	WEI.8808360000
=AP11.UC1+U1-XF1	1	Montageskeneuttag RJ45	IE-XM-RJ45/IDC	Weidmueller	WEI.8808360000
=AP11.UC1+U1-XF2	1	Montageskeneuttag RJ45	IE-XM-RJ45/IDC	Weidmueller	WEI.8808360000
=AP11.UC1+U1-XF3	1	Montageskeneuttag RJ45	IE-XM-RJ45/IDC	Weidmueller	WEI.8808360000
=AP11.UC1+U1-XF4	1	Montageskeneuttag RJ45	IE-XM-RJ45/IDC	Weidmueller	WEI.8808360000
=AP11.UC1+U1-XF5	1	Montageskeneuttag RJ45	IE-XM-RJ45/IDC	Weidmueller	WEI.8808360000
=AP11.UC1+U1-XF6	1	Montageskeneuttag RJ45	IE-XM-RJ45/IDC	Weidmueller	WEI.8808360000
=AP11.UC1+U1-XF7	1	Montageskeneuttag RJ45	IE-XM-RJ45/IDC	Weidmueller	WEI.8808360000
=AP11.UC1+U1-XF8	1	Montageskeneuttag RJ45	IE-XM-RJ45/IDC	Weidmueller	WEI.8808360000
=AP11.UC1+U1,1-S1	1	Nödstopp Ø40, vridåterställning 2NC	XB4BS8444	Schneider Electric	SE.XB4BS8444
=CM11.HQ1+U1-K1	1	Relä	RCIKIT 24VDC 2CO LD/PB	Weidmueller	WEI.8881610000
=CM11.BX1+U1-BT1/EB1	1	Termostat	OEM.FTO011	OEM Automatic	OEM.FTO011
=CM11.BX1+U1-BT1/EB1	1	Värmelement, 50-150 W, 24VDV, 1~, 50/60 Hz, BHD: 60x110x90 mm	CS060	OEM Automatic	OEM.06000.1-00
=CM11.BX1+U1-K1	1	Relä	RCIKIT 24VDC 2CO LD/PB	Weidmueller	WEI.8881610000
=CM11.BX1+U1-K2	1	Relä	RCIKIT 24VDC 2CO LD/PB	Weidmueller	WEI.8881610000
=CM11.BX1+U13-B1	1	Termostat 0-60°C	TES1141	C-Pro	CPRO.TES1141
=CM11.BX1+U13-E1	1	Värmeelement 60W 12-24V DC	SH60/24	C-Pro	GRO.SH60/24
=CM11.VL3+U1-K1	1	Relä	RCIKIT 24VDC 2CO LD/PB	Weidmueller	WEI.8881610000
=CM11.VL2+U1-K1	1	Relä	RCIKIT 24VDC 2CO LD/PB	Weidmueller	WEI.8881610000
=CM11.VL2+U1-K2	1	Relä	RCIKIT 24VDC 2CO LD/PB	Weidmueller	WEI.8881610000
=CM11.VL2+U1-K3	1	Relä	RCIKIT 24VDC 2CO LD/PB	Weidmueller	WEI.8881610000
=CM11.VL2+U12-P1	1	Blå komplett kontrollampa Ø22 vanlig lins med integrerad LED 24V	XB4BVB6	Schneider Electric	SE.XB4BVB6

Apparatlista

Postbeteckning	Mängd	Benämning	Typnummer	Tillverkare	Artikelnummer
=CM11.VL2+U12-S1	1	Vit komplett lamptryckknapp Ø22 fjäderretur 1NO + 1NC 24	XB4BW31B5	Schneider Electric	SE.XB4BW31B5
=CM11.VL2+U12-S2	1	Svart komplett tryckknapp Ø22 fjäderretur 1NO	XB4BA21	Schneider Electric	SE.XB4BA21
=CM11.VL2+U12-S3	1	Vit komplett lamptryckknapp Ø22 fjäderretur 1NO + 1NC 24	XB4BW31B5	Schneider Electric	SE.XB4BW31B5
=CM11.VL2+U12-S4	1	Röd komplett lamptryckknapp Ø22 fjäderretur 1NO + 1NC 24V	XB4BW34B5	Schneider Electric	SE.XB4BW34B5
=CM11.VL2+U12-S5	1	Svart komplett tryckknapp Ø22 fjäderretur 1NO	XB4BA21	Schneider Electric	SE.XB4BA21
=CM11.VL2+U12-S101	1	Nödstopp Ø40, vridåterställning 2NC	XB4BS8444	Schneider Electric	SE.XB4BS8444
=CM11.BW1+U1-U1	1	Universell uni-/bipolär signaltransmitter	4104	PR-ELECTRONICS	PR.4104
=CM11.BW1+U12-U2	1	4...20 mA LCD-indikator	5531A	PR-ELECTRONICS	PR.5531A
=GL11.GL2+U1-F1	1	Motorskyddsbrytare med enbart magnetisk skydd 10A	GV2L14	Schneider Electric	SE.GV2L14
=GL11.GL2+U1-F1	1	Hjälpkontaktblock 2NO sidomontage	GVAN20	Schneider Electric	SE.GVAN20
=GL11.GL2+U1-F1	1	OM-adapter 25A med anslutningsledningar	SV.9340310	RITTAL	RIT.9340310
=GL11.GL2+U1-F1	1	Utbyggnadslist, för OM-apparatadapter	SV.9340290	RITTAL	RIT.9340290
=GL11.GL1+U1-F1	1	Motorskyddsbrytare med enbart magnetisk skydd 10A	GV2L14	Schneider Electric	SE.GV2L14
=GL11.GL1+U1-F1	1	Hjälpkontaktblock 2NO sidomontage	GVAN20	Schneider Electric	SE.GVAN20
=GL11.GL1+U1-F1	1	OM-adapter 25A med anslutningsledningar	SV.9340310	RITTAL	RIT.9340310
=GL11.GL1+U1-F1	1	Utbyggnadslist, för OM-apparatadapter	SV.9340290	RITTAL	RIT.9340290
=HU11.HU1+U1-F1	1	Brytare Compact - Utan utlösarblock NSX160F - 3P - 160A - 36kA	LV430403	Schneider Electric	SE.LV430403
=HU11.HU1+U1-F1	1	Utlösarblock - TMD - 160A - 3 poler 3d	LV430430	Schneider Electric	SE.LV430430
=HU11.HU1+U1-F1	1	3st kabelklämmor 25-95mm²	LV429227	Schneider Electric	SE.LV429227
=HU11.HU1+U1-F1	1	3 pol kort beröringsskydd NSX 100/160/250	LV429515	Schneider Electric	SE.LV429515
=HU11.HU1+U1-F1	1	3 pol långt beröringsskydd NSX 100/160/250	LV429517	Schneider Electric	SE.LV429517
=HU11.HU1+U1-F1	1	1 Växlande kontakt NS / INS	29450	Schneider Electric	SE.29450
=HU11.HU1+U1-F1	1	CB-apparatadapter 250A med anslutningsband	SV.9345610	RITTAL	RIT.9345610
=HU11.HU2+U1-F2	1	Brytare Compact - Utan utlösarblock NSX160F - 3P - 160A - 36kA	LV430403	Schneider Electric	SE.LV430403
=HU11.HU2+U1-F2	1	Utlösarblock - TMD - 160A - 3 poler 3d	LV430430	Schneider Electric	SE.LV430430
=HU11.HU2+U1-F2	1	3st kabelklämmor 25-95mm²	LV429227	Schneider Electric	SE.LV429227
=HU11.HU2+U1-F2	1	3 pol kort beröringsskydd NSX 100/160/250	LV429515	Schneider Electric	SE.LV429515
=HU11.HU2+U1-F2	1	3 pol långt beröringsskydd NSX 100/160/250	LV429517	Schneider Electric	SE.LV429517
=HU11.HU2+U1-F2	1	1 Växlande kontakt NS / INS	29450	Schneider Electric	SE.29450
=HU11.HU2+U1-F2	1	CB-apparatadapter 250A med anslutningsband	SV.9345610	RITTAL	RIT.9345610
=GQ11.RN1+U1-F1	1	Motorskyddsbrytare GV2-ME - 1,6..2,5A	GV2ME07	Schneider Electric	SE.GV2ME07
=GQ11.RN1+U1-F1	1	Hjälpkontaktblock 2NO sidomontage	GVAN20	Schneider Electric	SE.GVAN20
=GQ11.RN1+U1-Q1	1	Kontaktor lågförbrukande 24VDC spole	LC1D09BL	Schneider Electric	SE.LC1D09BL
=GQ11.GQ1+U1-F1	1	Motorskyddsbrytare med enbart magnetisk skydd 50A	GV3L50	Schneider Electric	SE.GV3L50
=GQ11.GQ1+U1-F1	1	Hjälpkontaktblock 2NO sidomontage	GVAN20	Schneider Electric	SE.GVAN20
=GQ11.GQ1+U1-F1	1	OM-adapter 65A med anslutningsledningar	SV.9340410	RITTAL	RIT.9340410
=GQ11.GQ1+U1-F1	1	Utbyggnadslist, för OM-apparatadapter	SV.9340290	RITTAL	RIT.9340290
=GQ11.RN2+U1-F1	1	Motorskyddsbrytare GV2-ME - 1,6..2,5A	GV2ME07	Schneider Electric	SE.GV2ME07

Apparatlista

Postbeteckning	Mängd	Benämning	Typnummer	Tillverkare	Artikelnummer
=GQ11.RN2+U1-F1	1	Hjälpkontaktblock 2NO sidomontage	GVAN20	Schneider Electric	SE.GVAN20
=GQ11.RN2+U1-Q1	1	Kontaktor lågförbrukande 24VDC spole	LC1D09BL	Schneider Electric	SE.LC1D09BL
=GQ12.GQ1+U1-F1	1	Motorskyddsbrytare med enbart magnetisk skydd 65A	GV3L65	Schneider Electric	SE.GV3L65
=GQ12.GQ1+U1-F1	1	Hjälpkontaktblock 2NO sidomontage	GVAN20	Schneider Electric	SE.GVAN20
=GQ12.GQ1+U1-F1	1	OM-adapter 65A med anslutningsledningar	SV.9340410	RITTAL	RIT.9340410
=GQ12.GQ1+U1-F1	1	Utbyggnadslist, för OM-apparatadapter	SV.9340290	RITTAL	RIT.9340290
=CM12.HQ1+U1-F1	1	Automatsäkring - 2P - 10A - C kurva Dubbel terminal	iC60H	Schneider Electric	SE.A9F07210
=CM12.HQ1+U1-F1	1	Hjälpkontakt iOF	A9A26924	Schneider Electric	SE.A9A26924
=CM12.HQ1+U1-K1	1	Relä	RCIKIT 24VDC 2CO LD/PB	Weidmueller	WEI.8881610000
=CM12.HQ1+U1-K2	1	Relä	RCIKIT 24VDC 2CO LD/PB	Weidmueller	WEI.8881610000
=CM11.MM1+U1-K1	1	Relä	RCIKIT 24VDC 2CO LD/PB	Weidmueller	WEI.8881610000
=GL12.HQ1+U1-F1	1	Motorskyddsbrytare GV2-ME - 1,6..2,5A	GV2ME07	Schneider Electric	SE.GV2ME07
=GL12.HQ1+U1-F1	1	Hjälpkontaktblock 2NO sidomontage	GVAN20	Schneider Electric	SE.GVAN20
=GL12.HQ1+U1-F2	1	Automatsäkring - 2P - 10A - C kurva Dubbel terminal	iC60H	Schneider Electric	SE.A9F07210
=GL12.HQ1+U1-F2	1	Hjälpkontakt iOF	A9A26924	Schneider Electric	SE.A9A26924
=GL12.HQ1+U1-K1	1	Relä	RCIKIT 24VDC 2CO LD/PB	Weidmueller	WEI.8881610000
=GL12.HQ1+U1-Q1	1	Kontaktor lågförbrukande 24VDC spole	LC1D09BL	Schneider Electric	SE.LC1D09BL
=GL12.RN1+U1-F1	1	Motorskyddsbrytare GV2-ME - 1,6..2,5A	GV2ME07	Schneider Electric	SE.GV2ME07
=GL12.RN1+U1-F1	1	Hjälpkontaktblock 2NO sidomontage	GVAN20	Schneider Electric	SE.GVAN20
=GL12.RN1+U1-Q1	1	Kontaktor lågförbrukande 24VDC spole	LC1D09BL	Schneider Electric	SE.LC1D09BL
=CM13.MA1+U1-F1	1	Motorskyddsbrytare GV2-ME - 9..14A	GV2ME16	Schneider Electric	SE.GV2ME16
=CM13.MA1+U1-F1	1	Hjälpkontaktblock 2NO sidomontage	GVAN20	Schneider Electric	SE.GVAN20
=CM13.MA1+U1-K1	1	PTC Relä	LT3SA00MW	Schneider Electric	SE.LT3SA00MW
=CM13.MA1+U1-Q1	1	Kontaktor lågförbrukande 24VDC	LC1D18BL	Schneider Electric	SE.LC1D18BL
=GL13.GL1+U1-F1	1	Motorskyddsbrytare med enbart magnetisk skydd 14A	GV2L16	Schneider Electric	SE.GV2L16
=GL13.GL1+U1-F1	1	Hjälpkontaktblock 2NO sidomontage	GVAN20	Schneider Electric	SE.GVAN20
=GL13.GL1+U1-F1	1	OM-adapter 25A med anslutningsledningar	SV.9340310	RITTAL	RIT.9340310
=GL13.GL1+U1-F1	1	Utbyggnadslist, för OM-apparatadapter	SV.9340290	RITTAL	RIT.9340290
=GL13.GL1+U1-TF1	1	Universell I/f-omvandlare	4225	PR-ELECTRONICS	PR.4225
=GL13.GL1+U1-TF1	1	Display EJ beställningsbar	PR4501	PR-ELECTRONICS	PR.4501
=GL13.GL1+U1-TF1	1	Frekvensmätomvandlare	MINI MCR-2-F-UI	Phoenix Contact	PXC.2902056
=GL13.RN1+U1-F1	1	Motorskyddsbrytare GV2-ME - 1,6..2,5A	GV2ME07	Schneider Electric	SE.GV2ME07
=GL13.RN1+U1-F1	1	Hjälpkontaktblock 2NO sidomontage	GVAN20	Schneider Electric	SE.GVAN20
=GL13.RN1+U1-Q1	1	Kontaktor lågförbrukande 24VDC spole	LC1D09BL	Schneider Electric	SE.LC1D09BL

Beställningslista

Mängd	Benämning	Beställningsnummer	Typnummer Artikelnummer	Tillverkare		
3	DI524, Digitalt ingångskort 32DI	1SAP240000R0001	DI524 ABB.1SAP240000R0001	ABB		
6	TU516, I/O sockel	1SAP212000R0001	TU516 ABB.1SAP212000R0001	ABB		
1 PCE	DO524,Digitalt utgångskort 32DO	1SAP240700R0001	DO524 ABB.1SAP240700R0001	ABB		
1	AI523, Analog ingångskort 16AI	1SAP250300R0001	AI523 ABB.1SAP250300R0001	ABB		
1	AX521, Analog in-/utgångskort 4AI/4AO	1SAP250100R0001	AX521 ABB.1SAP250100R0001	ABB		
2	Säkerhetsbrytare BAS 16TP 7,5kW, 16A	E3145282	BAS 16TP ABB.2CMA142304R1000	ABB		
1		1SAP541010R0001	CP6410 ABB.1SAP541010R0001	ABB		
2 PCE	Säkerhetsrelä	2TLA010041R0600	Sentry BSR23 24VDC ABB.2TLA010041R0600	ABB		
1 PCE	PM5630-2ETH:AC500, Programmable Logic Controller 8MB, 24VDC, 2xETHERNET, 1xRS232/485, CAN, SD-Card Slot, LCD Display	1SAP131000R0278	PM5630-2ETH ABB.1SAP131000R0278	ABB		
1 PCE	TB5610-2ETH:AC500, Terminal Base, 1xslot, 2xETHERNET RJ45, 1xCOM, 24VDC, CAN connector, spring terminals	1SAP111300R0278	TB5610-2ETH ABB.1SAP111300R0278	ABB		
3	Säkerhetsbrytare EMC 7,5kW, 16A	E3140410	OTE16T3M ABB.1SCA022613R2190	ABB		
2	Säkerhetsbrytare EMC 80kW, 160A	E3134564	OT160EVUUR3TZ ABB.1SCA147982R1001	ABB		
2	Ringfläns 22-35 mm / EMC	E3141470	OEZXRE134 ABB.1SCA022399R1010	ABB		
2	Ringfläns 39-51 mm / EMC	E3141472	OEZXRE150 ABB.1SCA022399R1280	ABB		
6	Säkerhetsbrytare BAS 16/1TP 7,5kW, 16A	E3145283	BAS 16/1TP ABB.2CMA142305R1000	ABB		
1	Säkerhetsbrytare EMC 22kW, 45A	E3140414	OTE36T3M ABB.1SCA022613R2350	ABB		
1	Säkerhetsbrytare EMC 37kW, 80A	1SCA022812R4160	OTE75T3M ABB.1SCA022812R4160	ABB		

Beställningslista

El-Andersson beställningslista

Mängd	Benämning	Beställningsnummer	Typnummer Artikelnummer	Tillverkare		
1	Termostat 0-60°C	E2599729	TES1141 CPRO.TES1141	C-Pro		
1	Värmeelement 60W 12-24V DC	E2599709	SH60/24 GRO.SH60/24	C-Pro		

Status
Relationshandling 230828

				Datum	2023-03-08
				Redigerare.	Mathias
				Kontollerad	
Rev	Ändring	Datum	Namn	Ursprung	

Brogatan 7
S-311 64 VESSIGEBRO
Ph:+46 (0)346 713330
www.el-andersson.se

NCC Ålesund

Summerad apparatlista :
CPRO.TES1141 - GRO.SH60/24

Summerad apparatlista

Tomal
Bol 110
311 65 Vessigebro
+46 (0)346 713100

==	=Rapporter	++	+Beställning
Antal Blad 149	Nästa Blad 1.b		Blad 1.a
Ordernr. 58092		Ritn.Nr. T23002	

Beställningslista

El-Andersson beställningslista

Mängd	Benämning	Beställningsnummer	Typnummer Artikelnummer	Tillverkare		
1	3-Fas spänningsrelä fasföjd/brott	PPA01CM44	PPA01CM44 CG.PPA01CM44	Carlo Gavazzi		

Status
Relationshandling 230828

				Datum	2023-03-08
				Redigerare.	Mathias
				Kontollerad	
Rev	Ändring	Datum	Namn	Ursprung	

Brogatan 7
S-311 64 VESSIGEBRO
Ph:+46 (0)346 713330
www.el-andersson.se

NCC Ålesund

Summerad apparatlista :
CG.PPA01CM44 -
CG.PPA01CM44

Summerad apparatlista

Tomal
Bol 110
311 65 Vessigebro
+46 (0)346 713100

==	=Rapporter	++	+Beställning
Antal Blad 149	Nästa Blad 1.c		Blad 1.b
Ordernr. 58092		Ritn.Nr. T23002	

Beställningslista

El-Andersson beställningslista

Mängd	Benämning	Beställningsnummer	Typnummer Artikelnummer	Tillverkare		
1	Sockel 3pol 11pin	E4016385	S3S COM.S3S	RELECO		

Status
Relationshandling 230828

				Datum	2023-03-27
				Redigerare.	Mathias
				Kontollerad	
Rev	Ändring	Datum	Namn	Ursprung	

Brogatan 7
S-311 64 VESSIGEBRO
Ph:+46 (0)346 713330
www.el-andersson.se

NCC Ålesund

Summerad apparatlista :
COM.S3S - COM.S3S

Summerad apparatlista

Tomal
Bol 110
311 65 Vessigebro
+46 (0)346 713100

==	=Rapporter	++	+Beställning
Antal Blad 149	Nästa Blad 1.d		Blad 1.c
Ordernr. 58092		Ritn.Nr. T23002	

Beställningslista

El-Andersson beställningslista

Mängd	Benämning	Beställningsnummer	Typnummer Artikelnummer	Tillverkare		
1	Kopplingslåda, BHD: 280x380x180 mm Plast, utan montageplåt.	E2539523	PC 3828 18 G-2FSH FIB.PC382818G-2FSH	Fibox		
1	Lock med gångjärn, BHD: 280x380x80 mm	E2538230	EKP 80-G-2FSH FIB.EKP80-G-2FSH	Fibox		
1	Montageplåt, 280x380 mm	E2538309	EKPVT FIB.EKPVT	Fibox		

Status
Relationshandling 230828

				Datum	2023-03-27
				Redigerare.	Mathias
				Kontollerad	
Rev	Ändring	Datum	Namn	Ursprung	

Brogatan 7
S-311 64 VESSIGEBRO
Ph:+46 (0)346 713330
www.el-andersson.se

NCC Ålesund

Summerad apparatlista :
FIB.PC382818G-2FSH -
FIB.EKPVT

Summerad apparatlista

Tomal
Bol 110
311 65 Vessigebro
+46 (0)346 713100

==	=Rapporter	++	+Beställning
Antal Blad 149	Nästa Blad 1.e		Blad 1.d
Ordernr. 58092		Ritn.Nr. T23002	

Beställningslista

El-Andersson beställningslista

Mängd	Benämning	Beställningsnummer	Typnummer Artikelnummer	Tillverkare		
1	Kopplingsur Astro	E1330066	12.81.8.230.0000 FIN.12.81.8.230.0000	Finder		

Status					
Relationshandling 230828					
				Datum	2023-08-29
				Redigerare.	MATHIAS
				Kontollerad	
Rev	Ändring	Datum	Namn	Ursprung	

Brogatan 7
S-311 64 VESSIGEBRO
Ph:+46 (0)346 713330
www.el-andersson.se

NCC Ålesund

Summerad apparatlista :
FIN.12.81.8.230.0000 -
FIN.12.81.8.230.0000

Summerad apparatlista

Tomal
Bol 110
311 65 Vessigebro
+46 (0)346 713100

==	=Rapporter	++	+Beställning
Antal Blad 149	Nästa Blad 1.f		Blad 1.e
Ordernr. 58092		Ritn.Nr. T23002	

Beställningslista

El-Andersson beställningslista

Mängd	Benämning	Beställningsnummer	Typnummer Artikelnummer	Tillverkare		
3	Uttag väggmontage Basic 16A IP44	E2424790	UI416-6S+RU GAR.UI416-6S+RU	GARO		

Status					
Relationshandling 230828					
				Datum	2023-08-29
				Redigerare.	MATHIAS
				Kontollerad	
Rev	Ändring	Datum	Namn	Ursprung	

Brogatan 7
S-311 64 VESSIGEBRO
Ph:+46 (0)346 713330
www.el-andersson.se

NCC Ålesund

Summerad apparatlista :
GAR.UI416-6S+RU -
GAR.UI416-6S+RU

Summerad apparatlista

Tomal
Bol 110
311 65 Vessigebro
+46 (0)346 713100

==	=Rapporter	++	+Beställning
Antal Blad 149	Nästa Blad 1.g		Blad 1.f
Ordernr. 58092		Ritn.Nr. T23002	

Beställningslista

Mängd	Benämning	Beställningsnummer	Typnummer Artikelnummer	Tillverkare		
2	Industriarmatur IP66 Indy66 LED 60W	E7298421	INDY66 LED 6000 GRO.7298421	Grossist		
2	Industriarmatur IP66 Indy66 LED 40W	E7298420	INDY66 LED 4000 GRO.7298420	Grossist		
1	VECKOUR SEL170 TOP3 ASTRO 1K	E1330470	SEL170 TOP3 GRO.SEL170 TOP3	Grossist		
1	Blixtlampa, Röd, 24VDC	802.100.55	802.100.55 GRO.802.100.55	Grossist		
1	Blixtlampa, Blå, 24VDC	802.500.55	802.500.55 GRO.802.500.55	Grossist		
1	Ljud Multi-ton 8 olika 24VAC/DC	E5380965	110.000.75 GRO.5380965	Grossist		

Beställningslista

Mängd	Benämning	Beställningsnummer	Typnummer Artikelnummer	Tillverkare		
2 1	Fukt-/temperaturgivare	HMT.AFTI-20/50	HMT.AFTI-20/50 HMT.AFTI-20/50	Heinz Messwidestände		

Beställningslista

El-Andersson beställningslista

Mängd	Benämning	Beställningsnummer	Typnummer Artikelnummer	Tillverkare		
1	Elektronisk tryckvakt, DC PNP/NPN, 2 utgångar	PV7004	PV-010-REG14-UFRVG/US/ / IFM.PV7004	IFM		
2	Induktiv givare, DC PNP, slutande	IG510A	IFA3002-BPKG/V4A/US-100-DPS IFM.IG510A	IFM		

Status
Relationshandling 230828

				Datum	2023-08-29
				Redigerare.	MATHIAS
				Kontollerad	
Rev	Ändring	Datum	Namn	Ursprung	

Brogatan 7
S-311 64 VESSIGEBRO
Ph:+46 (0)346 713330
www.el-andersson.se

NCC Ålesund

Summerad apparatlista :
IFM.PV7004 - IFM.IG510A

Summerad apparatlista

Tomal
Bol 110
311 65 Vessigebro
+46 (0)346 713100

==	=Rapporter	++	+Beställning
Antal Blad 149	Nästa Blad 1.j		Blad 1.i
Ordernr. 58092		Ritn.Nr. T23002	

Beställningslista

El-Andersson beställningslista

Mängd	Benämning	Beställningsnummer	Typnummer Artikelnummer	Tillverkare		
3	Strömfläta, 185 mm²	558294	IBS 185-830-10 MERI.IBS185-830-10	MERICON		

Brogatan 7
S-311 64 VESSIGEBRO

Ph:+46 (0)346 713330
www.el-andersson.se

NCC Ålesund

Summerad apparatlista :
MERI.IBS185-830-10 -
MERI.IBS185-830-10

Summerad apparatlista

Tomal
Bol 110
311 65 Vessigebro
+46 (0)346 713100

Beställningslista

El-Andersson beställningslista

Mängd	Benämning	Beställningsnummer	Typnummer Artikelnummer	Tillverkare		
2	Frekvensomriktare smuts och vatten tålig(IP55) 7,5 kW		FR-F846-00170 MIT.FR-F846-00170	Mitsubishi		
3	Frekvensomriktare smuts och vatten tålig(IP55) 90 kW		FR-F846-02160 MIT.FR-F846-02160	Mitsubishi		
1	Frekvensomriktare smuts och vatten tålig(IP55) 22 kW		FR-F846-00470 MIT.FR-F846-00470	Mitsubishi		
1	Frekvensomriktare smuts och vatten tålig(IP55) 30 kW		FR-F846-00620 MIT.FR-F846-00620	Mitsubishi		

Status
Relationshandling 230828

				Datum	2023-08-29
				Redigerare.	MATHIAS
				Kontollerad	
Rev	Ändring	Datum	Namn	Ursprung	

Brogatan 7
S-311 64 VESSIGEBRO
Ph:+46 (0)346 713330
www.el-andersson.se

NCC Ålesund

Summerad apparatlista :
MIT.FR-F846-00170 -
MIT.FR-F846-00620

Summerad apparatlista

Tomal
Bol 110
311 65 Vessigebro
+46 (0)346 713100

==	=Rapporter	++	+Beställning
Antal Blad 149	Nästa Blad 1.l		Blad 1.k
Ordernr. 58092		Ritn.Nr. T23002	

Beställningslista

El-Andersson beställningslista

Mängd	Benämning	Beställningsnummer	Typnummer Artikelnummer	Tillverkare		
1	Termostat	2599080	OEM.FTO011 OEM.FTO011	OEM Automatic		
1 st.	Värmelement, 50-150 W, 24VDV, 1~, 50/60 Hz, BHD: 60x110x90 mm		CS060 OEM.06000.1-00	OEM Automatic		

Status
Relationshandling 230828

				Datum	2023-08-29
				Redigerare.	MATHIAS
				Kontollerad	
Rev	Ändring	Datum	Namn	Ursprung	

Brogatan 7
S-311 64 VESSIGEBRO
Ph:+46 (0)346 713330
www.el-andersson.se

NCC Ålesund

Summerad apparatlista :
OEM.FTO011 - OEM.06000.1-00

Summerad apparatlista

Tomal
Bol 110
311 65 Vessigebro
+46 (0)346 713100

==	=Rapporter	++	+Beställning
Antal Blad 149	Nästa Blad 1.m		Blad 1.l
Ordernr. 58092		Ritn.Nr. T23002	

Beställningslista

El-Andersson beställningslista

Mängd	Benämning	Beställningsnummer	Typnummer Artikelnummer	Tillverkare		
1 Styck	Universell uni-/bipolär signaltransmitter	4104	4104 PR.4104	PR-ELECTRONICS		
1 Styck	4...20 mA LCD-indikator	5531A	5531A PR.5531A	PR-ELECTRONICS		
1 Styck	Universell I/f-omvandlare	4225	4225 PR.4225	PR-ELECTRONICS		
1	Display EJ beställningsbar		PR4501 PR.4501	PR-ELECTRONICS		

Status **Relationshandling 230828**

				Datum	2023-08-29
				Redigerare.	MATHIAS
				Kontollerad	
Rev	Ändring	Datum	Namn	Ursprung	

Brogatan 7
S-311 64 VESSIGEBRO
Ph:+46 (0)346 713330
www.el-andersson.se

NCC Ålesund

Summerad apparatlista :
PR.4104 - PR.4501

Summerad apparatlista

Tomal
Bol 110
311 65 Vessigebro
+46 (0)346 713100

==	=Rapporter	++	+Beställning
Antal Blad 149	Nästa Blad 1.n		Blad 1.m
Ordernr. 58092		Ritn.Nr. T23002	

Beställningslista

El-Andersson beställningslista

Mängd	Benämning	Beställningsnummer	Typnummer Artikelnummer	Tillverkare		
1 Stück	Frekvensmätomvandlare	2902056	MINI MCR-2-F-UI PXC.2902056	Phoenix Contact		

Status					
Relationshandling 230828					
				Datum	2023-08-29
				Redigerare.	MATHIAS
				Kontollerad	
Rev	Ändring	Datum	Namn	Ursprung	

Brogatan 7
S-311 64 VESSIGEBRO

Ph:+46 (0)346 713330
www.el-andersson.se

NCC Ålesund

Summerad apparatlista :
PXC.2902056 - PXC.2902056

Summerad apparatlista

Tomal
Bol 110
311 65 Vessigebro
+46 (0)346 713100

==	=Rapporter	++	+Beställning
Antal Blad 149	Nästa Blad 1.o		Blad 1.n
Ordernr. 58092		Ritn.Nr. T23002	

Beställningslista

El-Andersson beställningslista

Mängd	Benämning	Beställningsnummer	Typnummer Artikelnummer	Tillverkare		
3 st.	Kapsling VX25, BHD: 800x1800x500 mm	8880000	VX.8880000 RIT.8880000	RITTAL		
1 st.	VX Sidogavel, fastskruvningsbar, för H/D: 1800×500 mm	8185245	VX.8185245 RIT.8185245	RITTAL		
2 st.	TS Montageplåtsmellanstycke, för TS, H: 1800 mm	4590700	TS.4590700 RIT.4590700	RITTAL		
2 st.	Ihopbyggnadsvinkel, VX, invändig	8617500	VX.8617500 RIT.8617500	RITTAL		
3 st.	Sockelhörndel med sockelplåtar, fram & bak, H: 200 mm, B: 800 mm	8620023	VX.8620023 RIT.8620023	RITTAL		
1 st.	VX Sockelplåt, på sidan, H: 100 mm, D: 500 mm	8620032	VX.8620032 RIT.8620032	RITTAL		
1 st.	VX Sockelplåt, på sidan, H: 200 mm, D: 500 mm	8620042	VX.8620042 RIT.8620042	RITTAL		
1 st.	Ritningsficka stål för 400 mm dörrar	4114000	TS.4114000 RIT.4114000	RITTAL		
1 st.	Kopplingslådor KL, BHD: 600x400x120 mm stålplåt, utan montageplåt, med lock, utan fläns	1512510	KL.1512510 RIT.1512510	RITTAL		
2	Rostfritt AE1004.600 B380xH300xD155	1004600	AE.1004600 RIT.1004600	RITTAL		
1 st.	SV Samlingsskenehållare, 3-polig, 60 mm skencentrumavstånd, för samlingsskenor BH: 12x5-30x10 mm	9340000	SV.9340000 RIT.9340000	RITTAL		
1 st.	SV Bottenprofiler, L: 700 mm	9340110	SV.9340110 RIT.9340110	RITTAL		
1	Täckprofil för RiLine samlingsskenesystem 700mm	9340200	SV.9340200 RIT.9340200	RITTAL		
1 st.	SV Ändtäckkåpor, för samlingsskenehållare, SV 9340000/010/050	9340070	SV.9340070 RIT.9340070	RITTAL		
1	Anslutningsadapter 3pol 600A	3439010	SV.3439010 RIT.3439010	RITTAL		
1 st.	CB-apparatadapter 250A med anslutningsband	9345600	SV.9345600 RIT.9345600	RITTAL		
1	Uttagskontakt på TS-skena	2506100	SZ.2506100 RIT.2506100	RITTAL		
3 st.	OM-adapter 25A med anslutningsledningar	9340310	SV.9340310 RIT.9340310	RITTAL		
5 st.	Utbyggnadslist, för OM-apparatadapter	9340290	SV.9340290 RIT.9340290	RITTAL		

Beställningslista

El-Andersson beställningslista

Mängd	Benämning	Beställningsnummer	Typnummer Artikelnummer	Tillverkare		
2 st.	CB-apparatadapter 250A med anslutningsband	9345610	SV.9345610 RIT.9345610	RITTAL		
2 st.	OM-adapter 65A med anslutningsledningar	9340410	SV.9340410 RIT.9340410	RITTAL		

Status
Relationshandling 230828

				Datum	2023-08-29
				Redigerare.	MATHIAS
				Kontollerad	
Rev	Ändring	Datum	Namn	Ursprung	

Brogatan 7
S-311 64 VESSIGEBRO
Ph:+46 (0)346 713330
www.el-andersson.se

NCC Ålesund

Summerad apparatlista :
RIT.9345610 - RIT.9340410

Summerad apparatlista

Tomal
Bol 110
311 65 Vessigebro
+46 (0)346 713100

==	=Rapporter	++	+Beställning
Antal Blad 149	Nästa Blad 1.q		Blad 1.p
Ordernr. 58092		Ritn.Nr. T23002	

Beställningslista

El-Andersson beställningslista

Mängd	Benämning	Beställningsnummer	Typnummer Artikelnummer	Tillverkare		
1	Brytare Compact NSX100F - 4P - 100A - 36kA - Utan utlösarblock	E3188457	LV429008 SE.LV429008	Schneider Electric		
1	Utlösarblock - TMD - 63A - 4 poler 3d	E3188470	LV429042 SE.LV429042	Schneider Electric		
1	4 pol kort beröringsskydd INS 250, NSX 100/160/250	E3188519	LV429516 SE.LV429516	Schneider Electric		
1	4 pol långt beröringsskydd INS 250, NSX 100/160/250	E3188521	LV429518 SE.LV429518	Schneider Electric		
1	4st fördelningsklämmor 6x 1,5-25 AI eller CU	E3188493	LV429249 SE.LV429249	Schneider Electric		
3	Automatsäkring 1P - 6A - C kurva Dubbel terminal	E2112127	iC60H SE.A9F07106	Schneider Electric		
2	Automatsäkring - 4P - 16A - C kurva Dubbel terminal	E2112273	iC60H SE.A9F07416	Schneider Electric		
2	Automatsäkring - 4P - 20A - C kurva Dubbel terminal	A9F07420	iC60H SE.A9F07420	Schneider Electric		
6	Automatsäkring - 2P - 10A - C kurva Dubbel terminal	E2112151	iC60H SE.A9F07210	Schneider Electric		
2	Personskyddsbrytare 4P C16 30mA	E2165082	A9D67416 SE.A9D67416	Schneider Electric		
4	Personskyddsautomat 2P C10A	2164985	A9D31610 SE.A9D31610	Schneider Electric		
1	Lamphållare 24V röd LED	E3732894	ZB4BVB4 SE.ZB4BVB4	Schneider Electric		
1	Lampkalott för LED röd	E3732942	ZB4BV043 SE.ZB4BV043	Schneider Electric		
1	Lastfrånskiljare Kompakt INS630 - 4 poler - 630A	E3158230	31115 SE.31115	Schneider Electric		
2	4 pol långt beröringsskydd NSX 400/630	E3182001	LV432594 SE.LV432594	Schneider Electric		
1	4st kabelklämmor 2 x 35-240mm²	E3188575	LV432482 SE.LV432482	Schneider Electric		
6	Kontaktor lågförbrukande 24VDC spole	E3233221	LC1D09BL SE.LC1D09BL	Schneider Electric		
2	Kontaktor lågförbrukande 24VDC	E3233241	LC1D18BL SE.LC1D18BL	Schneider Electric		
2	Kontaktor lågförbrukande 24VDC spole	E3233271	LC1D38BL SE.LC1D38BL	Schneider Electric		

Beställningslista

El-Andersson beställningslista

Mängd	Benämning	Beställningsnummer	Typnummer Artikelnummer	Tillverkare		
1	Kontaktdon sockel 2NO	E3732711	SE.ZB4BZ103	Schneider Electric		
1	Black omkopplare Ø22 2-positionen stanna kvar 1NO 600V	E3732624	XB4BD21 SE.XB4BD21	Schneider Electric		
3	Nödstopp gul kapsling röd svamptrycke 2NC	E3734729	XALK178FH49 SE.XALK178FH49	Schneider Electric		
2	Nödstopp Ø40, vridåterställning 2NC	E3732617	XB4BS8444 SE.XB4BS8444	Schneider Electric		
1 Styck	Blå komplett kontrollampa Ø22 vanlig lins med integrerad LED 24V	E3732640	XB4BVB6 SE.XB4BVB6	Schneider Electric		
2	Vit komplett lamptryckknapp Ø22 fjäderretur 1NO + 1NC 24	E3732668	XB4BW31B5 SE.XB4BW31B5	Schneider Electric		
2	Svart komplett tryckknapp Ø22 fjäderretur 1NO	E3732600	XB4BA21 SE.XB4BA21	Schneider Electric		
1	Röd komplett lamptryckknapp Ø22 fjäderretur 1NO + 1NC 24V	E3732670	XB4BW34B5 SE.XB4BW34B5	Schneider Electric		
2	Motorskyddsbrytare med enbart magnetisk skydd 10A	E3116084	GV2L14 SE.GV2L14	Schneider Electric		
11	Hjälpkontaktblock 2NO sidomontage	E3116644	GVAN20 SE.GVAN20	Schneider Electric		
2	Brytare Compact - Utan utlösarblock NSX160F - 3P - 160A - 36kA	LV430403	LV430403 SE.LV430403	Schneider Electric		
2	Utlösarblock - TMD - 160A - 3 poler 3d	E3188599	LV430430 SE.LV430430	Schneider Electric		
2	3st kabelklämmor 25-95mm²	E3188487	LV429227 SE.LV429227	Schneider Electric		
2	3 pol kort beröringsskydd NSX 100/160/250	E3188518	LV429515 SE.LV429515	Schneider Electric		
2	3 pol långt beröringsskydd NSX 100/160/250	E3188520	LV429517 SE.LV429517	Schneider Electric		
2	1 Växlande kontakt NS / INS	E3188086	29450 SE.29450	Schneider Electric		
5	Motorskyddsbrytare GV2-ME - 1,6..2,5A	GV2ME07	GV2ME07 SE.GV2ME07	Schneider Electric		
1	Motorskyddsbrytare med enbart magnetisk skydd 50A	E3188043	GV3L50 SE.GV3L50	Schneider Electric		
1	Motorskyddsbrytare med enbart magnetisk skydd 65A	E3188044	GV3L65 SE.GV3L65	Schneider Electric		

Beställningslista

El-Andersson beställningslista

Mängd	Benämning	Beställningsnummer	Typnummer Artikelnummer	Tillverkare		
2	Hjälpkontakt iOF	E2112435	A9A26924 SE.A9A26924	Schneider Electric		
1	Motorskyddsbrytare GV2-ME - 9..14A	E3116520	GV2ME16 SE.GV2ME16	Schneider Electric		
1	PTC Relä	E3236812	LT3SA00MW SE.LT3SA00MW	Schneider Electric		
1	Motorskyddsbrytare med enbart magnetisk skydd 14A	E3116086	GV2L16 SE.GV2L16	Schneider Electric		

Status
Relationshandling 230828

				Datum	2023-08-29
				Redigerare.	MATHIAS
				Kontollerad	
Rev	Ändring	Datum	Namn	Ursprung	

Brogatan 7
S-311 64 VESSIGEBRO
Ph:+46 (0)346 713330
www.el-andersson.se

NCC Ålesund

Summerad apparatlista :
SE.A9A26924 - SE.GV2L16

Summerad apparatlista

Tomal
Bol 110
311 65 Vessigebro
+46 (0)346 713100

==	=Rapporter	++	+Beställning
Antal Blad 149	Nästa Blad 1.t		Blad 1.s
Ordernr. 58092		Ritn.Nr. T23002	

Beställningslista

El-Andersson beställningslista

Mängd	Benämning	Beställningsnummer	Typnummer Artikelnummer	Tillverkare		
355	WDU 2.5	1020000000	WDU 2.5 WEI.1020000000	Weidmueller		
19	Säkringsplint	1011000000	WSI 6 WEI.1011000000	Weidmueller		
11	PPV 4 GR 35x7.5 DGR	1173890000	PPV 4 GR 35x7.5 DGR WEI.1173890000	Weidmueller		
15	Relä	8881610000	RCIKIT 24VDC 2CO LD/PB WEI.8881610000	Weidmueller		
1	Nätverk switch	1240840000	IE-SW-BL05-5TX WEI.1240840000	Weidmueller		
1	IE-SW-BL08-8TX	1240900000	IE-SW-BL08-8TX WEI.1240900000	Weidmueller		
1	Strömförsörjning, switchat nätaggregat, 24 V	1469490000	PRO ECO 240W 24V 10A WEI.1469490000	Weidmueller		
9	Montageskeneuttag RJ45	8808360000	IE-XM-RJ45/IDC WEI.8808360000	Weidmueller		

Brogatan 7
S-311 64 VESSIGEBRO
Ph:+46 (0)346 713330
www.el-andersson.se

NCC Ålesund

Summerad apparatlista :
WEI.1020000000 -
WEI.8808360000

Summerad apparatlista

Tomal
Bol 110
311 65 Vessigebro
+46 (0)346 713100

Yttre apparatlista

Postbeteckning	Mängd	Benämning	Typnummer	Tillverkare	Artikelnummer
+UY-QB1	1	Säkerhetsbrytare BAS 16TP 7,5kW, 16A	BAS 16TP	ABB	ABB.2CMA142304R1000
+US-EA1	1	Industriarmatur IP66 Indy66 LED 60W	INDY66 LED 6000	Grossist	GRO.7298421
+US-EA2	2	Industriarmatur IP66 Indy66 LED 40W	INDY66 LED 4000	Grossist	GRO.7298420
+US-EA3	1	Industriarmatur IP66 Indy66 LED 60W	INDY66 LED 6000	Grossist	GRO.7298421
+US-QB1	1	Säkerhetsbrytare BAS 16TP 7,5kW, 16A	BAS 16TP	ABB	ABB.2CMA142304R1000
+US-X101	1	Uttag väggmontage Basic 16A IP44	UI416-6S+RU	GARO	GAR.UI416-6S+RU
+US-X102	1	Uttag väggmontage Basic 16A IP44	UI416-6S+RU	GARO	GAR.UI416-6S+RU
+US-X103	1	Uttag väggmontage Basic 16A IP44	UI416-6S+RU	GARO	GAR.UI416-6S+RU
=AP11.UC1+UY-B2	2	Fukt-/temperaturgivare	HMT.AFTI-20/50	Heinz Messwidestände	HMT.AFTI-20/50
=AP11.UC1+UY-B2					
=AP11.UC1+UY-S101	1	Nödstopp gul kapsling röd svamptrycke 2NC	XALK178FH49	Schneider Electric	SE.XALK178FH49
=AP11.UC1+UY-S102	1	Nödstopp gul kapsling röd svamptrycke 2NC	XALK178FH49	Schneider Electric	SE.XALK178FH49
=AP11.UC1+UY-S103	1	Nödstopp gul kapsling röd svamptrycke 2NC	XALK178FH49	Schneider Electric	SE.XALK178FH49
=AP11.BP1+UY-B1	1	Elektronisk tryckvakt, DC PNP/NPN, 2 utgångar	PV-010-REG14-UFRVG/US/ /	IFM	IFM.PV7004
=CM11.BX1+UY-BG1	1	Induktiv givare, DC PNP, slutande	IFA3002-BPKG/V4A/US-100-DPS	IFM	IFM.IG510A
=CM11.BX1+UY-BG2	1	Induktiv givare, DC PNP, slutande	IFA3002-BPKG/V4A/US-100-DPS	IFM	IFM.IG510A
=CM11.VL2+UY-PF1	1	Blixtlampa, Röd, 24VDC	802.100.55	Grossist	GRO.802.100.55
=CM11.VL2+UY-PF2	1	Blixtlampa, Blå, 24VDC	802.500.55	Grossist	GRO.802.500.55
=CM11.VL2+UY-PJ1	1	Ljud Multi-ton 8 olika 24VAC/DC	110.000.75	Grossist	GRO.5380965
=GL11.GL2+UY-QB1	1	Säkerhetsbrytare EMC 7,5kW, 16A	OTE16T3M	ABB	ABB.1SCA022613R2190
=GL11.GL2+UY-TA1	1	Frekvensomriktare smuts och vatten tålig(IP55) 7,5 kW	FR-F846-00170	Mitsubishi	MIT.FR-F846-00170
=GL11.GL1+UY-QB1	1	Säkerhetsbrytare EMC 7,5kW, 16A	OTE16T3M	ABB	ABB.1SCA022613R2190
=GL11.GL1+UY-TA1	1	Frekvensomriktare smuts och vatten tålig(IP55) 7,5 kW	FR-F846-00170	Mitsubishi	MIT.FR-F846-00170
=HU11.HU1+UY-QB1	1	Säkerhetsbrytare EMC 80kW, 160A	OT160EVUUR3TZ	ABB	ABB.1SCA147982R1001
=HU11.HU1+UY-QB1	1	Ringfläns 22-35 mm / EMC	OEZXRE134	ABB	ABB.1SCA022399R1010
=HU11.HU1+UY-QB1	1	Ringfläns 39-51 mm / EMC	OEZXRE150	ABB	ABB.1SCA022399R1280
=HU11.HU1+UY-TA1	1	Frekvensomriktare smuts och vatten tålig(IP55) 90 kW	FR-F846-02160	Mitsubishi	MIT.FR-F846-02160
=HU11.HU2+UY-QB2	1	Säkerhetsbrytare EMC 80kW, 160A	OT160EVUUR3TZ	ABB	ABB.1SCA147982R1001
=HU11.HU2+UY-QB2	1	Ringfläns 22-35 mm / EMC	OEZXRE134	ABB	ABB.1SCA022399R1010
=HU11.HU2+UY-QB2	1	Ringfläns 39-51 mm / EMC	OEZXRE150	ABB	ABB.1SCA022399R1280
=HU11.HU2+UY-TA1	1	Frekvensomriktare smuts och vatten tålig(IP55) 90 kW	FR-F846-02160	Mitsubishi	MIT.FR-F846-02160
=GQ11.RN1+UY-QB1	1	Säkerhetsbrytare BAS 16/1TP 7,5kW, 16A	BAS 16/1TP	ABB	ABB.2CMA142305R1000
=GQ11.GQ1+UY-QB1	1	Säkerhetsbrytare EMC 22kW, 45A	OTE36T3M	ABB	ABB.1SCA022613R2350
=GQ11.GQ1+UY-TA1	1	Frekvensomriktare smuts och vatten tålig(IP55) 22 kW	FR-F846-00470	Mitsubishi	MIT.FR-F846-00470
=GQ11.RN2+UY-QB1	1	Säkerhetsbrytare BAS 16/1TP 7,5kW, 16A	BAS 16/1TP	ABB	ABB.2CMA142305R1000
=GQ12.GQ1+UY-QB1	1	Säkerhetsbrytare EMC 37kW, 80A	OTE75T3M	ABB	ABB.1SCA022812R4160
=GQ12.GQ1+UY-TA1	1	Frekvensomriktare smuts och vatten tålig(IP55) 30 kW	FR-F846-00620	Mitsubishi	MIT.FR-F846-00620
=GL12.HQ1+UY-QB1	1	Säkerhetsbrytare BAS 16/1TP 7,5kW, 16A	BAS 16/1TP	ABB	ABB.2CMA142305R1000

Yttre apparatlista

El-Andersson Yttre_apparatlista

Postbeteckning	Mängd	Benämning	Typnummer	Tillverkare	Artikelnummer
=GL12.RN1+UY-QB1	1	Säkerhetsbrytare BAS 16/1TP 7,5kW, 16A	BAS 16/1TP	ABB	ABB.2CMA142305R1000
=CM13.MA1+UY-QB1	1	Säkerhetsbrytare BAS 16/1TP 7,5kW, 16A	BAS 16/1TP	ABB	ABB.2CMA142305R1000
=GL13.GL1+UY-QB1	1	Säkerhetsbrytare EMC 7,5kW, 16A	OTE16T3M	ABB	ABB.1SCA022613R2190
=GL13.GL1+UY-TA1	1	Frekvensomriktare smuts och vatten tålig(IP55) 90 kW	FR-F846-02160	Mitsubishi	MIT.FR-F846-02160
=GL13.RN1+UY-QB1	1	Säkerhetsbrytare BAS 16/1TP 7,5kW, 16A	BAS 16/1TP	ABB	ABB.2CMA142305R1000

Status **Relationshandling 230828**

Rev	Ändring	Datum	Namn	Ursprung	
				Datum	2023-03-08
				Redigerare.	Mathias
				Kontollerad	

Brogatan 7
S-311 64 VESSIGEBRO
Ph:+46 (0)346 713330
www.el-andersson.se

NCC Ålesund

Yttre apparatlista

Apparatlista

Tomal
Bol 110
311 65 Vessigebro
+46 (0)346 713100

==	=Rapporter	++	+Yttre_app
Antal Blad 149	Nästa Blad		Blad 1.a
Ordernr. 58092		Ritn.Nr. T23002	