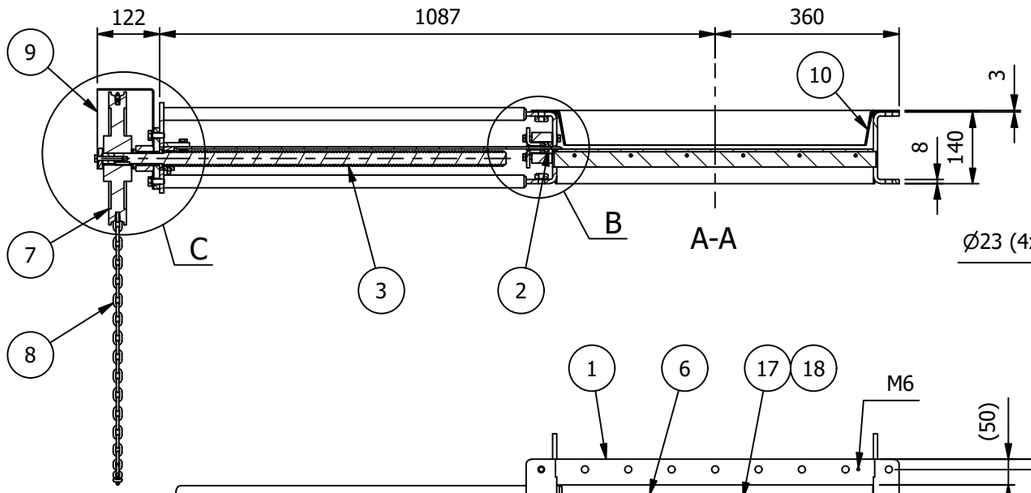

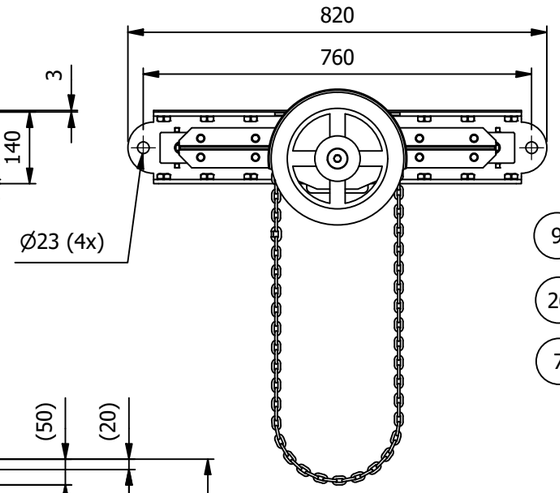

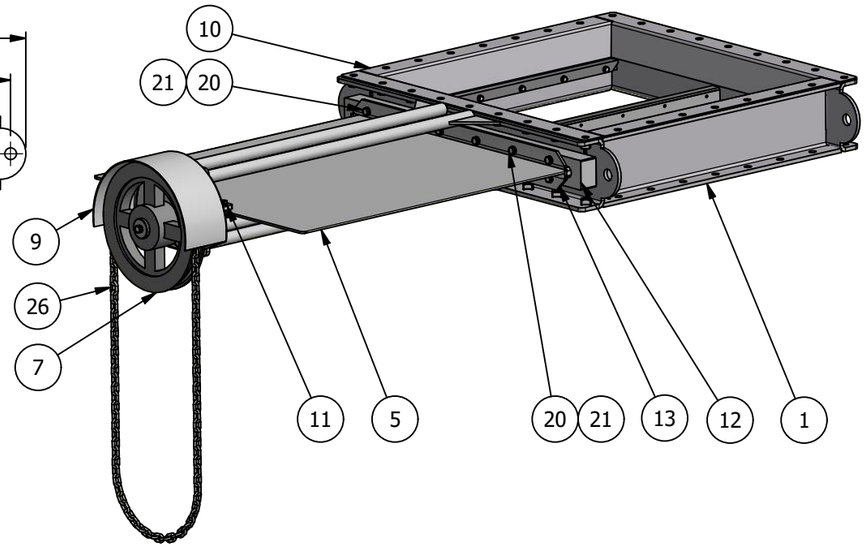

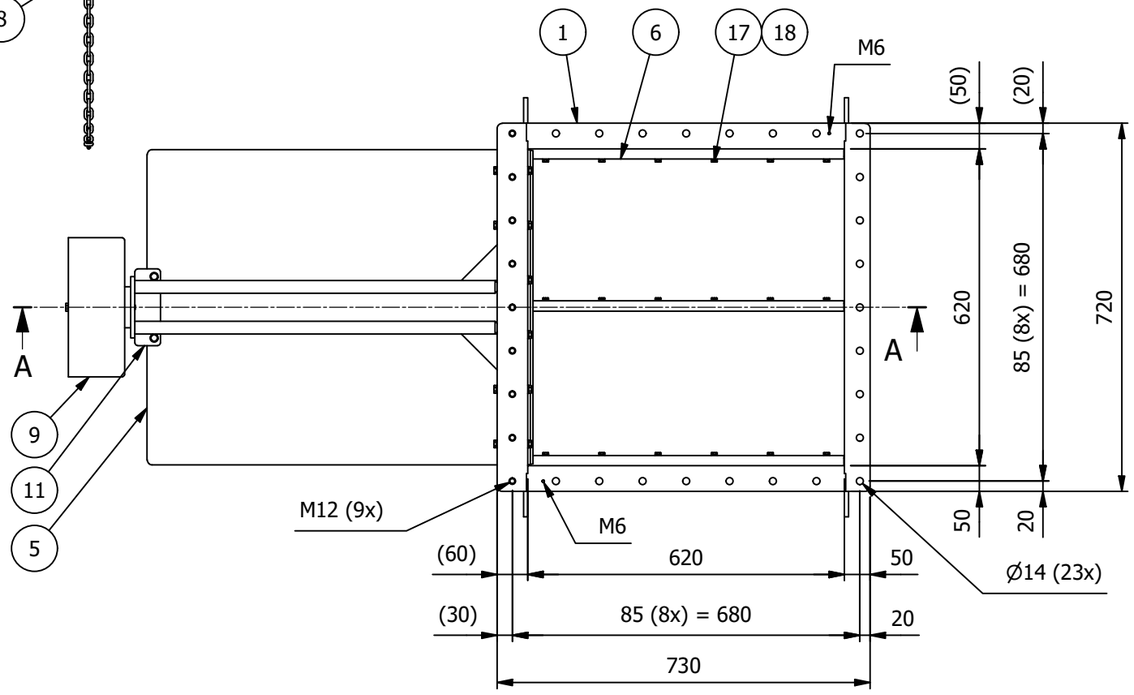

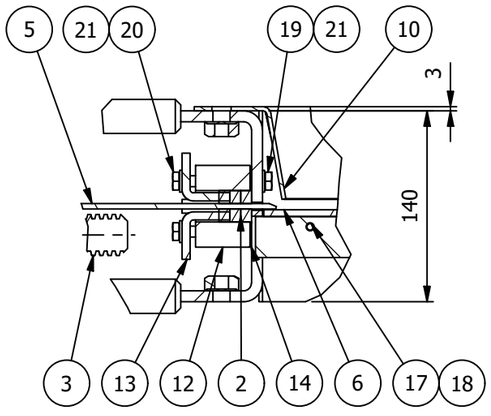

B (1 : 4,5)

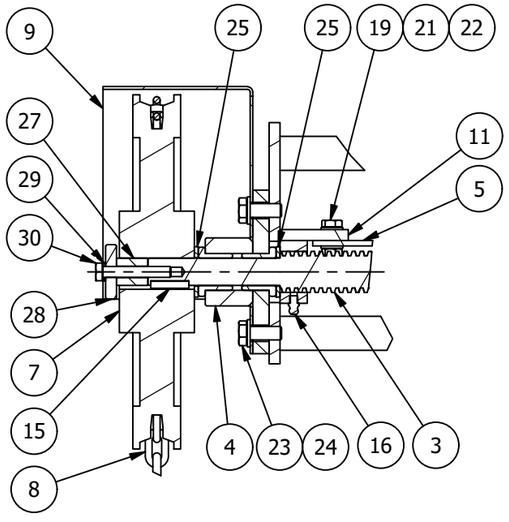

C (1 : 4,5)

S/W	Pos	Antal	Benämning	Ritning	Beteckning/dimension	Artikel nr	Längd	Material	Vikt
	30	1	Sexkantskruv		M6S 8x50 - A4	216013		A4	0
	29	1	Bricka		Nord-Lock NL8	218692		A4	0
	28	1	Bricka	1051995		218696	8	1.4301	0,1
	27	1	Distans	1019346		215998	23	1.4301	0
	26	1	Skarvlänk		6x18,5 GZN	215287		Fzv	0
	25	2	Bricka		BRB 21x37x3 - A4	215966		A4	0
	24	2	Bricka		BRB 10,5x20x2 - A4	215965		A4	0
	23	2	Sexkantskruv		M6S 10x25 - A4	215964		A4	0
	22	2	Mutter		M6M 8 - A4	215963		A4	0
	21	30	Bricka		BRB 8,4x16x1,6 - A4	215962		A4	0
	20	12	Sexkantskruv		M6S 8x30 - A4			A4	0
	19	16	Sexkantskruv		M6S 8x25 - A4	215961		A4	0
	18	18	Bricka		BRB 6,4x12x1,6 - A4	215960		A4	0
	17	18	Sexkantskruv		M6S 6x16 - A4	215958		A4	0
	16	1	Smörjnippel - rak		DIN 71412 A - M6	210586		Fzb	0
	15	1	Plattkil		PK 6x6x28	210602		SS 212190	0
	14	1	Packning	1099836		221781		EPDM	0
	13	1	Glandtätning tryckare	1055662		220318		S235JR	3,5
	12	1	Glandtätning hållare	1051209		218998	694	S235JR	8,4
	11	1	Spjällskivefäste	1000012		215337		S235JR	0,6
	10	1	Spjällkrage	1051222		219002		S235JR	7
	9	1	Kättingskydd	1000034		214985		S235JR	1,4
	8	1	Kätting		KLZ-50	210325			0,9
	7	1	Kättinghjul	1000031	D260 GG 6/20	214184		GG	8,3
	6	3	Glidlist	1086789		220313	618	PE 1000	0,1
	5	1	Spjällskiva	1005211		214322		1.4301	14,6
	4	1	Lager	1000029		214977		S235JR	1,2
	3	1	Trapetsspindel	1005210		214317	767	C35E	3,2
S	2	1	Glandtätning	1053991		212957	3914	---	0
	1	1	Spjällhus	1051204		219001		S235JR	54,5

Rev	Ändring	Datum	Inf	Godk
C	Svetsvänligt spjällhus, packning tillagt	2021-04-07	ULGL	JAAL
B	Spjällhus, spjällkrage, glidlist, tryckare reviderat	2020-04-09	MAIS	JAAL

This drawing remains the property of Tomal AB. Unauthorized use is prohibited according to applicable law.

S = Spare Part
W = Wear Part

ProMinent Group
TOMAL METERING SYSTEMS
Tomal AB / S-31165 Vessigebro / Sweden
Tel: +46 (0)346 713100 / Fax: +46 (0)346 713139
www.tomal.se

Sammanställningsritning
Skjutspjäll
V620-CH-M1 Kättingmanövrerat

Vikt: 105 kg
Blad: 1 / 1

Ritad	Godkänd	Storlek	Skala	Ersätter	Datum	Artikel nr	Ritningsnr	Revision
ROHO	ANNE	A3	1 :12		2017-11-16	222510	1061366	C

Released