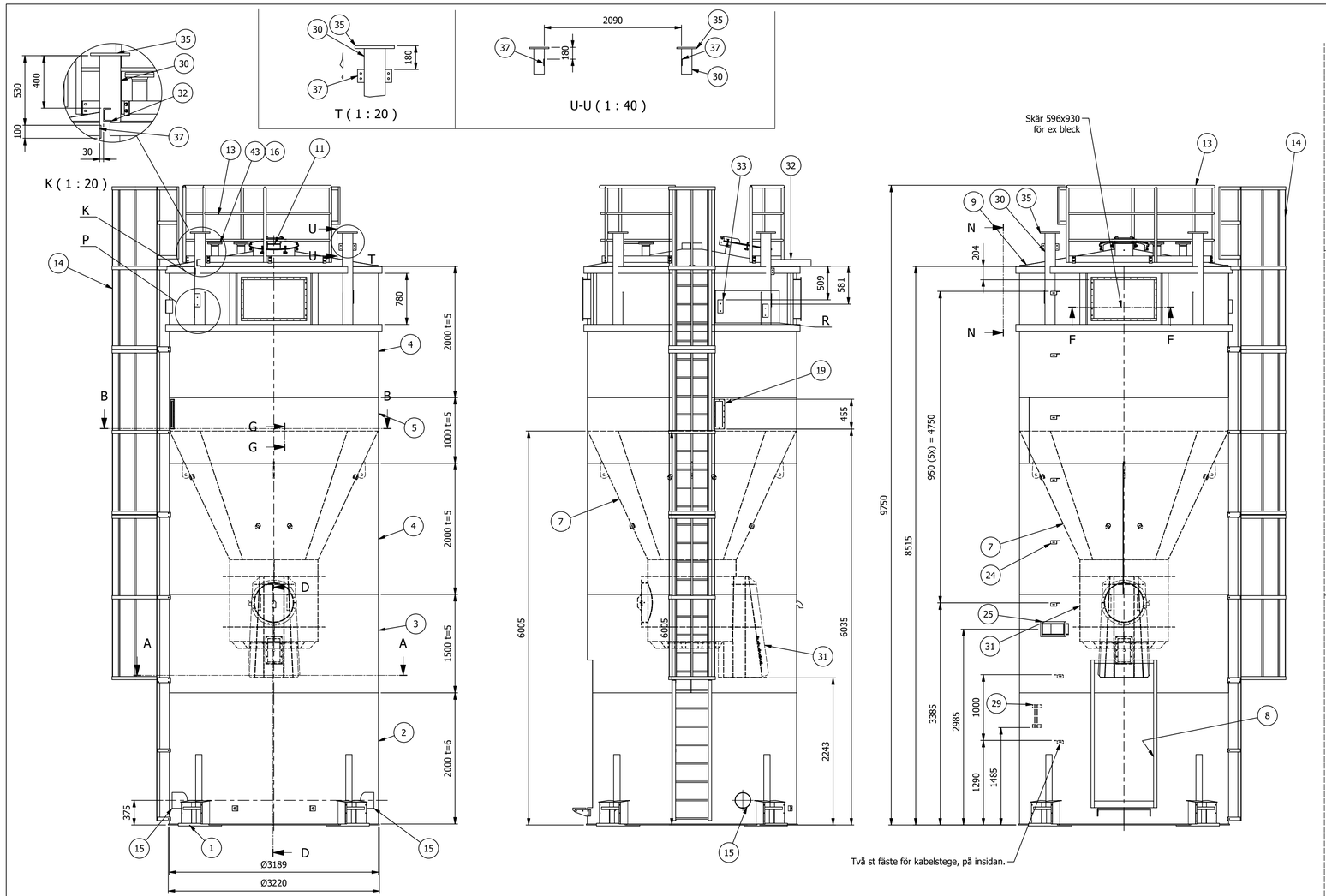

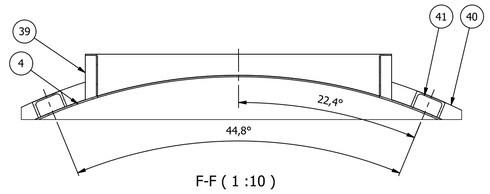

F-F (1 :10)

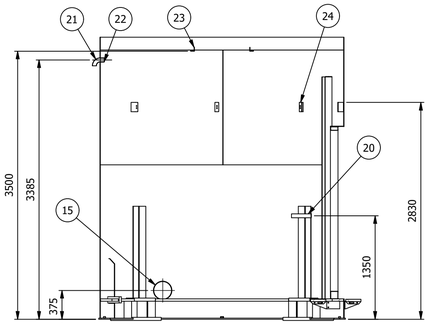

D-D (1 : 40)
Vy utan utmatningscylinder

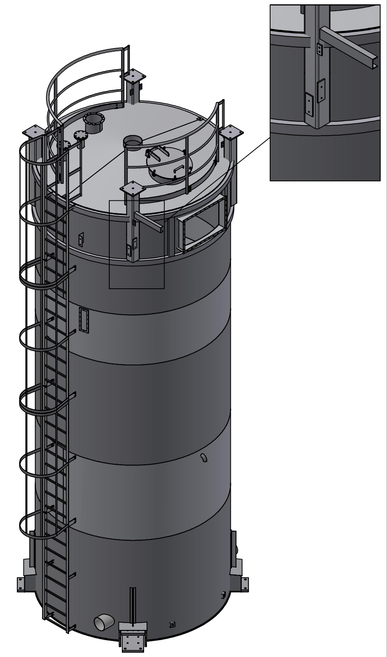

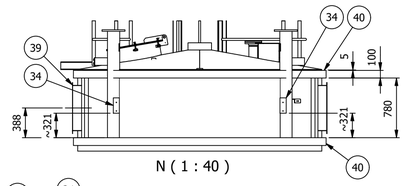

N (1 : 40)

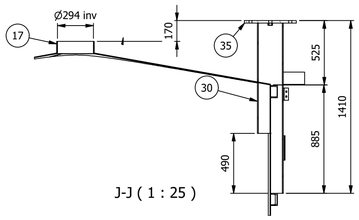

J-J (1 : 25)

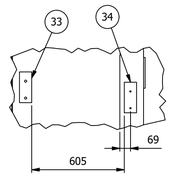

R (1 : 20)

Plattorna i snitt N, P, R passas in mot plattformsbenen.
Borra Ø14hål i gängornas förlängning så att inte sexkantskruvarna bottnar.

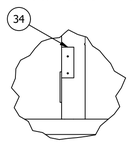

P (1 : 20)

För svetsning av silo hänvisas till ritning 010755-E där ej annat anges.

Pos	Antal	Benämning	Ritning	Beteckning/dimension	Artikel nr	Längd	Material	Vikt
43	2	Blindfläns	1112956				S355J2	4,2
42	1	Tryckavlastningsanslutning	1103318		222333		S355J2	6
41	4	UPE balk		UPE 100		785	S355N	7,7
40	2	Valsad UPE balk		UPE 100, Ø3189 inv.			S235	100,7
39	2	Ram 920x586, Ø3,2 liggande	1043357					14,3
38	2	KKR balk		70x70x5		400	S355J2H	3,9
37	5	Fästplatta	1042361				S235JR	0,4
36	2	Gängad fyrkantstång	1038391			130	S355J2	6
35	4	Fotplatta	1042878					13,9
34	4	Fästplatta	1042856				S235JR	1,2
33	1	Fäste	1042777				S235JR	1,4
32	1	UPE balk		UPE 100		610	S355N	6
31	1	Utmatningscylinder 620x620	1061302					641,1
30	4	KKR balk	1112949			1390	S355J2H	41,7
29	1	Fäste för förbandslåda	1015767					2,3
28	1	Trappa, invändigt	1006025					5,1
27	1	Trappa, utvändigt	1005809					4
25	1	Kabelgenomföring	1071902				S355J2	19,5
24	16	Fäste för kabelstege	1010229		223475		S355J2	0,5
23	2	Fäste ljusarmatur	1001055					3,5
22	1	Svetsnippel		DN50 2" BSP	212378	50	S235	0,2
21	1	Böj 90° 3D		Ø60,3x2,9 DN50	212382		S235	0,5
20	1	Plattstång		PL 50x5		360	S235 JR	0,7
19	1	Insvetsningsram	1008631		215827		S235JR	2,6
18	1	Stödring silokona	1009618	Ø3175 - Ø3055 t=6			S235 JR	27,7
17	1	Valsad plåt		Øy306x6 (942x100)			S235JR	4,4
16	2	Anslutning DN100 PN10-16	1032420		222338			7
15	2	Rör		Øy240 x 5		300	S355	8,7
14	1	Stege	1112955					173,5
13	1	Räcke Ø2,9	1042759					80,5
12	1	Halvmuff		DN40 1½" BSP	213285		S355	0,1
11	1	Manlucka Ø600	1076094		220259			61,5
9	1	Tak	1042347					376,7
8	1	Dörrkarm	1102787		217303			160,8
7	1	Kona 65°	1041729					615,5
5	1	Mantelplåt		Øy3188x5 (10000x1000)		1000	S235JR	393
4	2	Mantelplåt		Øy3188x5 (10000x2000)		2000	S355J2	785,9
3	1	Mantel plåt		Øy3188x5 (10000x1500)		1500	S235 JR	589,4
2	1	Mantelplåt		Øy3189x6 (10000x2000)		2000	S355J2	943,2
1	1	Bottenring	1112950					1074,3

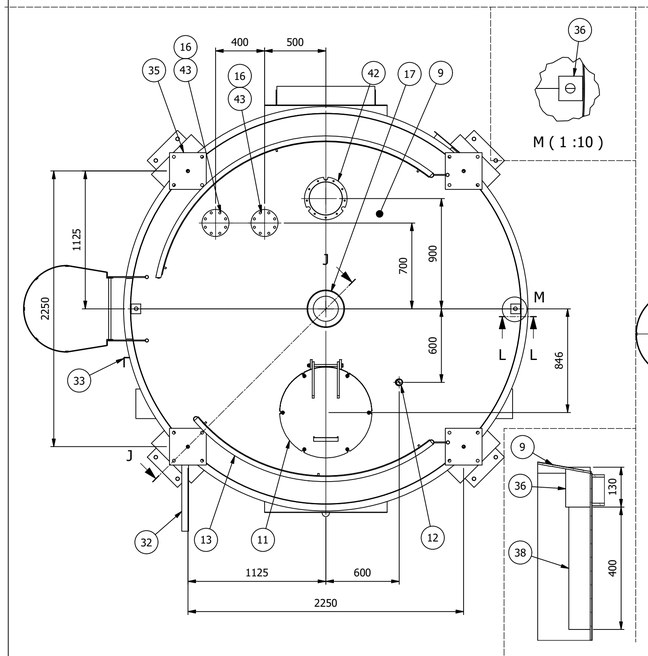

M (1 :10)

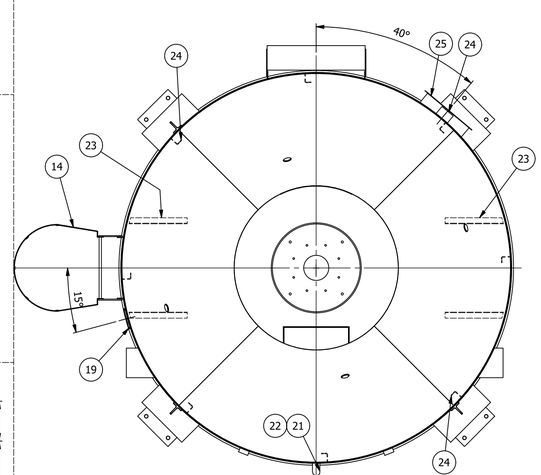

B-B (1 : 25)

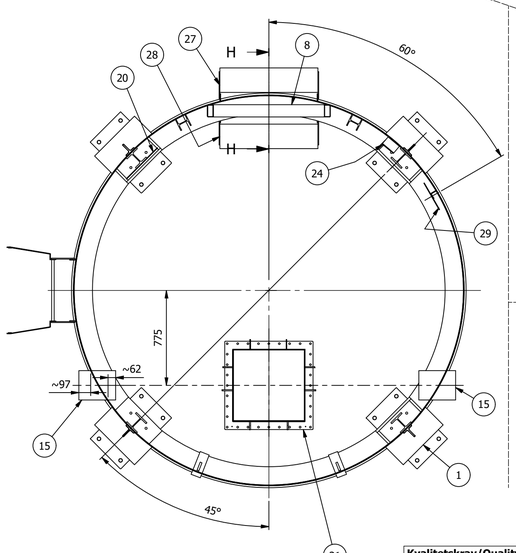

A-A (1 : 25)

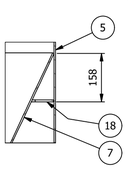

G-G (1 :10)

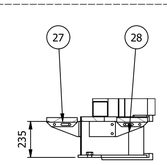

H-H (1 : 20)

L-L (1 :10)

Kvalitetskrav/Quality demands
* Se TS16043S, Förteckning över utförandekrav enligt SS-EN 1090-2, föreskrifter på ritningar och kontrollplan.
* See TS16043S, Requirements related to the execution classes according to SS-EN 1090-2, enclosure to drawings and inspection & testplan

Vyplacering / view positioning:

Rev	Ändring	Datum	Inf	Godk

This drawing remains the property of Tomal AB. Unauthorized use is prohibited according to applicable law.

ProMinent Group
TOMAL METERING SYSTEMS
Tomal AB / S-31165 Veseljedbro / Sweden
Tel: +46 (0)346 713100 / Fax: +46 (0)346 713139
www.tomal.se

57845 NCC Rugsland
Silo Ø3,2, 24m³
Träpulver

Ritad	Godkänd	Storlek	Skala	Ersätter	Datum	Artikel nr	Ritningsnr	Revision
ANNE	ROHO	A1	1 : 40		2021-12-16		1112526	A

Vikt: N/A
Blad: 1 / 1

Released